Catalogus
Catalogue

geesa

geesa

Inhoud | Contents

Focus op accessoires | Focus on accessories 5
Leeswijzer | Reader's guide 7

Shift 12
- Shift Brushed metal black 14
- Shift Brushed gold 20
- Shift Black 26
- Shift Brushed stainless steel 32
- Shift Chrome 36

Modern Art 44
Nieuw New Leev 52
Nexx 64
Tone 70
Nemox 78
- Nemox Brushed metal black 80
- Nemox Brushed gold 84
- Nemox Black 88
- Nemox Brushed stainless steel 94
- Nemox Chrome 100

Nelio 108
Nieuw New Opal 114
- Opal Brushed metal black 116
- Opal Brushed gold 122
- Opal Black 128
- Opal Brushed stainless steel 134
- Opal Chrome/Chrome ABS 140

Naxos 146
Wynk 152
Frame 160
- Black 162
- Chrome/Black 166
- Chrome/White 170

AIM 174
Luna 180
Standard 188
Hotel 196
Thessa 210
27 Collection 216
Basket 224
Mirror 230
Hair Dryer 236
Comfort & Safety 240
Public Area 246
Reserveonderdelen | Spare parts 250

Montagehoogtes | Installation heights 270
Index 274

Focus op accessoires

137 jaar geleden maakten we onze eerste badkameraccessoires. We ontdekten een kleine wereld waarin je met details het verschil kunt maken. Materiaal, vorm, functie. We hebben nooit meer iets anders willen doen. Met die focus hebben we ons ontwikkeld tot een authentiek merk met Dutch DNA: onderscheidende, bekroonde designs, hoogwaardige kwaliteit en een nuchtere werkwijze.

Inmiddels kom je onze badkameraccessoires wereldwijd tegen. In particuliere badkamers, in 's werelds bekendste hotels en op de grootste cruiseschepen. Ze zijn ontwikkeld en geproduceerd voor intensief gebruik. Ze zijn doordacht in alle finesses en ze voldoen aan de hoogste eisen die je kunt stellen aan functionaliteit, design, installatie- en gebruiksgemak. Daarom mogen wij al jaren badkamerprofessionals, consumenten, architecten en designers ondersteunen bij het ontwerpen en realiseren van bakamerinterieurs.

137 jaar passie en toewijding voor badkameraccessoires hebben ons alle details leren beheersen. In deze catalogus zie je wat dat betekent.

Focus on accessories

137 years ago, we made our first bathroom accessories. We discovered a small world where you can make a difference with details. Material, shape, function. Since then, we never wanted to do anything else. With this focus we have developed into an authentic brand with Dutch DNA: Distinctive, award-winning designs, high quality and down-to-earth working methods.

Nowadays, you will find our bathroom accessories all over the world. In private bathrooms, in the world's most famous hotels and on the largest cruise ships. They have been developed and manufactured for intensive use. They're sophisticated and well-considered in every detail. And they meet the highest standards of functionality, design, and ease of installation and use. Could this be why we so often support bathroom professionals, consumers, architects and designers in designing and realising bathroom interiors?

137 years of passion and dedication to bathroom accessories have taught us to master all the details. This catalogue will show you what that means.

geesa

WHITE
CHRISSIE RUCKER

Leeswijzer

Elke collectie is een beleving

Met goed gekozen accessoires maak je van een badkamer definitief de badkamer. De meer dan 20 collecties van Geesa bieden daarvoor een goed vertrekpunt.

De collecties zijn verdeeld in vier groepen:

Square collections · Round collections · Functional collections · Organic collections

Dat is de eerste stap in het kiezen van de gewenste beleving. Binnen de gekozen groep hebben de collecties dan weer elk hun eigen accenten. Je hoeft alleen het pad van je smaak te volgen om de collectie te vinden die de badkamer de finishing touch geeft.

Onderweg vind je van elke collectie een aantal belangrijke details. Sfeerbeelden, maar ook foto's van elk product en lijntekeningen met precieze afmetingen, zodat het gemakkelijk is je tot in detail een beeld te vormen van wat deze accessoires doen in de badkamer en of het past.

Reader's guide

Every collection is an experience

With well-chosen accessories you can really turn a bathroom into a definitive bathroom. Geesa's more than 20 collections offer a good starting point for this.

The collections are divided into four groups:

Square collections · Round collections · Functional collections · Organic collections

That is the first step in choosing the desired experience. Within the chosen group, the collections each have their own accents. All you have to do is follow the path of your taste to find the collection that gives the bathroom the finishing touch.

Along the way, you will find some important details of each collection. This includes ambiance impressions, as well as photos of each product and line drawings with precise dimensions, so it's easy to get a detailed picture of how these accessories fit in the bathroom.

Overzicht collecties | Overview collections

Square collections

Series gekenmerkt door een vierkante (rozet) vorm.
Series characterised by a square (rosette) shape.

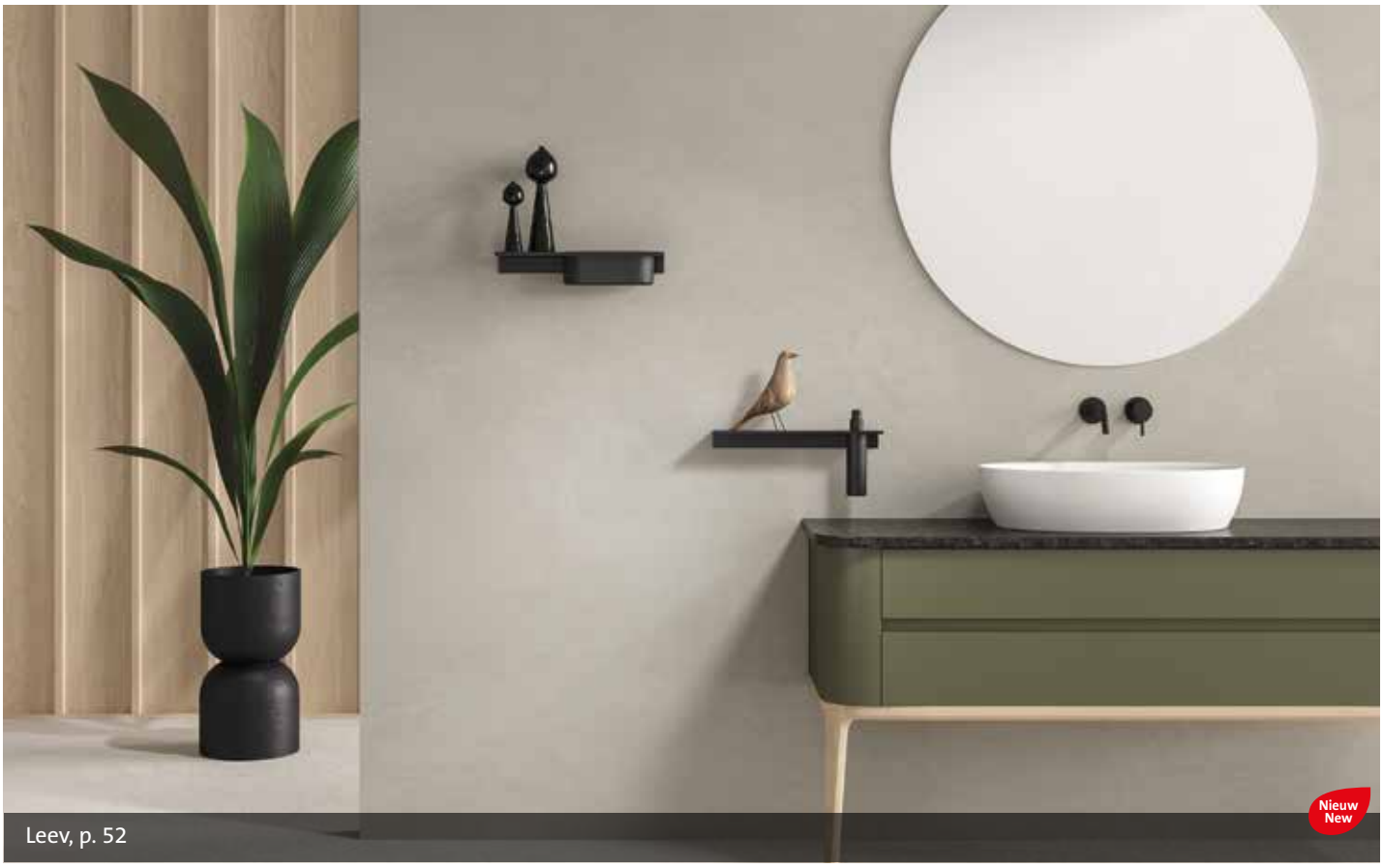

Leev, p. 52

Shift, p. 12

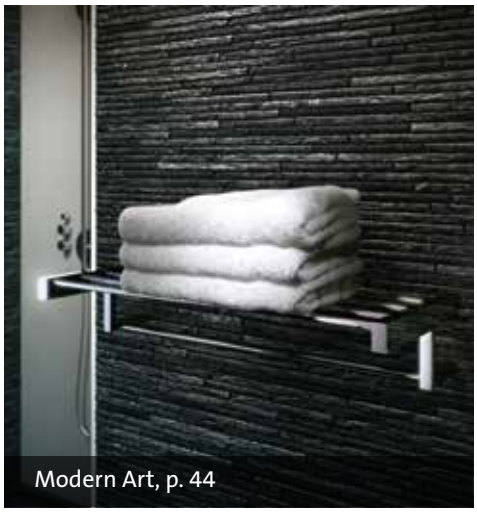

Modern Art, p. 44

Nexx, p. 64

Nelio, p. 108

AIM, p. 174

Thessa, p. 210

Round
collections

Series gekenmerkt door een ronde (rozet) vorm.
Series characterized by round (rosette) shape.

Opal Brushed metal black, p. 116
Nieuw New

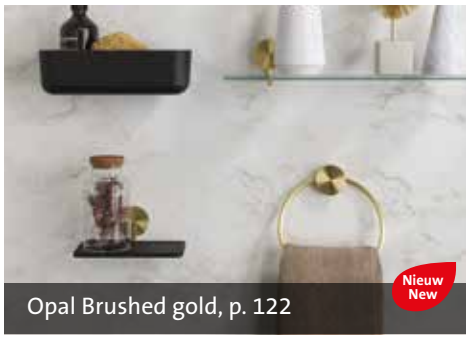
Opal Brushed gold, p. 122
Nieuw New

Opal Black, p. 128
Nieuw New

Opal Brushed stainless steel, p. 134
Nieuw New

Opal Chrome/Chrome ABS, p. 140
Nieuw New

Nemox, p. 78

Naxos, p. 146

Luna, p. 180

27 Collection, p. 216

Hotel, p. 196

Comfort & Safety, p. 240

Overzicht collecties | Overview collections

Functional collections

Series gekenmerkt door producten waar functionaliteit voorop staat.
Series characterised by products where functionality comes first.

Frame Black, p. 162

Frame Chrome / Black, p. 166

Frame Chrome / White, p. 170

Standard, p. 188

Basket, p. 224

Mirror, p. 230

Hair Dryer, p. 236

Public Area, p. 246

Organic
collections

Series gekenmerkt door vloeiende, organische vormen.
Series characterised by flowing, organic schapes.

Tone, p. 70

Wynk, p. 152

geesa

Shift

Iconisch en tijdloos. De Geesa Shift-serie valt op door haar ingetogen luxe en esthetische design. De haak vormt de basis van de collectie; een solide vorm met vloeiende rondingen. De evenwijdige rechthoek is 20 graden omhoog gekanteld waarbij er een uniek figuur ontstaat. Deze herkenbare Shift-vorm is volledig doorgevoerd in deze veelzijdige premiumcollectie van Geesa.

Iconic and timeless. The Geesa Shift range stands out through its understated luxury and aesthetic design. The hook lies at the heart of the collection: a solid shape with smooth curves. The parallel rectangle has been shifted by 20 degrees, creating a unique look. This familiar Shift design element is fully utilised in this versatile premium collection from Geesa.

WARRANTY 15 YEARS

Square collections

Shift
Brushed metal black

De zwart geborstelde finish van deze serie staat voor ingetogen luxe met een fier karakter. De 3-dimensionale patronen op de haken zorgen voor een verfijnde afwerking.

The brushed metallic black finish on this range stands for understated luxury with a feeling of pride. The 3-dimensional patterns on the hooks for example provide an elegant finish.

Shift Brushed metal black

Toiletrolhouder (rechts)
Toilet roll holder (right)

919909-09-R

Nieuw
New

Toiletrolhouder zonder klep met diamantpatroon (rechts)
Toilet roll holder without cover with diamond pattern (right-handed)

919909-09-R-91

Nieuw
New

Toiletrolhouder zonder klep met diagonaal strepenpatroon (rechts)
Toilet roll holder without cover with diagonal striped pattern (right-handed)

919909-09-R-94

Toiletrolhouder (links)
Toilet roll holder (left)

919909-09-L

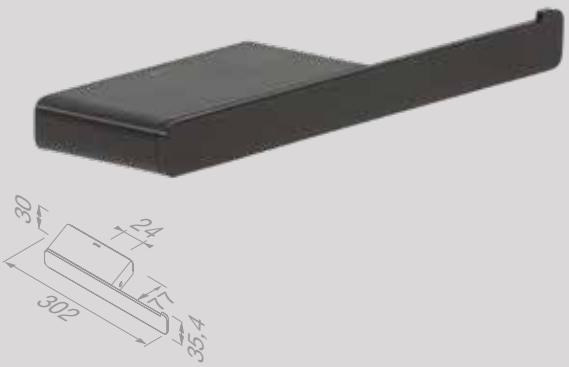

Toiletrolhouder met planchet
Toilet roll holder with shelf

919924-09

Toiletrolhouder dubbel met planchet van rookglas
Toilet roll holder double with shelf in smoked glass

919948-09-66

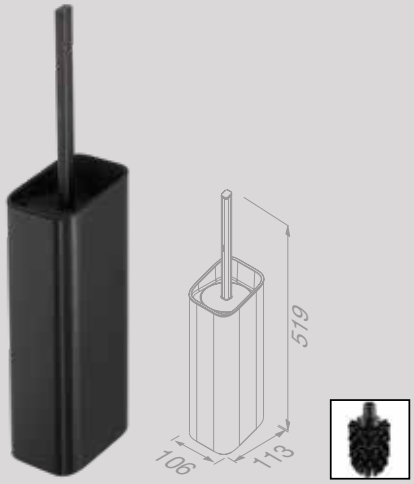

Toiletborstel met houder muurbevestiging
Toilet brush and holder wall-mounted

919911-09-06

Reserverolhouder
Spare toilet roll holder

919912-09

Zeepdispenser 200 ml met gesatineerd glas
Soap dispenser 200 ml with frosted glass

919916-09

Zeepdispenser 200 ml met gesatineerd glas
Soap dispenser 200 ml with frosted glass

919917-09

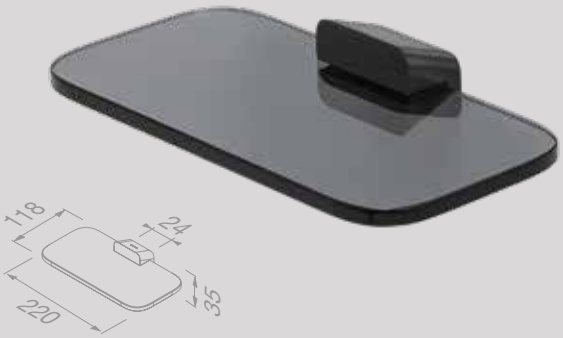

Planchet / Zeephouder met rookglas
Bathroom shelf / Soap holder with smoked glass

919903-09-66

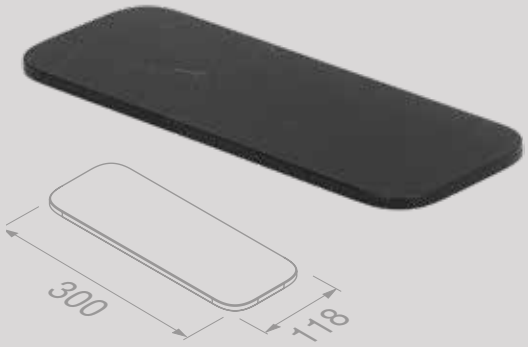

Planchet 30 cm met matzwarte marmerlook
Shelf 30 cm with matt black marble effect

919931-M6-30

Douchemand 30 cm
Shower basket 30 cm
919914-09

Handdoekhaak
Towel hook
919913-09

Handdoekhaak medium
Towel hook medium
919967-09

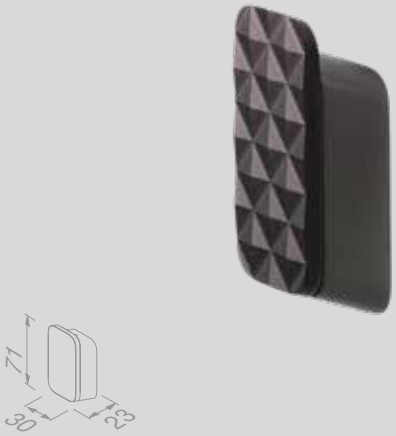

Handdoekhaak medium met diamantpatroon
Towel hook medium with diamond pattern
919967-09-91

Handdoekhaak medium met diagonaal strepenpatroon
Towel hook medium with diagonal stripes pattern
919967-09-94

Handdoekring
Towel ring
919904-09

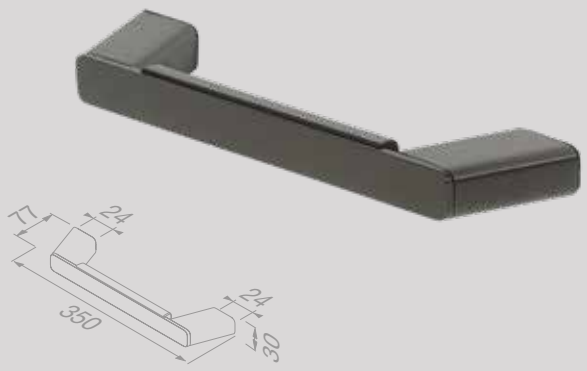

Badgreep 30 cm
Grab rail 30 cm

919906-09

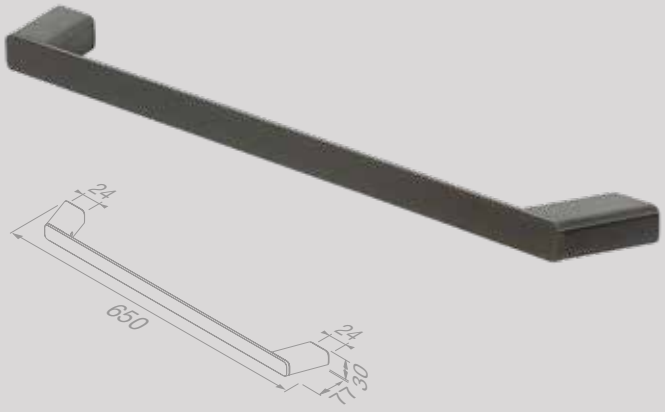

Handdoekrek 60 cm
Towel rail 60 cm

919907-09-60

Reserveonderdelen
De reserveonderdelen van de Shift Brushed metal black-serie zijn te vinden in het hoofdstuk ‘Reserveonderdelen‘ op pagina 252

Spare parts
Spare parts of the Shift Brushed metal black collection can be found in the chapter ‘Spare parts’ on page 252

Shift
Brushed gold

Ga voor groots en maak een statement in de badkamer door te kiezen voor Shift in goud. De goud geborstelde afwerking in combinatie met de grafische, 3-dimensionale patronen maken de Shift accessoires tot juweeltjes in iedere badkamer.

Go large and make a statement in the bathroom by opting for Shift in gold. The Brushed gold finish in combination with the 3-dimensional geometric patterns make the Shift accessories gems in any bathroom.

geesa

Shift Brushed gold

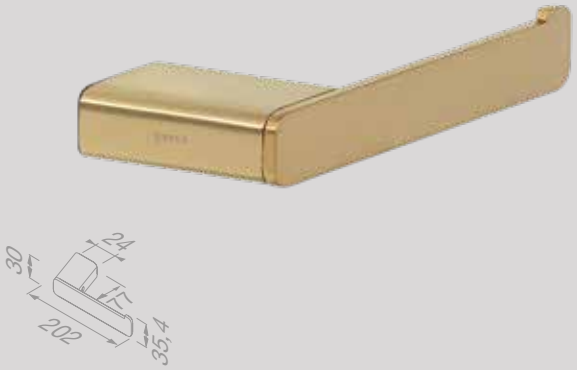

Toiletrolhouder (rechts)
Toilet roll holder (right)
919909-07-R

Nieuw
New

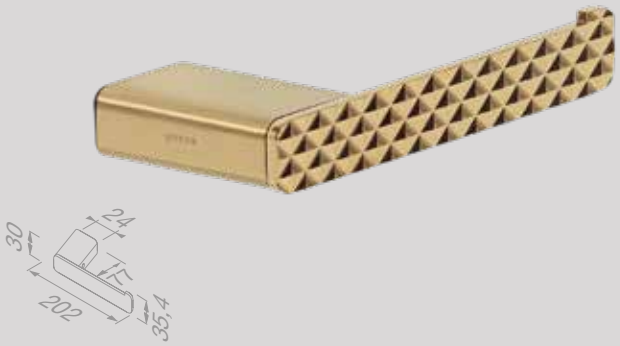

Toiletrolhouder zonder klep met diamantpatroon (rechts)
Toilet roll holder without cover with diamond pattern (right-handed)
919909-07-R-91

Nieuw
New

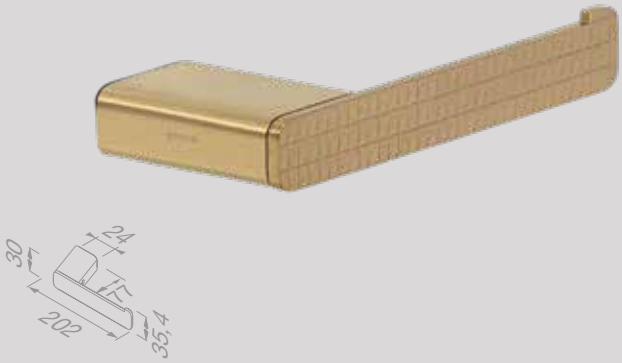

Toiletrolhouder zonder klep met driehoekpatroon (rechts)
Toilet roll holder without cover with triangle pattern (right-handed)
919909-07-R-92

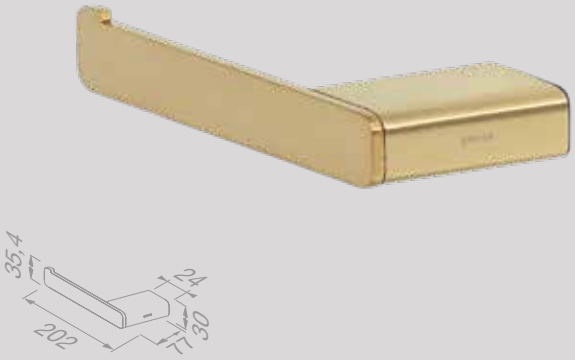

Toiletrolhouder (links)
Toilet roll holder (left)
919909-07-L

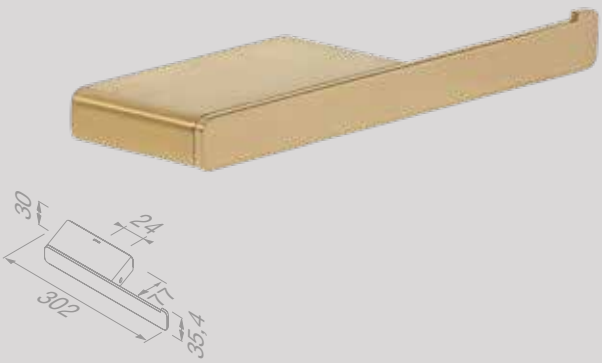

Toiletrolhouder met planchet
Toilet roll holder with shelf
919924-07

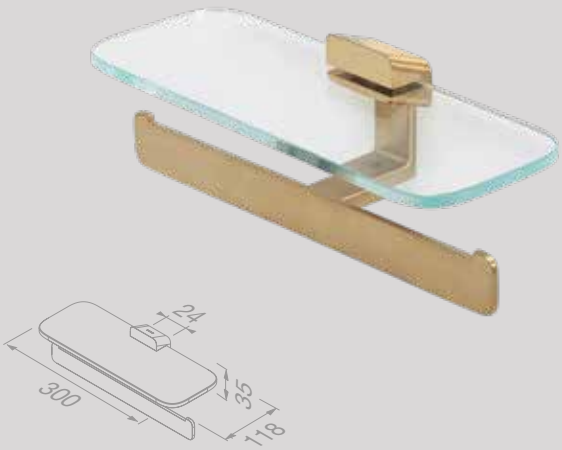

Toiletrolhouder dubbel met planchet van rookglas
Toilet roll holder double with shelf in smoked glass
919948-07

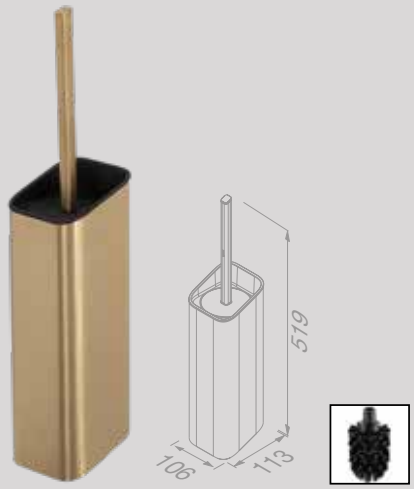

Toiletborstel met houder muurbevestiging
Toilet brush and holder wall-mounted

919911-07-06

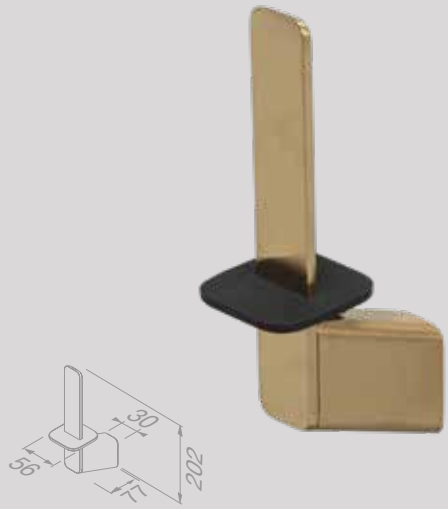

Reserverolhouder
Spare toilet roll holder

919912-07

200 ml

Zeepdispenser 200 ml met gesatineerd glas
Soap dispenser 200 ml with frosted glass

919916-07

200 ml

Zeepdispenser 200 ml met gesatineerd glas
Soap dispenser 200 ml with frosted glass

919917-07

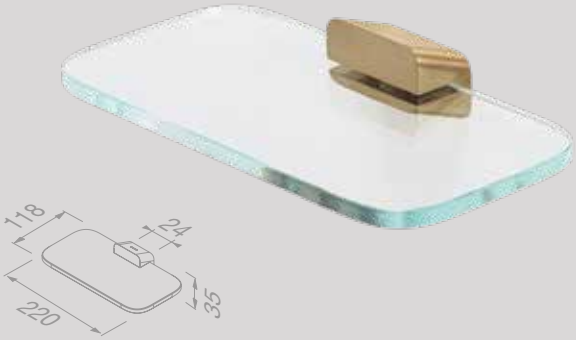

Planchet / Zeephouder met rookglas
Bathroom shelf / Soap holder with smoked glass

919903-07

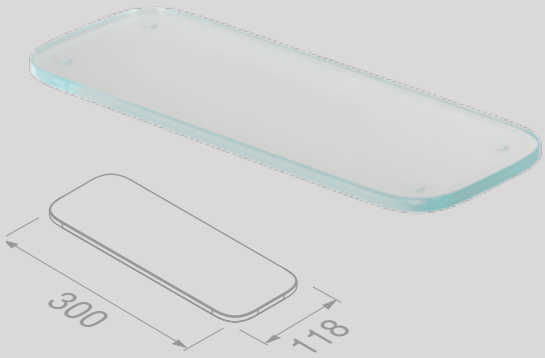

Planchet 30 cm met matzwarte marmerlook
Shelf 30 cm with matt black marble effect

919931-30

Shift Brushed gold

Douchemand 30 cm
Shower basket 30 cm
919914-07

Handdoekhaak
Towel hook
919913-07

Handdoekhaak medium
Towel hook medium
919967-07

Handdoekhaak medium met diamantpatroon
Towel hook medium with diamond pattern
919967-07-91

Handdoekhaak medium met diagonaal strepenpatroon
Towel hook medium with diagonal stripes pattern
919967-07-92

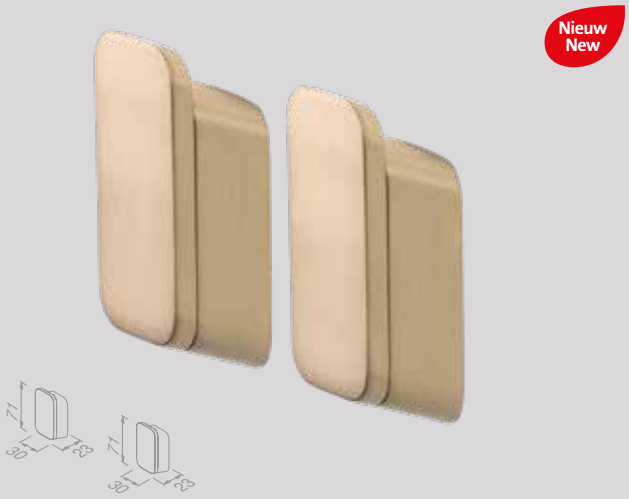

Handdoekhaak medium (2 stuks)
Towel hook medium (set of 2)
919915-07

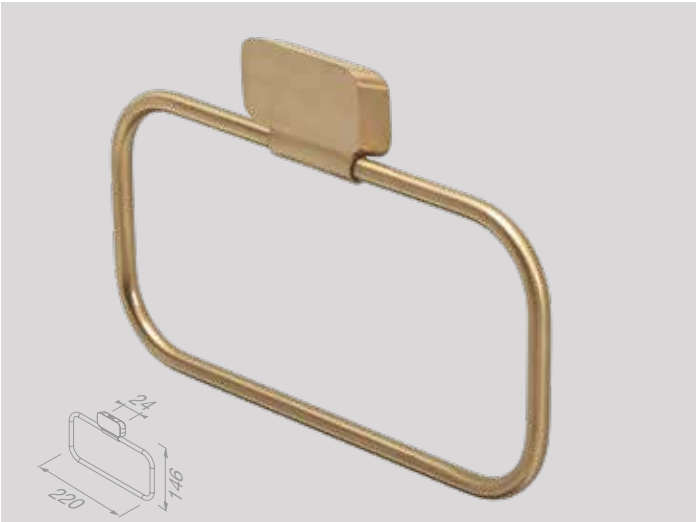

Handdoekring
Towel ring
919904-07

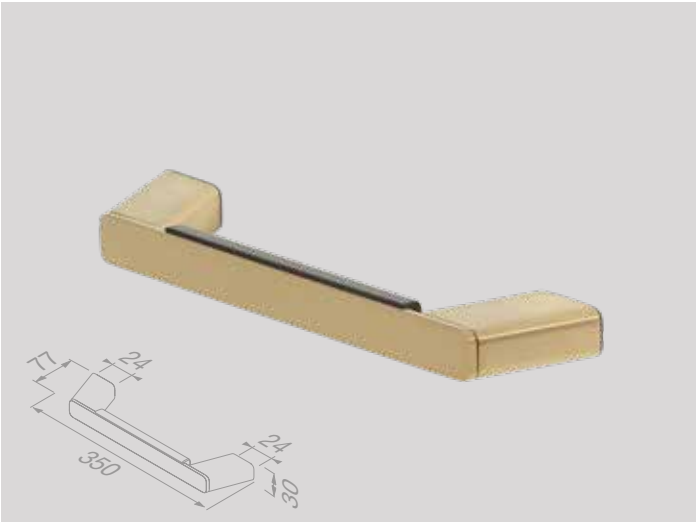

Badgreep 30 cm
Grab rail 30 cm
919906-07

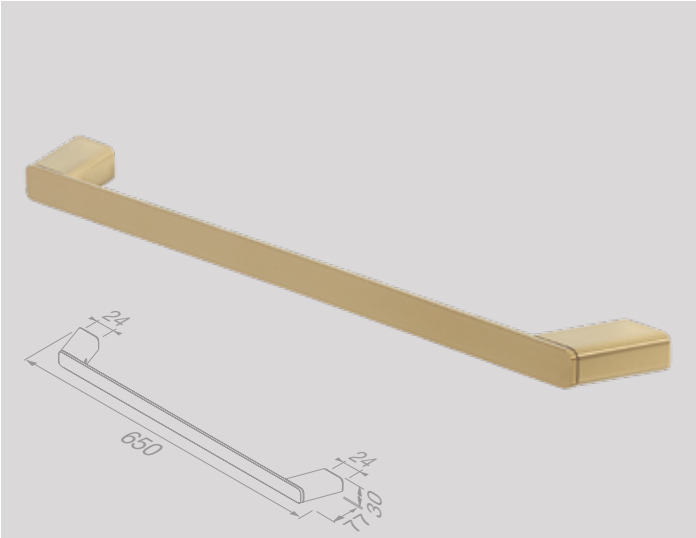

Handdoekrek 60 cm
Towel rail 60 cm
919907-07-60

Reserveonderdelen
De reserveonderdelen van de Shift Brushed gold-serie zijn te vinden in het hoofdstuk ‘Reserveonderdelen‘ op pagina 252

Spare parts
Spare parts of the Shift Brushed gold collection can be found in the chapter ‘Spare parts’ on page 252

Shift
Black

Het iconische ontwerp van Shift in combinatie met de matzwarte afwerking komt perfect tot zijn recht in de moderne badkamer. Het horizontale strepenpatroon op de haken en de marmer look planchet voegen een stoer element toe aan de serie.

The iconic design of Shift in combination with the matt black finish comes into its own in the modern bathroom. The horizontal stripe pattern on for example the hooks and marble look shelf adds a cool element to the range.

geesa

Shift Black

Toiletrolhouder (rechts)
Toilet roll holder (right)

919909-06-R

Nieuw
New

Toiletrolhouder zonder klep met horizontaal strepenpatroon (rechts)
Toilet roll holder without cover with horizontal stripe pattern (right-handed)

919909-06-R-93

Toiletrolhouder (links)
Toilet roll holder (left)

919909-06-L

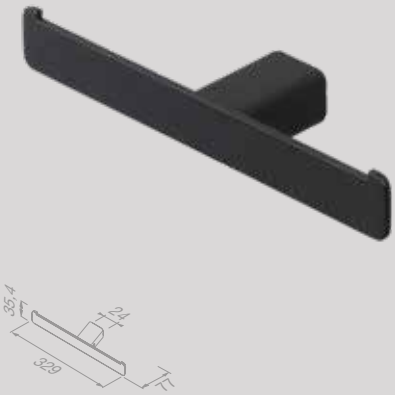

Toiletrolhouder dubbel
Toilet roll holder double

919918-06

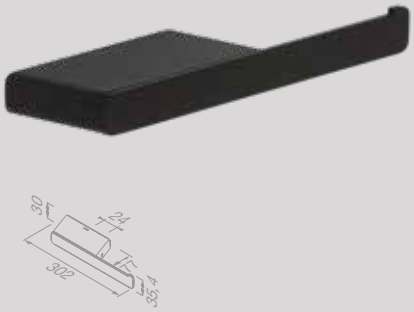

Toiletrolhouder met planchet
Toilet roll holder with shelf

919924-06

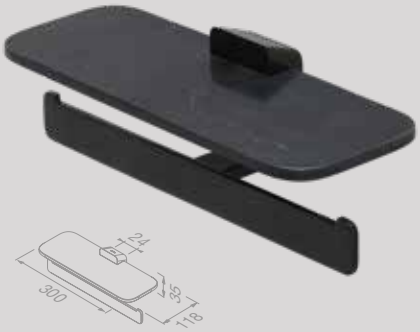

Toiletrolhouder dubbel met planchet van matzwarte marmerlook
Toilet roll holder double with shelf in black matt marble effect

919948-06-M6

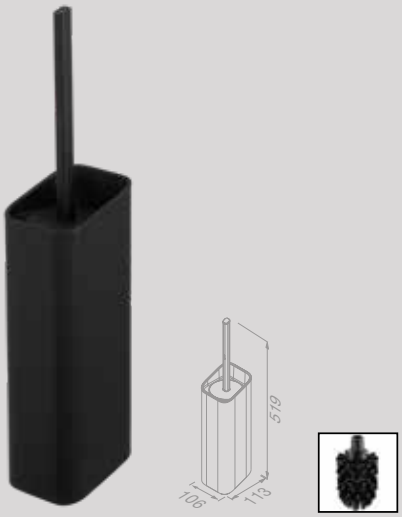

Toiletborstel met houder muurbevestiging
Toilet brush and holder wall-mounted

919911-06-06

Toiletaccessoireset
Toilet accessories set

919900-06-115

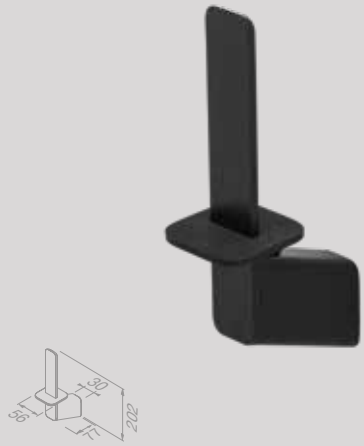

Reserverolhouder
Spare toilet roll holder

919912-06

Zeepdispenser 200 ml met gesatineerd glas
Soap dispenser 200 ml with frosted glass
919916-06

Zeepdispenser 200 ml met gesatineerd glas
Soap dispenser 200 ml with frosted glass
919917-06

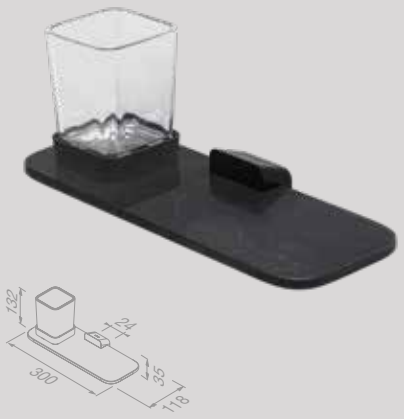

Glashouder met planchet van matzwarte marmerlook
Glass holder with shelf in matt black marble effect
919902-06-M6

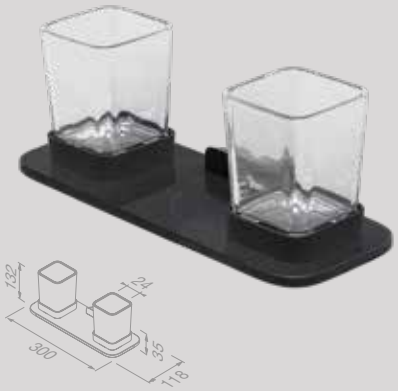

Glashouder dubbel met planchet van matzwarte marmerlook
Glass holder double with shelf in matt black marble effect
919934-06-M6

Planchet / Zeephouder met matzwarte marmerlook
Bathroom shelf / Soap holder with matt black marble effect
919903-06-M6

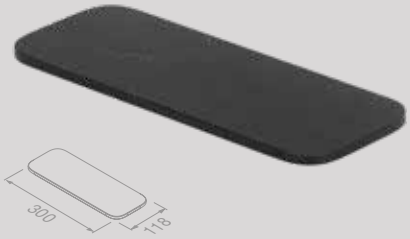

Planchet 30 cm met matzwarte marmerlook
Bathroom shelf 30 cm with matt black marble effect
919931-M6-30

Planchet 60 cm met matzwarte marmerlook
Bathroom shelf 60 cm with matt black marble effect
919901-06-M6

Douchemand 30 cm
Shower basket 30 cm
919914-06

Shift Black

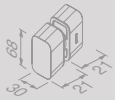

Douchedeurknop dubbelzijdig
Shower door knob double-ended

919965-06

Handdoekhaak
Towel hook

919913-06

Handdoekhaak medium
Towel hook medium

919967-06

Handdoekhaak medium met horizontaal strepenpatroon
Towel hook medium with horizontal stripe pattern

919967-06-93

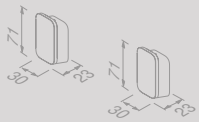

Handdoekhaak medium (2 stuks)
Towel hook medium (set of 2)

919915-06

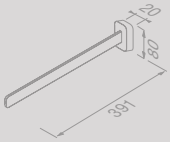

Handdoekrek 1 arm
Towel rail with 1 arm

919919-06

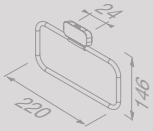

Handdoekring
Towel ring

919904-06

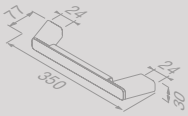

Badgreep 30 cm
Grab rail 30 cm

919906-06

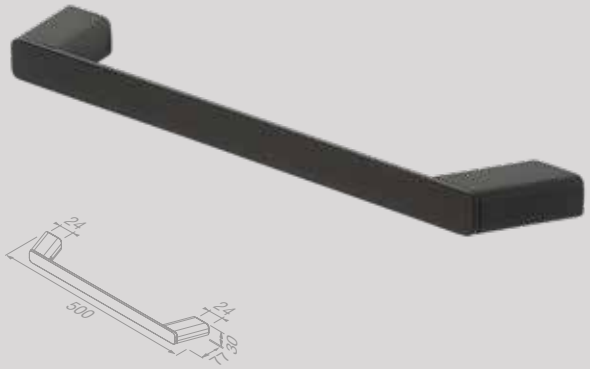

Handdoekrek 45 cm
Towel rail 45 cm

919907-06-45

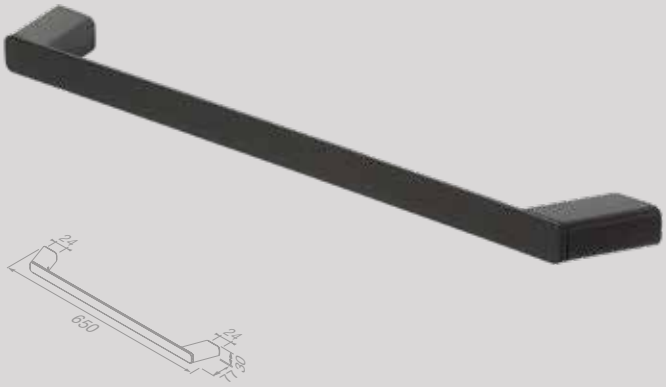

Handdoekrek 60 cm
Towel rail 60 cm

919907-06-60

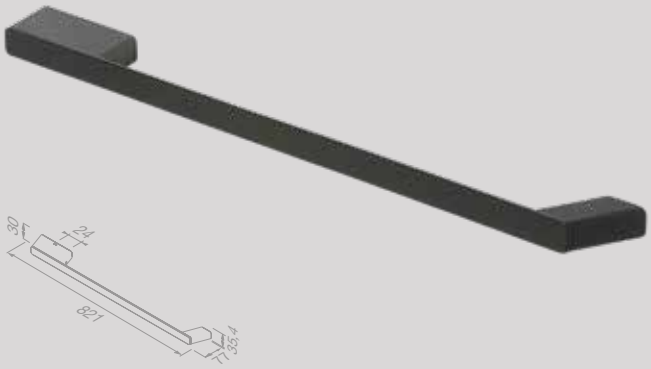

Handdoekrek met planchet
Towel rail with shelf

919947-06-821

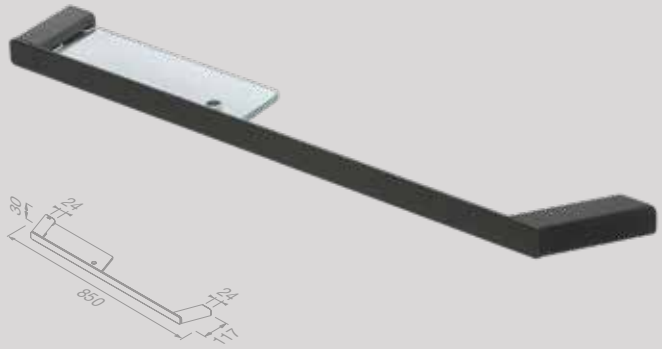

Handdoekrek met planchet van transparant glas
Towel rail with shelf in transparent glass

919954-06-850

Reserveonderdelen
De reserveonderdelen van de Shift Black-serie zijn te vinden in het hoofdstuk ‘Reserveonderdelen‘ op pagina 252.

Spare parts
Spare parts of the Shift Black collection can be found in the chapter ‘Spare parts’ on page 252.

Shift

Brushed stainless steel

Shift heeft een minimalistisch design met een bijzondere finesse. De RVS geborstelde afwerking versterkt de pure vorm van de serie. Het patroon op de haak brengt een verrassend detail in de badkamer of toilet.

Shift relies on minimalist design. The brushed stainless steel finish emphasises the pure shapes in this range. The pattern on the hook grant the bathroom or toilet surprising detail.

Shift Brushed stainless steel

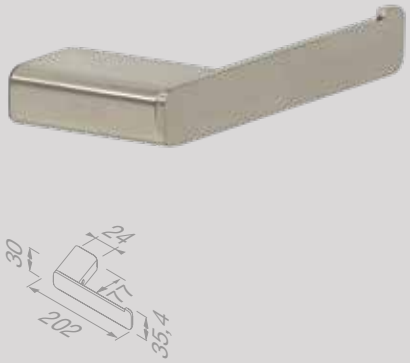

Toiletrolhouder (rechts)
Toilet roll holder (right)
919909-05-R

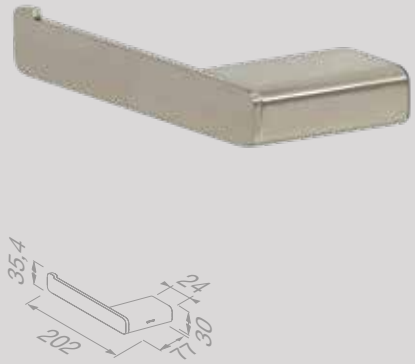

Toiletrolhouder (links)
Toilet roll holder (left)
919909-05-L

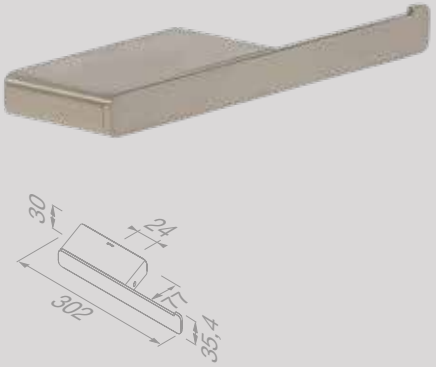

Toiletrolhouder met planchet
Toilet roll holder with shelf
919924-05

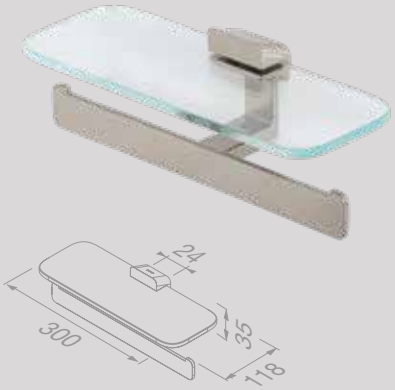

Toiletrolhouder dubbel met planchet van transparant glas
Toilet roll holder double with shelf in transparent glass
919948-05

Toiletborstel met houder muurbevestiging
Toilet brush and holder wall-mounted
919911-05-06

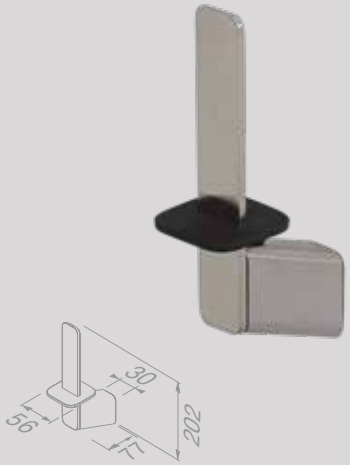

Reserverolhouder
Spare toilet roll holder
919912-05

Zeepdispenser 200 ml met gesatineerd glas
Soap dispenser 200 ml with frosted glass
919916-05

Zeepdispenser 200 ml met gesatineerd glas
Soap dispenser 200 ml with frosted glass
919917-05

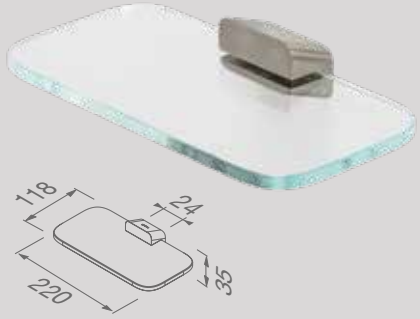

Planchet / Zeephouder met transparant glas
Bathroom shelf / Soap holder with transparent glass
919903-05

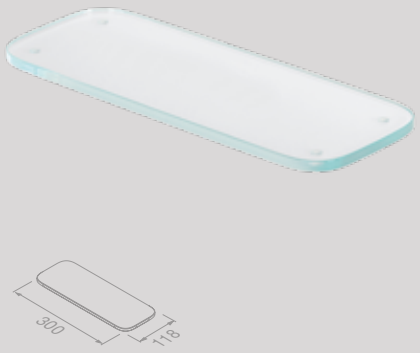

Planchet 30 cm met transparant glas
Shelf 30 cm with transparent glass
919931-30

Douchemand 30 cm
Shower basket 30 cm
919914-05

Handdoekhaak
Towel hook
919913-05

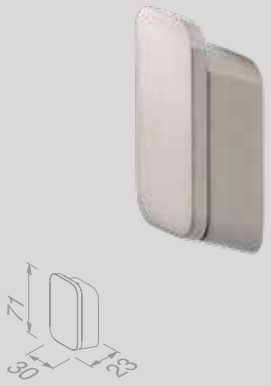

Handdoekhaak medium
Towel hook medium
919967-05

Handdoekhaak medium met driehoekpatroon
Towel hook medium with triangle pattern
919967-05-92

Handdoekring
Towel ring
919904-05

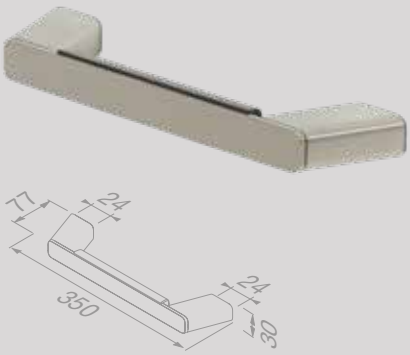

Badgreep 30 cm
Grab rail 30 cm
919906-05

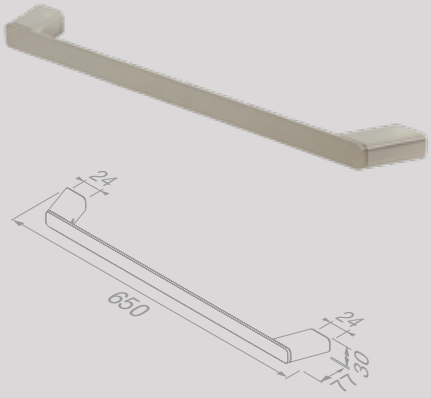

Handdoekrek 60 cm
Towel rail 60 cm
919907-05-60

Reserveonderdelen
De reserveonderdelen van de Shift Brushed stainless steel-serie zijn te vinden in het hoofdstuk ‘Reserveonderdelen‘ op pagina 252.

Spare parts
Spare parts of the Shift Brushed stainless steel collection can be found in the chapter ‘Spare parts’ on page 252.

Shift
Chrome

Shift schittert en dat niet alleen dankzij de finish in chroom. De haak met diamantenpatroon is een juweel in elke badkamer. Het is de rijke afwerking die deze serie zo exclusief maakt.

Shift shines out, and that's not only down to its Chrome finish. For example the diamond pattern of the hook is a jewel in any bathroom. It's the opulent finish which makes this range so exclusive.

Shift Chrome

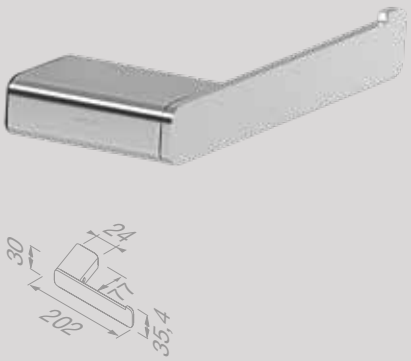

Toiletrolhouder (rechts)
Toilet roll holder (right)
919909-02-R

Nieuw
New

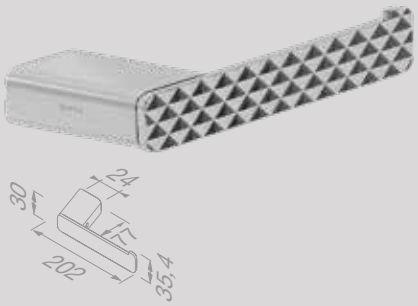

Toiletrolhouder met diamandpatroon (rechts)
Toilet roll holder with diamond pattern (right)
919909-02-R-91

Nieuw
New

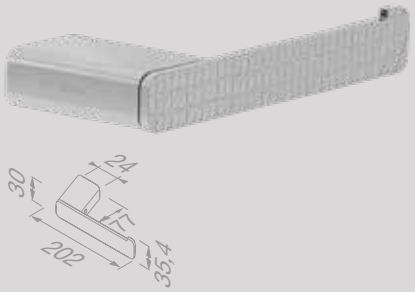

Toiletrolhouder met driehoekpatroon (rechts)
Toilet roll holder with triangle pattern (right)
919909-02-R-92

Nieuw
New

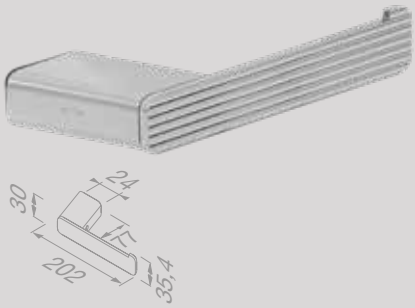

Toiletrolhouder met horizontaal strepenpatroon (rechts)
Toilet roll holder with horizontal stripe pattern (right)
919909-02-R-93

Nieuw
New

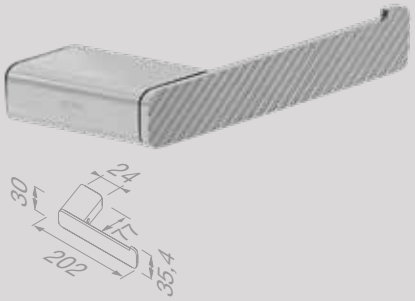

Toiletrolhouder met diagonaal strepenpatroon (rechts)
Toilet roll holder with diagonal stripe pattern (right)
919909-02-R-94

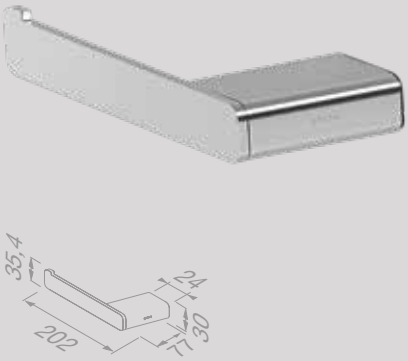

Toiletrolhouder (links)
Toilet roll holder (left)
919909-02-L

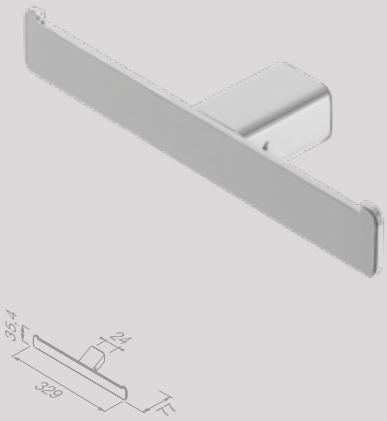

Toiletrolhouder dubbel
Toilet roll holder double
919918-02

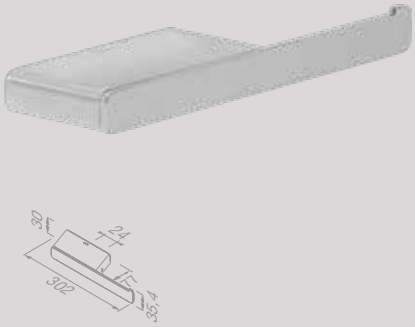

Toiletrolhouder met planchet
Toilet roll holder with shelf
919924-02

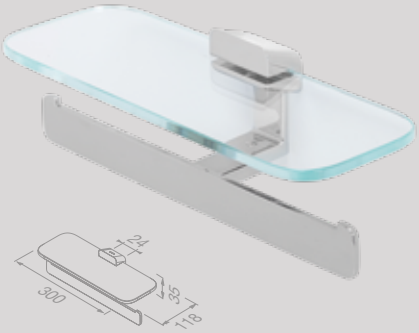

Toiletrolhouder dubbel met planchet van transparant glas
Toilet roll holder double with shelf in transparent glass
919948-02

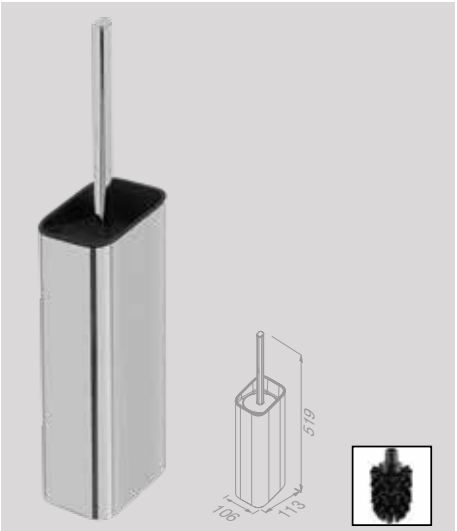

Toiletborstel met houder muurbevestiging
Toilet brush and holder wall-mounted
919911-02-06

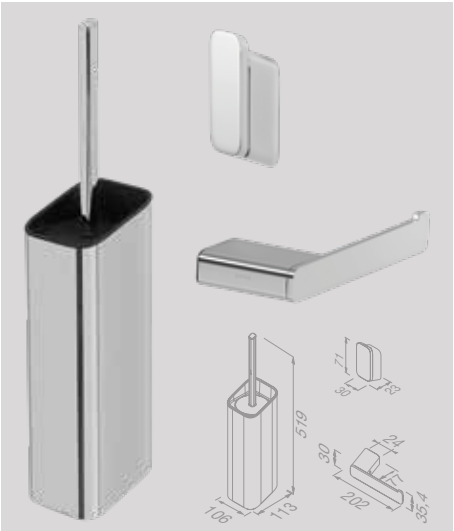

Toiletaccessoireset
Toilet accessories set
919900-02-115

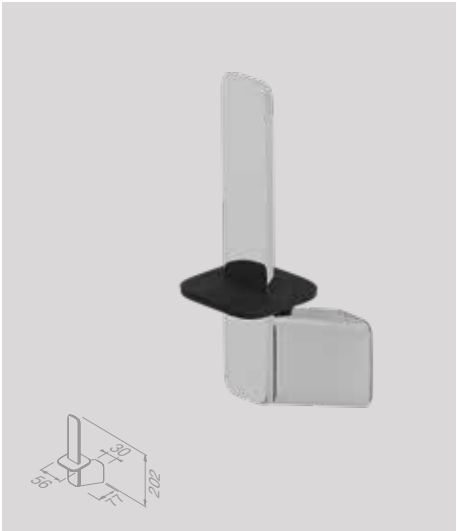

Reserverolhouder
Spare toilet roll holder
919912-02

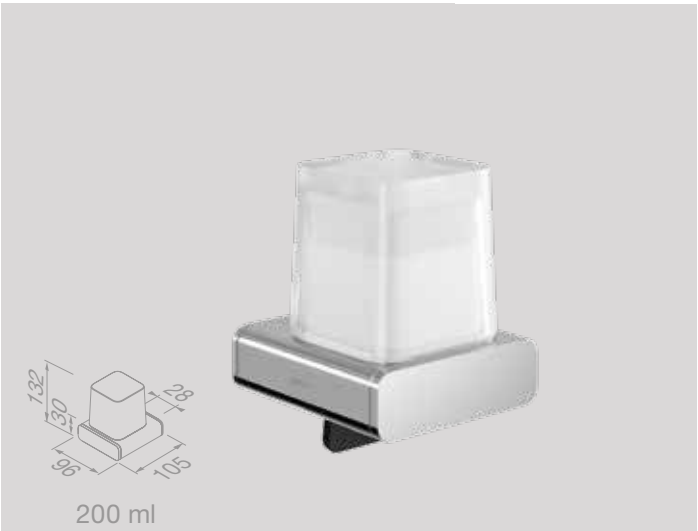

Zeepdispenser 200 ml met gesatineerd glas
Soap dispenser 200 ml with frosted glass
919916-02

Zeepdispenser 200 ml met gesatineerd glas
Soap dispenser 200 ml with frosted glass
919917-02

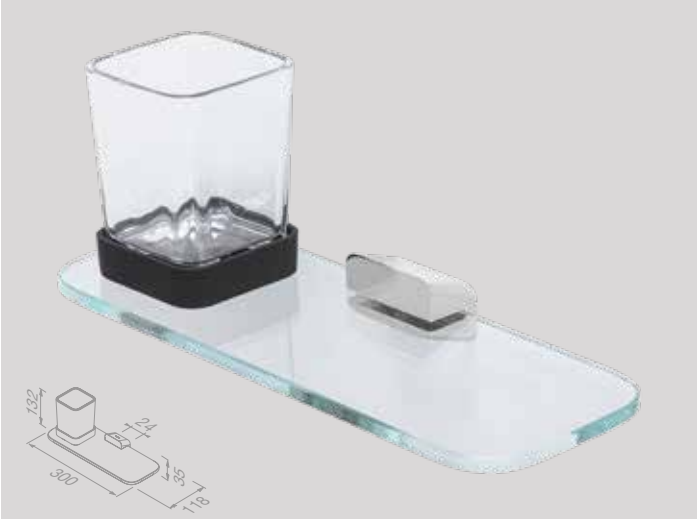

Glashouder met planchet van transparant glas
Glass holder with shelf in transparent glass
919902-02

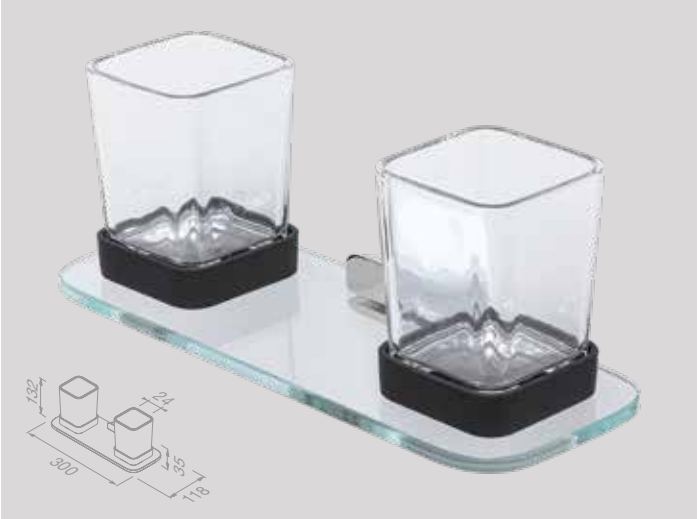

Glashouder dubbel met planchet van transparant glas
Glass holder double with shelf in transparent glass
919934-02

Shift Chrome

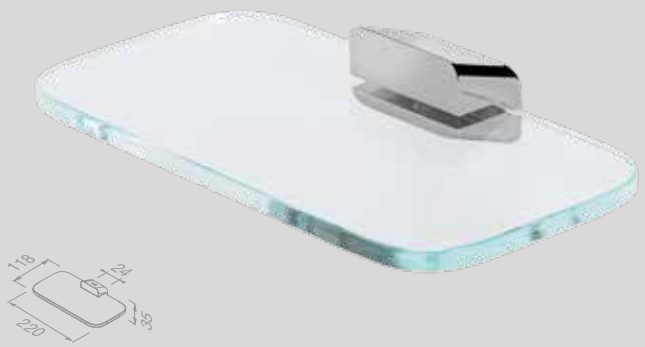

Planchet / Zeephouder met transparant glas
Bathroom shelf/ Soap holder with transparent glass

919903-02

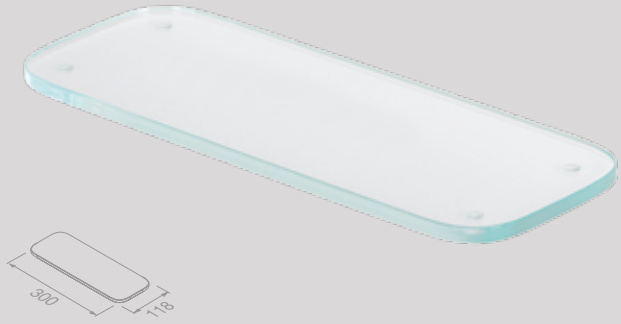

Planchet 30 cm transparant glas
Shelf 30 cm transparent glass

919931-30

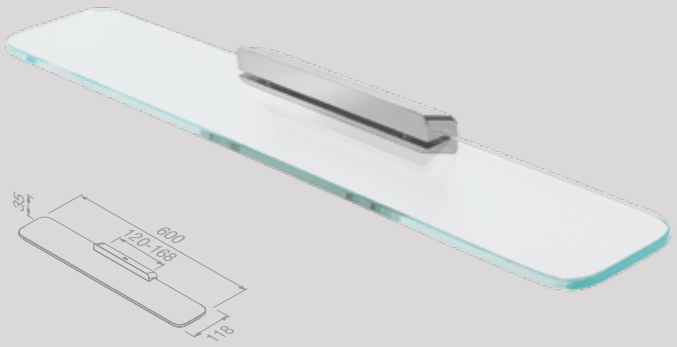

Planchet 60 cm met transparant glas
Bathroom shelf 60 cm with transparent glass

919901-02

Douchemand 30 cm
Shower basket 30 cm

919914-02

Douchedeurknop dubbelzijdig
Shower door knob double-ended

919965-02

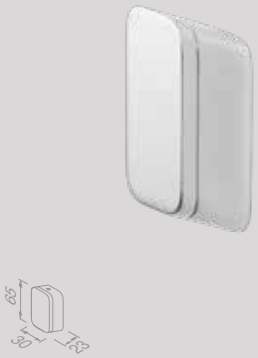

Handdoekhaak
Towel hook

919913-02

Handdoekhaak medium
Towel hook medium

919967-02

Handdoekhaak medium met diamantpatroon
Towel hook medium with diamond pattern
919967-02-91

Handdoekhaak medium met driehoekpatroon
Towel hook medium with triangle pattern
919967-02-92

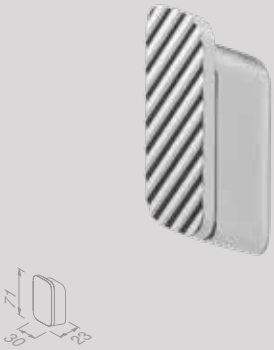

Handdoekhaak medium met diagonaal strepenpatroon
Towel hook medium with diagonal stripes pattern
919967-02-94

Nieuw
New

Handdoekhaak medium met horizontaal strepenpatroon
Towel hook medium with horizontal stripes pattern
919967-02-93

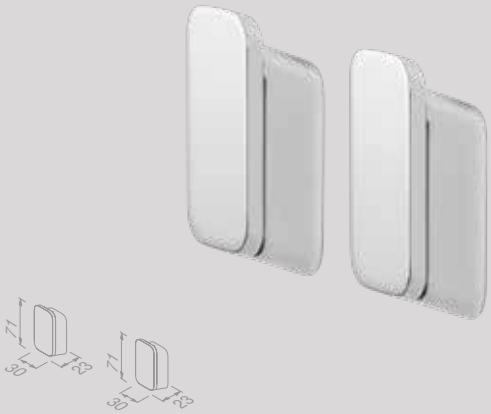

Handdoekhaak medium (2 stuks)
Towel hook medium (set of 2)
919915-02

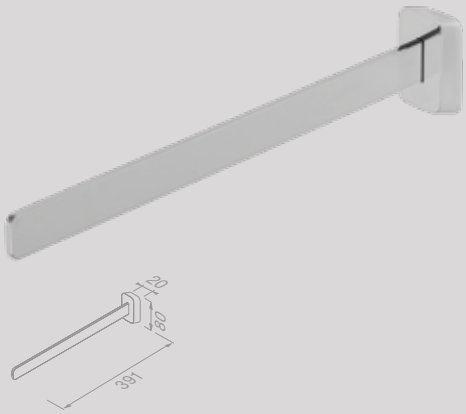

Handdoekrek 1 arm
Towel rail with 1 arm
919919-02

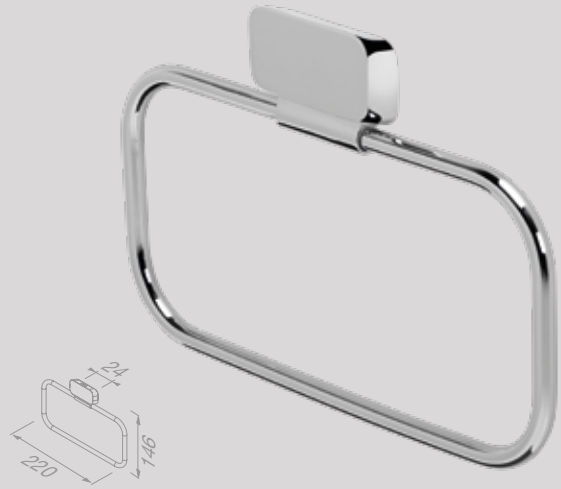

Handdoekring
Towel ring
919904-02

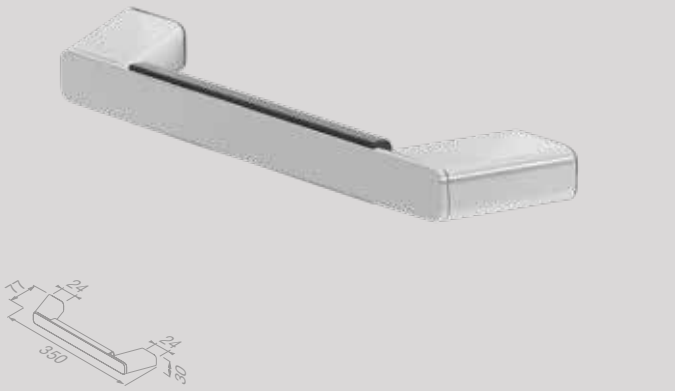

Badgreep 30 cm
Grab rail 30 cm

919906-02

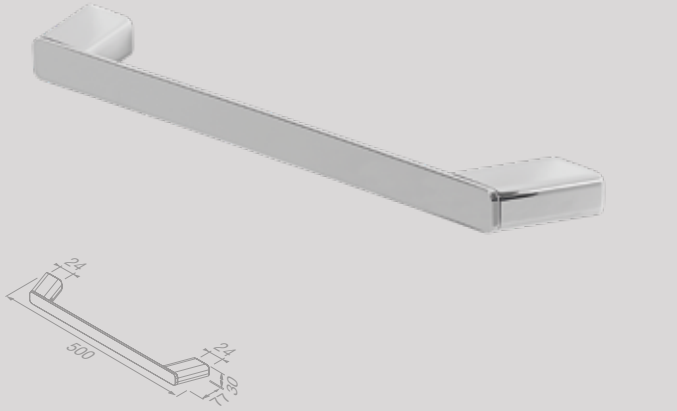

Handdoekrek 45 cm
Towel rail 45 cm

919907-02-45

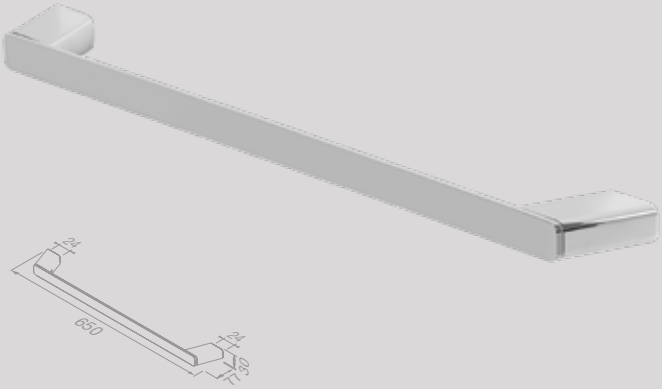

Handdoekrek 60 cm
Towel rail 60 cm

919907-02-60

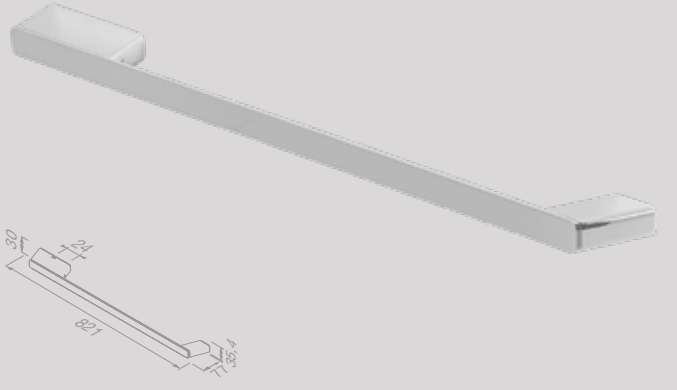

Handdoekrek met planchet
Towel rail with shelf

919947-02-821

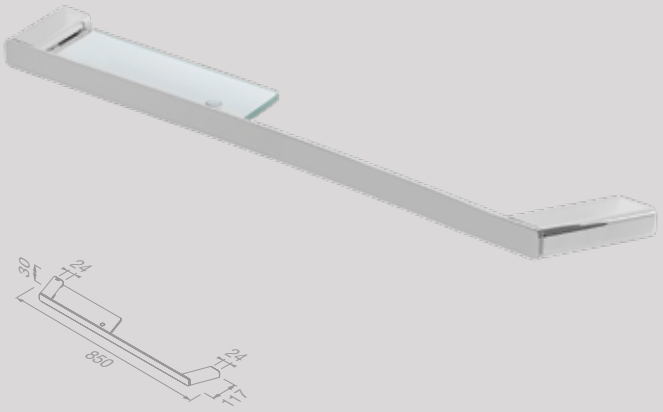

Handdoekrek met planchet van transparant glas
Towel rail with shelf in transparent glass

919954-02-850

Reserveonderdelen
De reserveonderdelen van de Shift Chrome-serie zijn te vinden in het hoofdstuk ‘Reserveonderdelen‘ op pagina 253.

Spare parts
Spare parts of the Shift Chrome collection can be found in the chapter ‘Spare parts’ on page 253.

Modern Art

Wel klassieke functies, geen klassieke vormen. De bijzondere combinatie van een ultrastrakke vormgeving en een zeer rijke uitstraling maakte deze serie accessoires populair bij liefhebbers van design over de hele wereld.

Classical functions, not classical forms. The special combination of an ultra-sleek design and a very rich look makes this range of accessories popular with design lovers all over the world.

WARRANTY 15 YEARS

Square collections

geesa

geesa

Modern Art Chrome

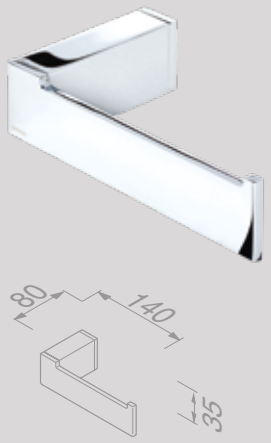

Toiletrolhouder
Toilet roll holder
913509-02

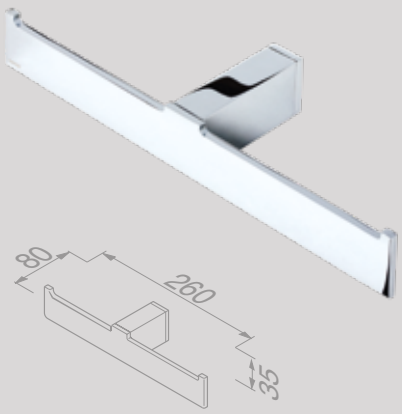

Toiletrolhouder dubbel
Toilet roll holder double
913518-02

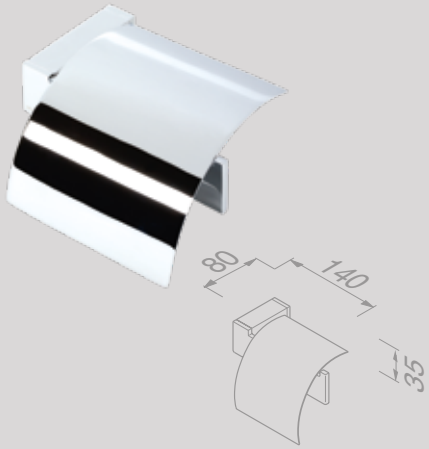

Toiletrolhouder met klep
Toilet roll holder with cover
913508-02

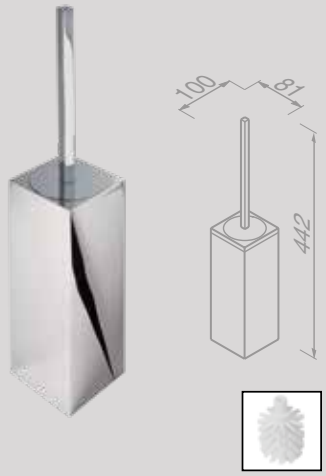

Toiletborstel met houder
Toilet brush with holder
913510-02

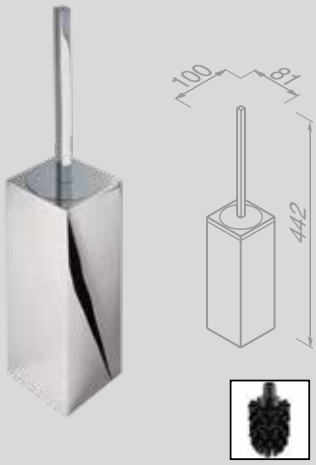

Toiletborstel met houder
Toilet brush with holder
913510-06

Toiletaccessoireset
Toilet accessories set
913500-02-115

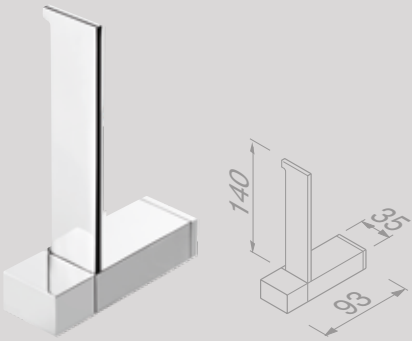

Reserverolhouder
Spare toilet roll holder
913512-02

Zeepdispenser 200 ml
Soap dispenser 200 ml
913516-02

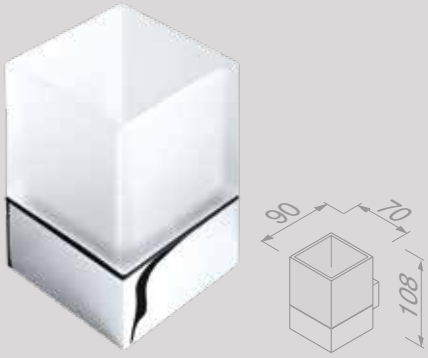

Glashouder met glas
Glass holder with glass
913502-02

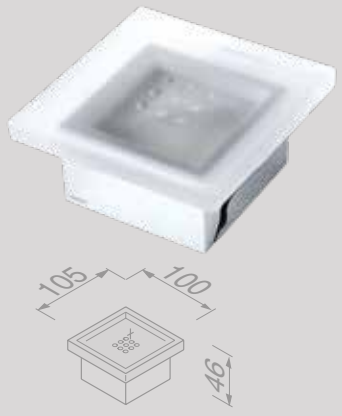

Zeephouder met schaal
Soap holder with glass
913503-02

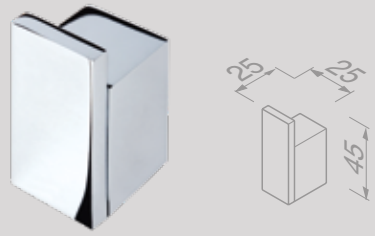

Handdoekhaak
Towel hook
913513-02

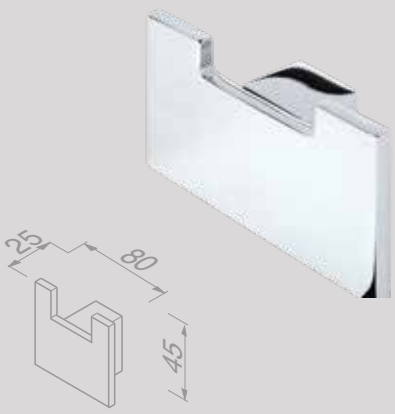

Handdoekhaak dubbel
Towel hook double
913515-02

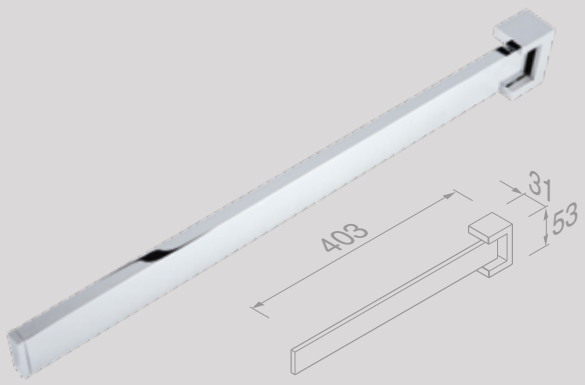

Handdoekrek 1 arm
Towel rail with 1 arm
913519-02

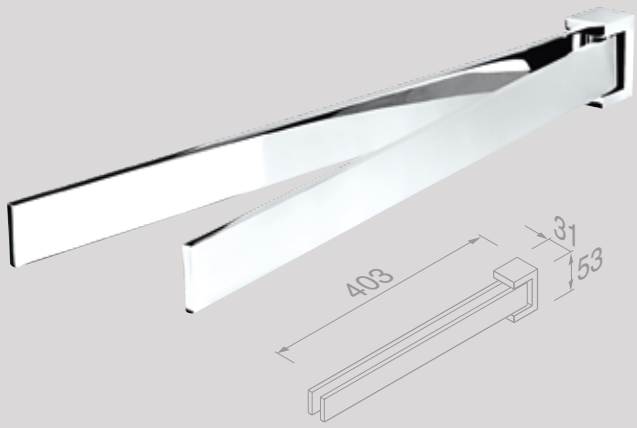

Handdoekrek 2-armig
Towel rail with 2 arms
913505-02

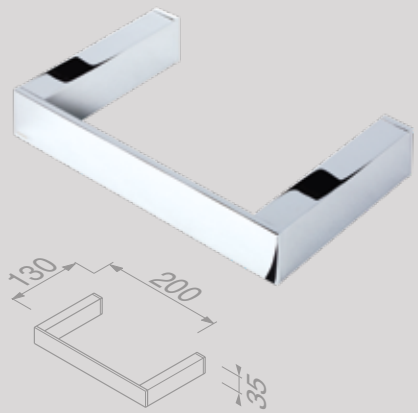

Handdoekring
Towel ring
913504-02

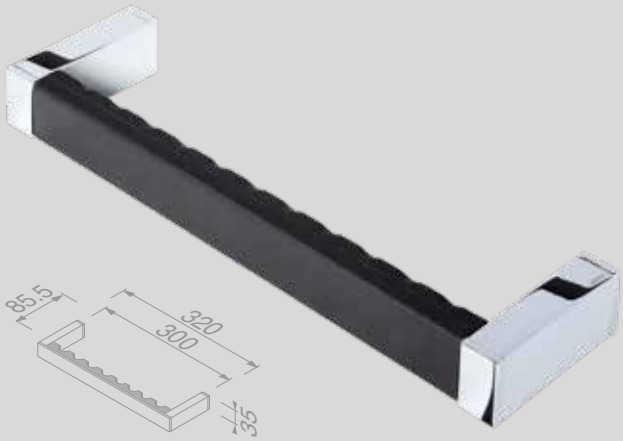

Badgreep 30 cm
Grab rail 30 cm
913506-02

Modern Art Chrome

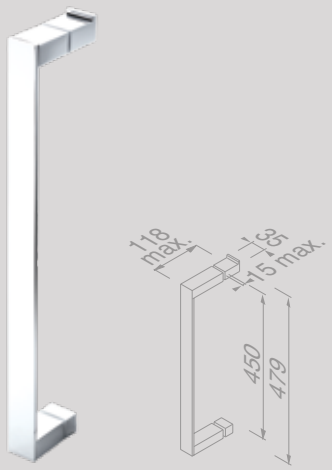

Douchedeurgreep 45 cm
Shower door handle 45 cm

913559-02-45

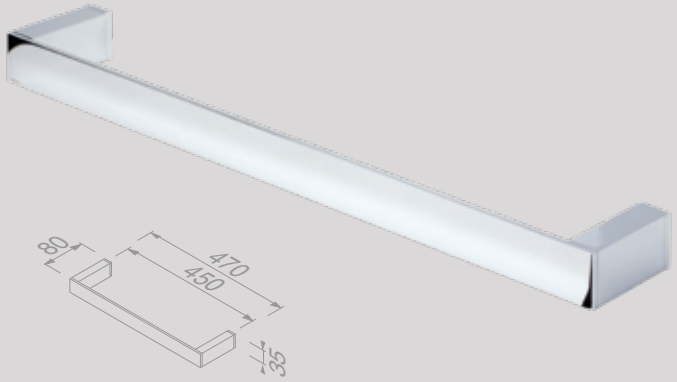

Handdoekrek 45 cm
Towel rail 45 cm

913507-02-45

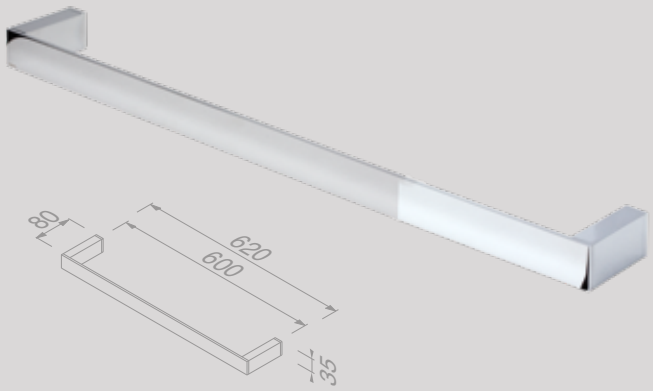

Handdoekrek 60 cm
Towel rail 60 cm

913507-02-60

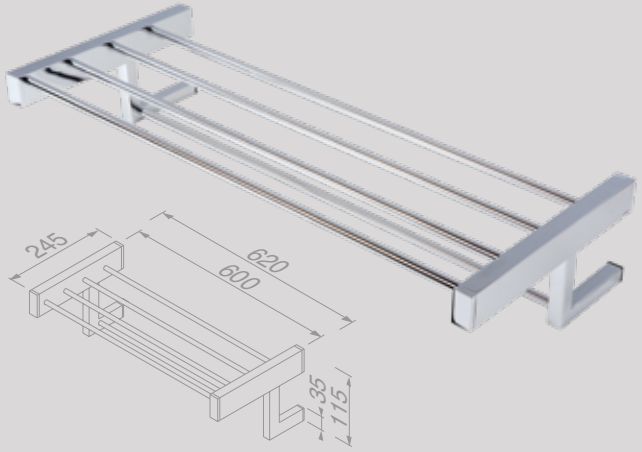

Handdoekrek met planchet 60 cm
Towel rail with shelf 60 cm

913552-02

Reserveonderdelen
De reserveonderdelen van de Modern Art-serie zijn te vinden in het hoofdstuk ‘Reserveonderdelen‘ op pagina 253.

Spare parts
Spare parts of the Modern Art collection can be found in the chapter ‘Spare parts’ on page 253.

Leev

Nieuw
New

Ontdek de mogelijkheden van Leev. Bij deze serie springt de minimalistische vormgeving direct in het oog. Met als uitgangspunt het efficiënt gebruikmaken van de woon- en leefruimte. Het resultaat is een modulaire badkamerplank, voorzien van veel opbergruimte, die naar wens gecombineerd kan worden met diverse accessoires.

Een gestroomlijnde look met een sterk living karakter creëer je met Geesa Leev. Geesa is trots dat Leev een erkenning van Goed Industrieel Ontwerp (GIO) heeft ontvangen.

Discover the possibilities of Leev. With this series, the minimalist design immediately catches the eye. The starting point is the efficient use of living space. The result is a modular bathroom shelf with ample storage space, which can be combined with various accessories as desired.

Geesa Leev creates a streamlined look with a robust living character. Geesa is proud to have been awarded the Good Industrial Design (GIO) recognition for Leev.

WARRANTY 15 YEARS

Square
collections

Leev Planchetten | Bathroom shelves

Nieuw
New

Elegantie met een rauw randje

Laat je inspireren door Leev. Minimalistisch maar personaliseerbaar. Geesa Leev vindt harmonie in functie en design. De planchetten worden in een mum van tijd een veelzijdig opbergwonder dankzij de accessoires die naar wens kunnen worden toegevoegd. Verkrijgbaar in verschillende maten, voor een optimaal gebruik van de ruimte.

Elegance with a rough edge

Be inspired by Leev. Minimalistic yet customisable. Geesa Leev finds harmony in functionality and design. The bathroom shelves become a versatile storage miracle in no time, thanks to the accessories that can be added as required. Available in different sizes to make the best use of space.

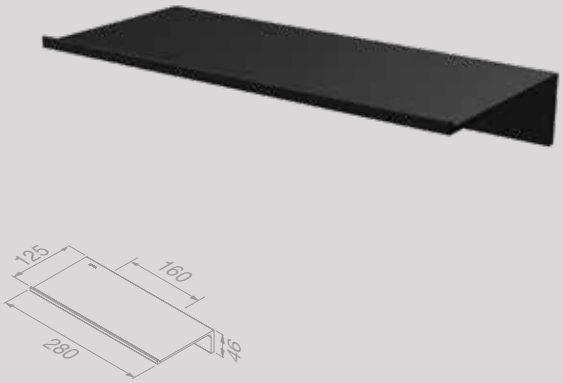

Planchet 28 cm (Black)
Bathroom shelf 28 cm (Black)

918201-06-280

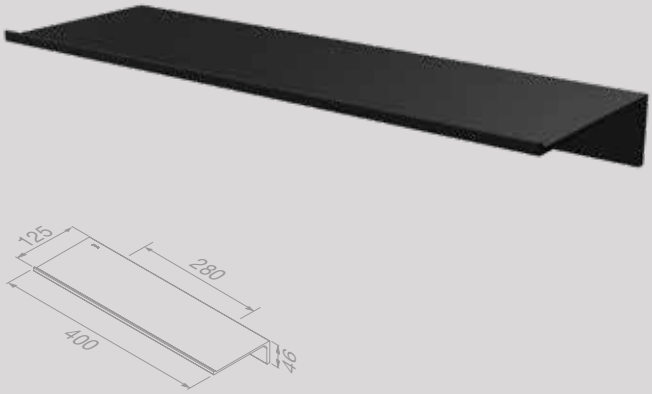

Planchet 40 cm (Black)
Bathroom shelf 40 cm (Black)

918201-06-400

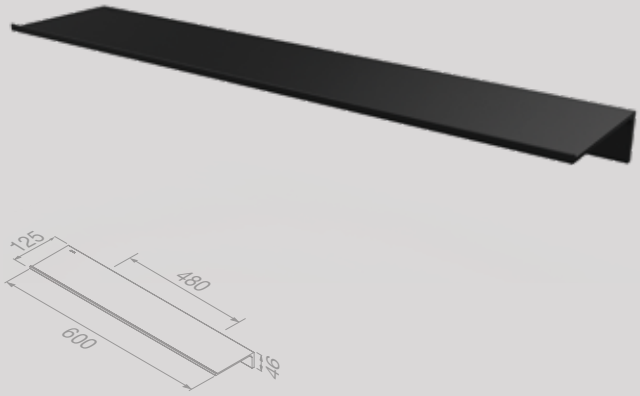

Planchet 60 cm (Black)
Bathroom shelf 60 cm (Black)

918201-06-600

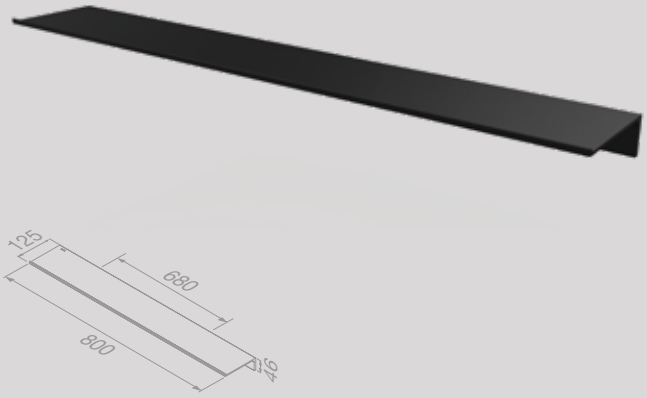

Planchet 80 cm (Black)
Bathroom shelf 80 cm (Black)

918201-06-800

Leev Accessoires | Accessories

Nieuw
New

Mix it up

Exclusiviteit, volledig afgestemd op individueel gebruik. De uitwisselbare accessoires combineer je eenvoudig met onze Leev planchetten. Verander naar eigen behoefte, zonder iets aan de basis te veranderen. Idee: kijk eens naar onze tijdloze klassieker Nemox. De Nemox accessoires zijn verkrijgbaar in verschillende kleuren en een perfecte match.

Mix it up

Exclusivity, tailored to individual use. The interchangeable accessories are easy to combine with our Leev bathroom shelves. Transform it as you see fit, without changing the basic design. Tip: take a look at our timeless classic Nemox. The Nemox accessories are available in various colours for a perfect match.

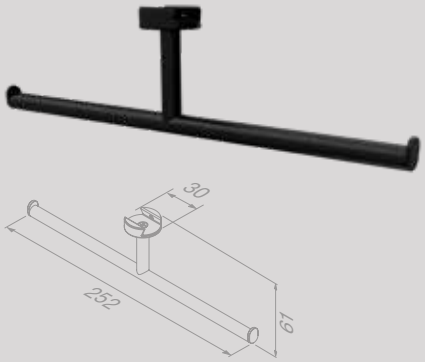

Toiletrolhouder zonder klep dubbel (Black)
Toilet roll holder without cover double (Black)
918204-06

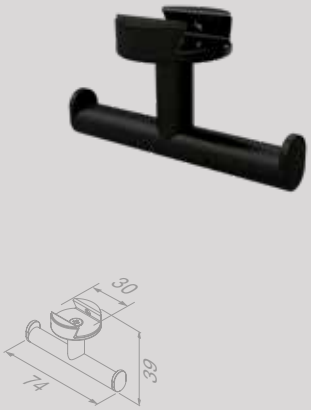

Handdoekhaak (Black)
Towel hook (Black)
918215-06

Haak voor wisser (Black)
Hook for wiper (Black)
918266-06

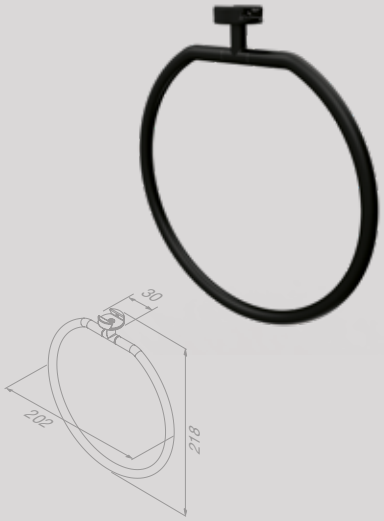

Handdoekring (Black)
Towel ring (Black)
918212-06

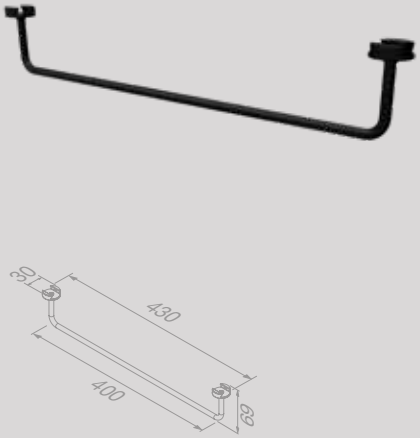

Handdoekrek 40 cm (Black)
Towel rail 40 cm (Black)
918207-06

Leev Accessoires | Accessories

Nieuw
New

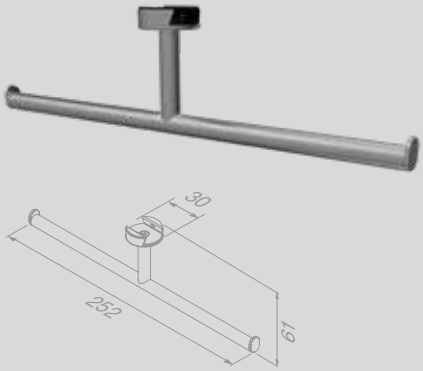

Toiletrolhouder zonder klep dubbel (Brushed stainless steel)
Toilet roll holder without cover double (Brushed stainless steel)
918212-05

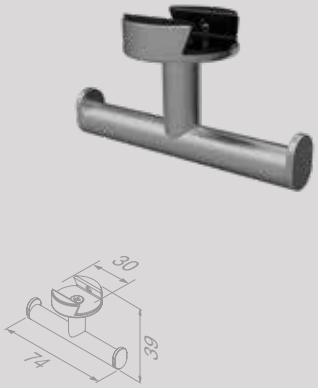

Handdoekhaak (Brushed stainless steel)
Towel hook (Brushed stainless steel)
918215-05

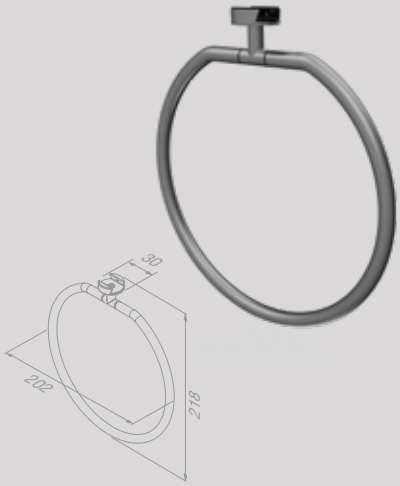

Handdoekring (Brushed stainless steel)
Towel ring (Brushed stainless steel)
918204-05

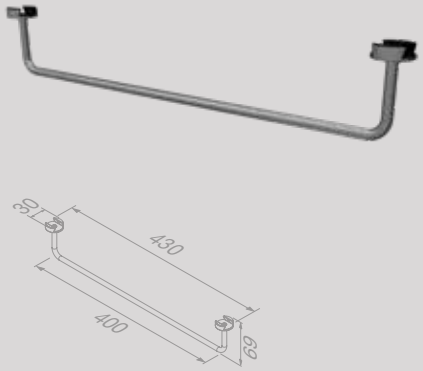

Handdoekrek 40 cm (Brushed stainless steel)
Towel rail 40 cm (Brushed stainless steel)
918212-05

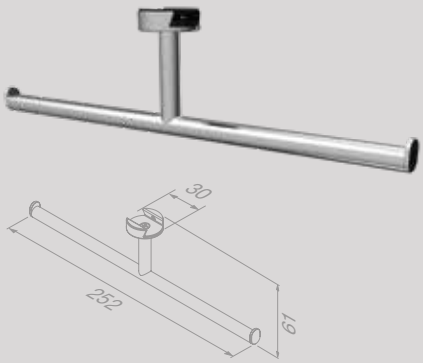

Toiletrolhouder zonder klep dubbel (Chrome)
Toilet roll holder without cover double (Chrome)
918212-02

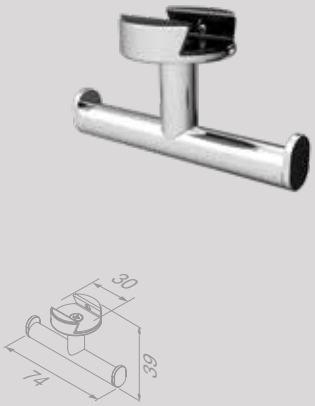

Handdoekhaak (Chrome)
Towel hook (Chrome)
918215-02

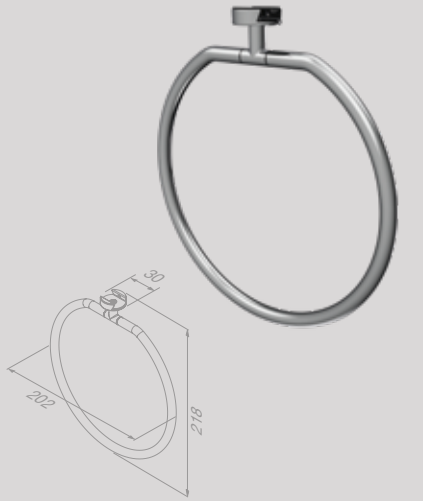

Handdoekring (Chrome)
Towel ring (Chrome)
918204-02

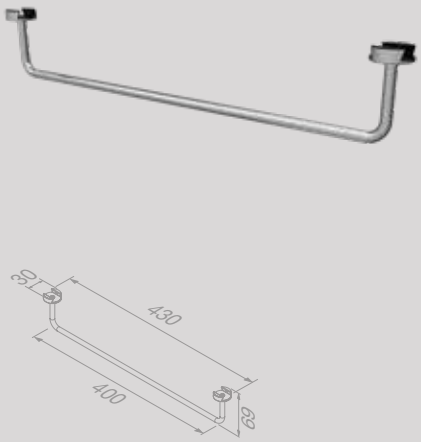

Handdoekrek 40 cm (Chrome)
Towel rail 40 cm (Chrome)
918207-02

Leev Gecombineerde planchetten | Modular bathroom shelves

Nieuw
New

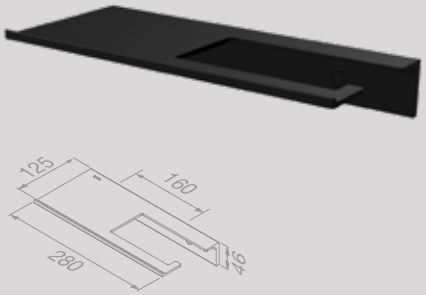

Planchet 28 cm met toiletrolhouder zonder klep (Black)
Bathroom shelf 28 cm with toilet roll holder without cover (Black)
918209-06-280

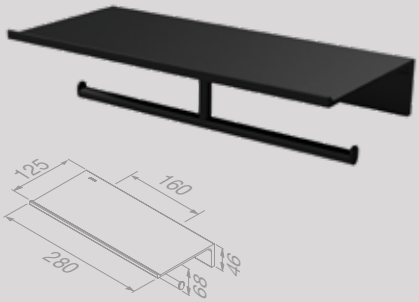

Planchet 28 cm met toiletrolhouder zonder klep dubbel (Black)
Bathroom shelf 28 cm with toilet roll holder without cover double (Black)
918212-06-280

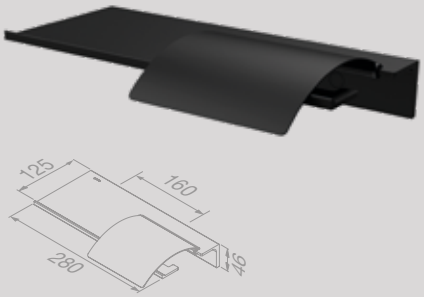

Planchet 28 cm met toiletrolhouder met klep (Black)
Bathroom shelf 28 cm with toilet roll holder with cover (Black)
918208-06-280

Planchet 28 cm met handdoekhaak en zeepdispenser 200 ml (Black)
Bathroom shelf 28 cm with towel hook and soap dispenser 200 ml (Black)
918216-06-280

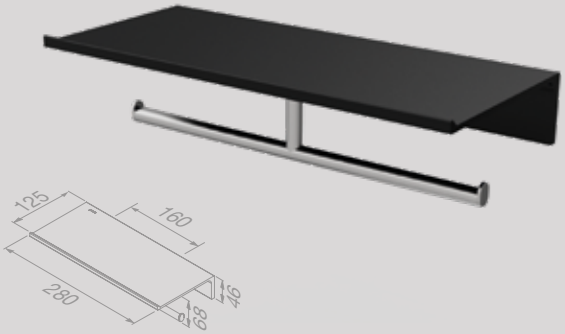

Planchet 28 cm met toiletrolhouder zonder klep dubbel (Black/Brushed stainless steel)
Bathroom shelf 28 cm with toilet roll holder without cover double (Black/Brushed stainless steel)
918212-05-280

Planchet 28 cm en zeepdispenser 200 ml met handdoekhaak (Black/Brushed stainless steel)
Bathroom shelf 28 cm with towel hook and soap dispenser 200 ml (Black/Brushed stainless steel)
918216-05-280

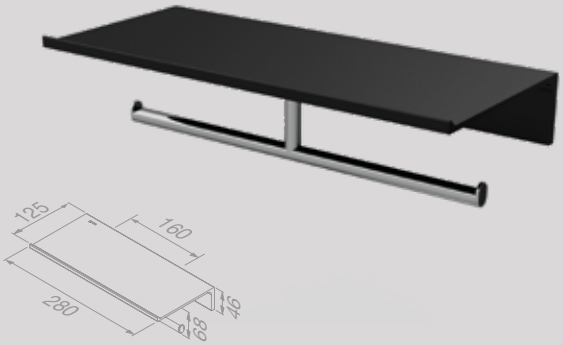

Planchet 28 cm met toiletrolhouder zonder klep dubbel (Black/Chrome)
Bathroom shelf 28 cm with toilet roll holder without cover double (Black/Chrome)
918212-02-280

Leev Gecombineerde planchetten | Modular bathroom shelves

Nieuw
New

Planchet 28 cm en zeepdispenser 200 ml met handdoekhaak (Black/Chrome)
Bathroom shelf 28 cm with towel hook and soap dispenser 200 ml (Black/Chrome)

918216-02-280

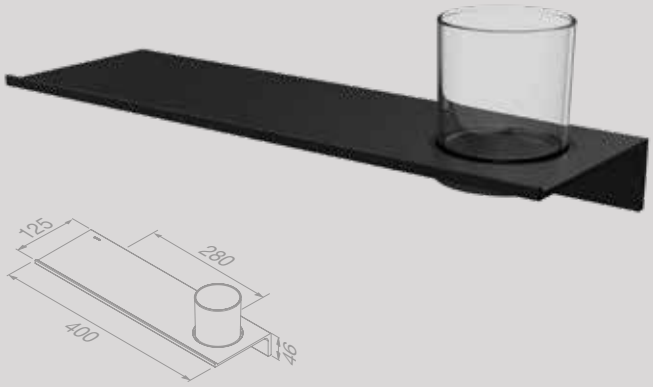

Planchet 40 cm met glas (Black)
Bathroom shelf 40 cm with glass (Black)

918202-06-400

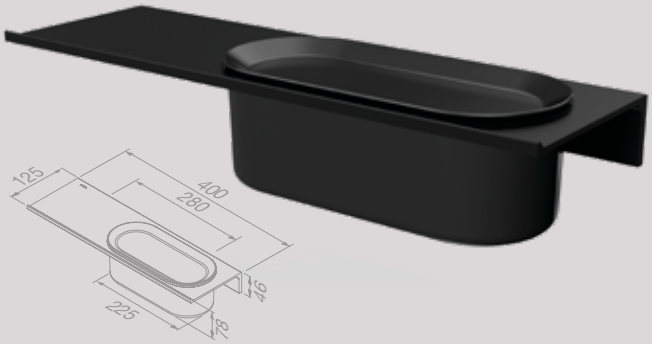

Planchet 40 cm met douchemand 22,5 cm (Black)
Bathroom shelf 40 cm with shower basket 22,5 cm (Black)

918220-06-400

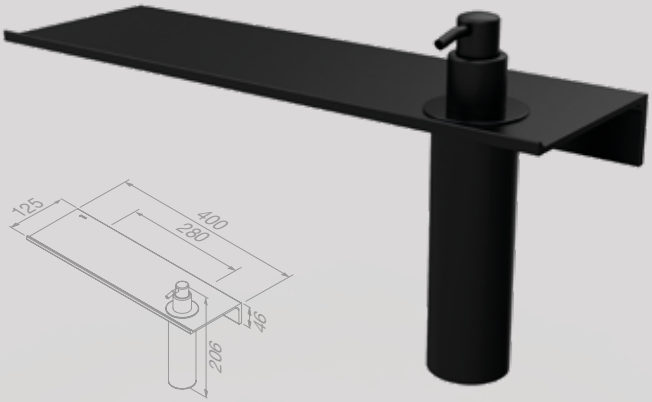

Planchet 40 cm met zeepdispenser 200 ml (Black)
Bathroom shelf 40 cm with soap dispenser 200 ml (Black)

918216-06-400

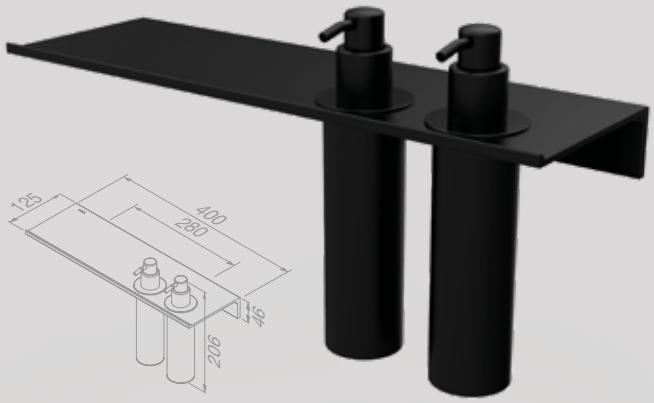

Planchet 40 cm met dispenser multi 200 ml (Black)
Bathroom shelf 40 cm with dispenser multi 200 ml (Black)

918217-06-400

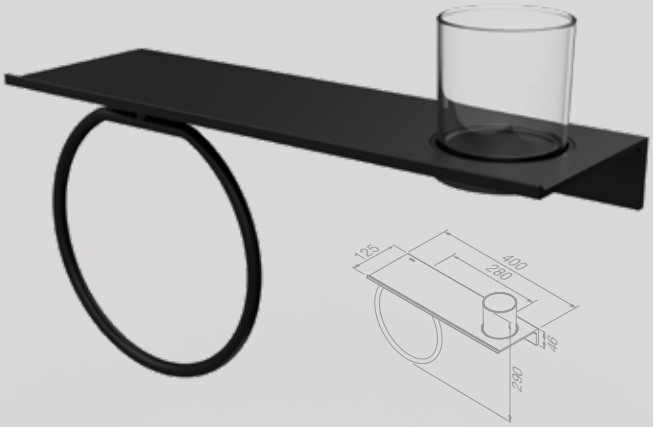

Planchet 40 cm met handdoekring met glas (Black)
Bathroom shelf 40 cm with towel ring with glass (Black)

918204-06-400

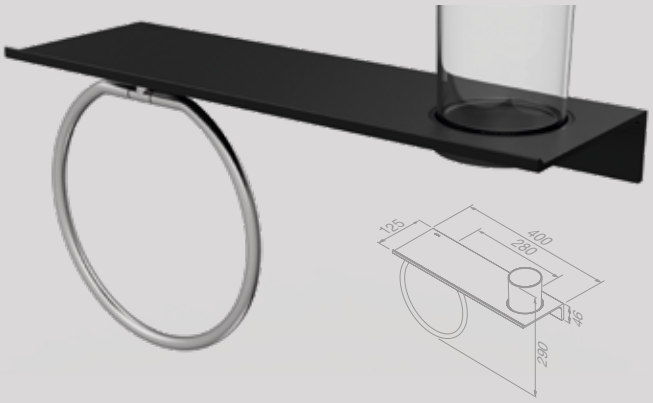

Planchet 40 cm met handdoekring met glas (Black/Brushed stainless steel)
Bathroom shelf 40 cm with towel ring with glass (Black/Brushed stainless steel)

918204-05-400

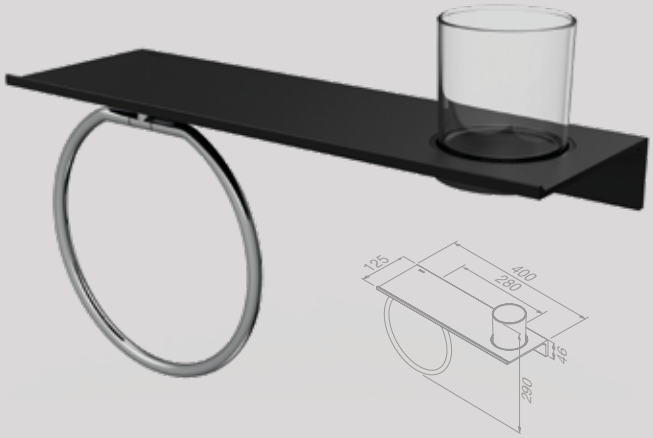

Planchet 40 cm met handdoekring met glas (Black/Chrome)
Bathroom shelf 40 cm with towel ring with glass (Black/Chrome)

918204-02-400

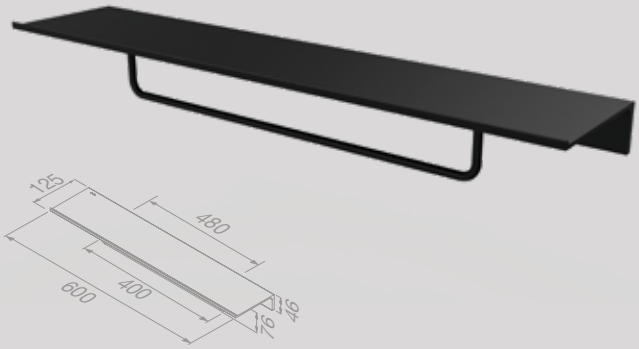

Planchet 60 cm met handdoekrek 40 cm (Black)
Bathroom shelf 60 cm with towel rail 40 cm (Black)

918207-06-600

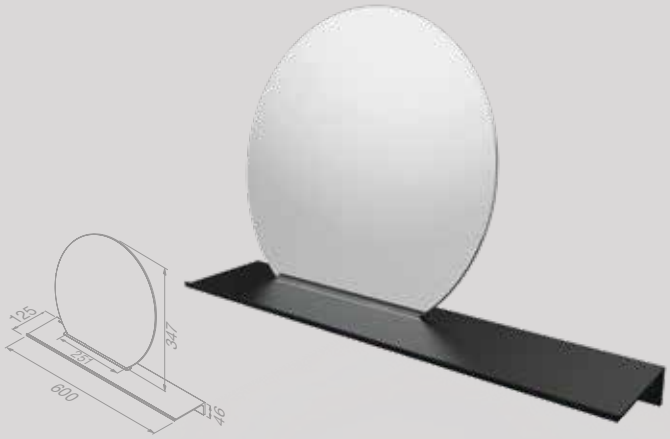

Planchet 60 cm met spiegel (Black)
Bathroom shelf 60 cm with mirror (Black)

918224-06-600

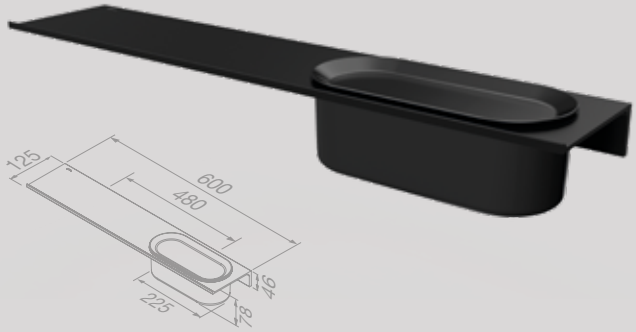

Planchet 60 cm met douchemand 22,5 cm (Black)
Bathroom shelf 60 cm with shower basket 22.5 cm (Black)

918220-06-600

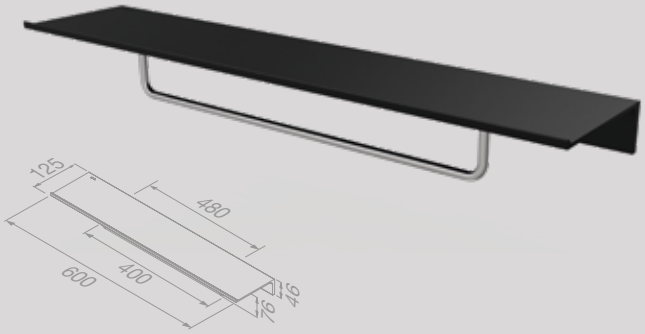

Planchet 60 cm met handdoekrek 40 cm (Black/Brushed stainless steel)
Bathroom shelf 60 cm with towel rail 40 cm (Black/Brushed stainless steel)

918207-05-600

Leev Gecombineerde planchetten | Modular bathroom shelves

Nieuw
New

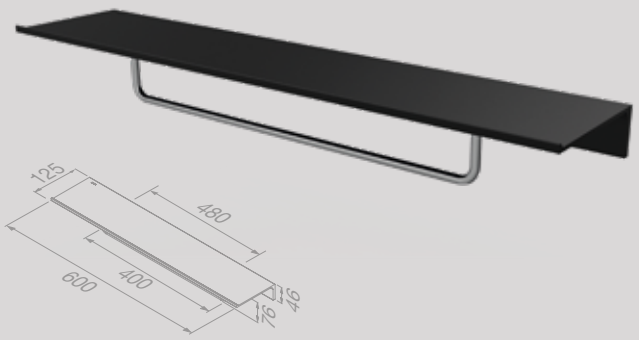

Planchet 60 cm met handdoekrek 40 cm (Black/Chrome)
Bathroom shelf 60 cm with towel rail 40 cm (Black/Chrome)
918207-02-600

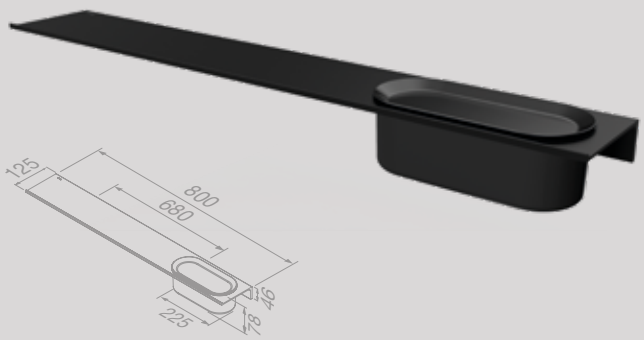

Planchet 80 cm met douchemand 22,5 cm (Black)
Bathroom shelf 80 cm with shower basket 22.5 cm (Black)
918220-06-800

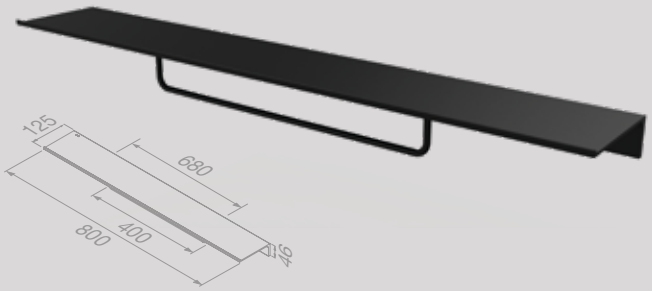

Planchet 80 cm met handdoekrek 40 cm (Black)
Bathroom shelf 80 cm with towel rail 40 cm (Black)
918207-06-800

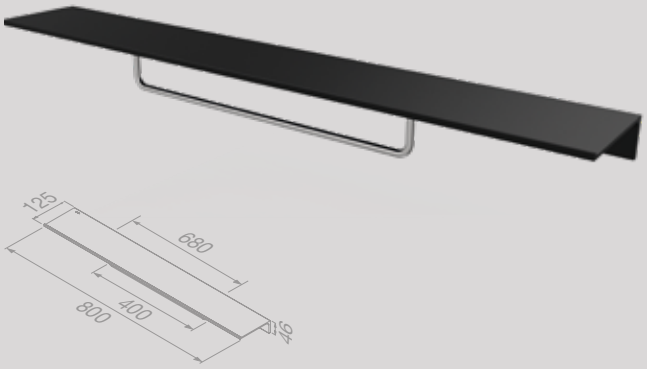

Planchet 80 cm met handdoekrek 40 cm (Black/Brushed stainless steel)
Bathroom shelf 80 cm with towel rail 40 cm (Black/Brushed stainless steel)
918207-05-800

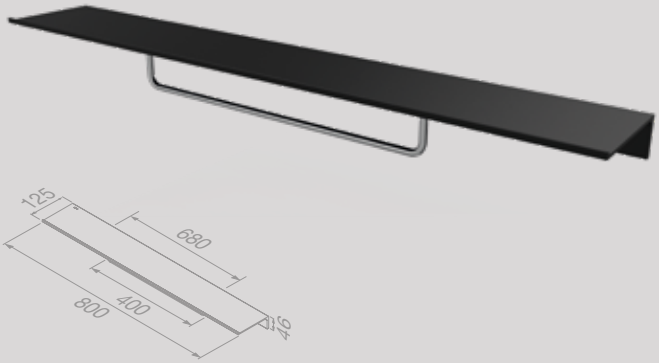

Planchet 80 cm met handdoekrek 40 cm (Black/Chrome)
Bathroom shelf 80 cm with towel rail 40 cm (Black/Chrome)
918207-02-800

Reserveonderdelen
De reserveonderdelen van de Leev-serie zijn te vinden in het hoofdstuk ‘Reserveonderdelen‘ op pagina 253.

Spare parts
Spare parts of the Leev collection can be found in the chapter ‘Spare parts’ on page 253.

Leev is ook goed te combineren met onze Nemox accessoires | Leev can also be combined with our Nemox accessories

Nemox black

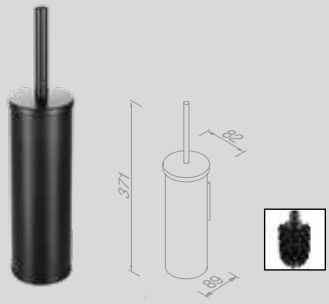

Toiletborstel met houder (Zwarte borstelkop)
Toilet brush and holder (Black brush head)
916511-66

Zeepdispenser 200 ml
Soap dispenser 200 ml
916516-06

Handdoekhaak
Towel hook
916513-06

Nemox brushed stainless steel

Toiletborstel met houder (Witte borstelkop)
Toilet brush and holder (White brush head)
916511-05

Zeepdispenser 200 ml
Soap dispenser 200 ml
916527-05

Handdoekhaak
Towel hook
916513-05

Nemox chrome

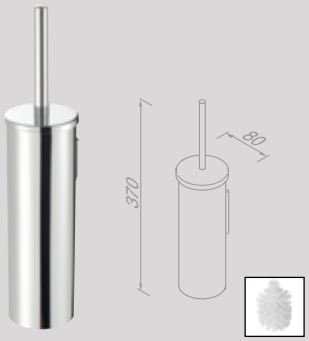

Toiletborstel met houder (Witte borstelkop)
Toilet brush and holder (White brush head)
916511-02

Zeepdispenser 200 ml
Soap dispenser 200 ml
916527-02

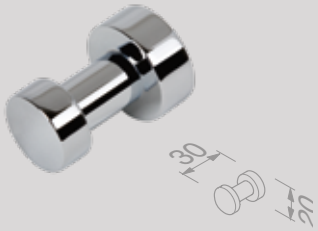

Handdoekhaak
Towel hook
916513-02

Nemox brushed gold

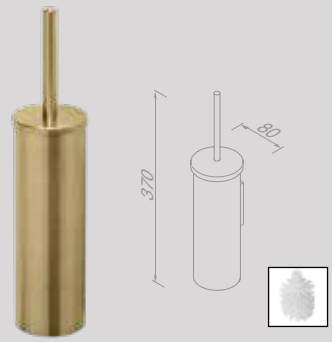

Toiletborstel met houder (Witte borstelkop)
Toilet brush and holder (White brush head)
916511-07

Zeepdispenser 200 ml
Soap dispenser 200 ml
916516-07

Handdoekhaak
Towel hook
916513-07

Nexx

Kloek is de uitstraling van het vierkant dat de basis vormt voor elk onderdeel van de Nexx-collectie. Subtiel het spel met ronde vormen in elk onderdeel dat er aanleiding voor geeft. De optelsom: maximale functionaliteit en uitstraling.

The square that forms the basis for every part of the Nexx collection has a very robust appearance. It contrasts with the subtle play with round shapes, resulting in maximum functionality and appearance.

WARRANTY 15 YEARS

Square collections

Nexx Chrome

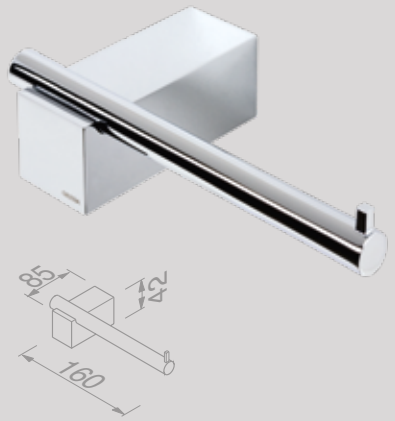

Toiletrolhouder
Toilet roll holder
917509-02

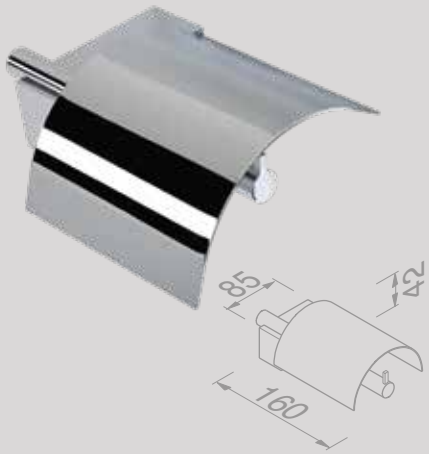

Toiletrolhouder met klep
Toilet roll holder with cover
917508-02

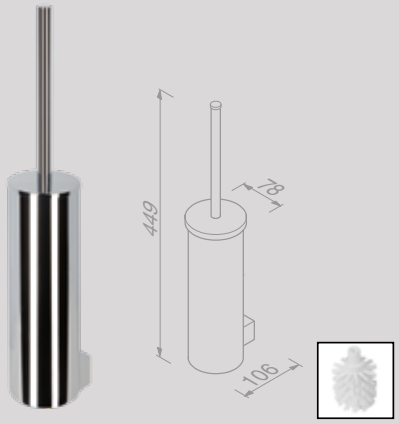

Toiletborstel met houder
Toilet brush with holder
917510-02

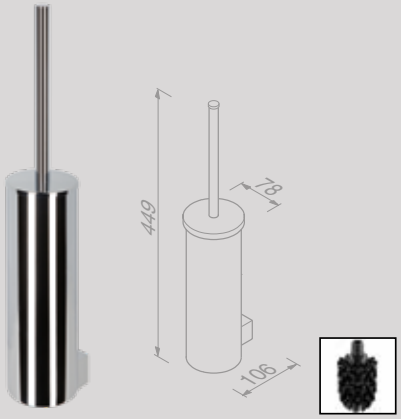

Toiletborstel met houder
Toilet brush with holder
917510-06

Toiletaccessoireset
Toilet accessories set
917500-02-115

Zeepdispenser 200 ml
Soap dispenser 200 ml
917516-02

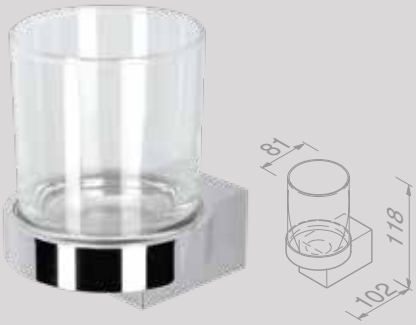

Glashouder met glas
Glass holder with glass
917502-02

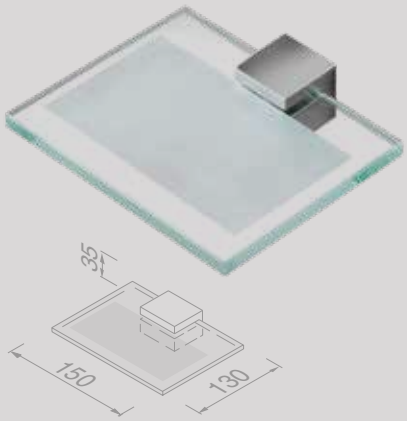

Zeephouder
Soap holder
917543-02

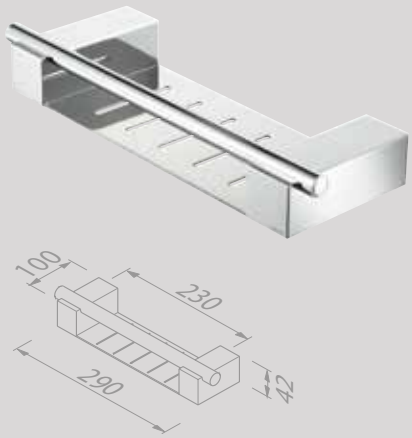

Douchemand 29 cm
Shower basket 29 cm
917520-02

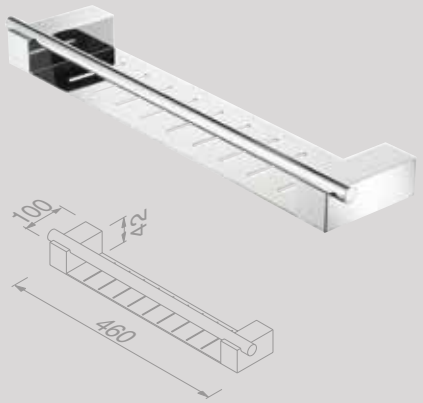

Douchemand 46 cm
Shower basket 46 cm
917514-02

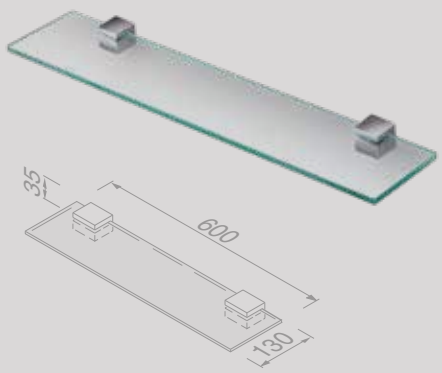

Planchet 60 cm
Bathroom shelf 60 cm
917545-02

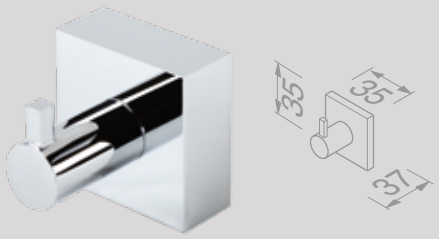

Handdoekhaak
Towel hook
917511-02

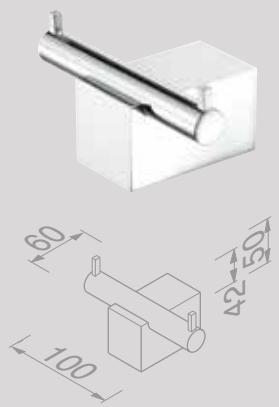

Handdoekhaak dubbel
Towel hook double
917515-02

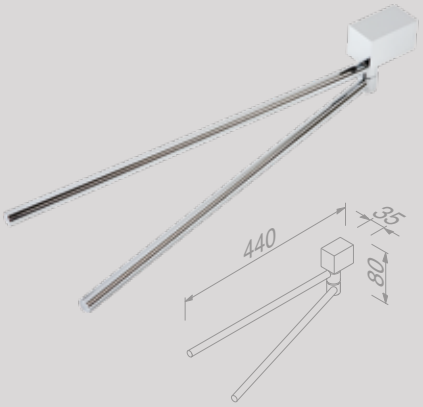

Handdoekrek 2-armig
Towel rail with 2 arms
917505-02

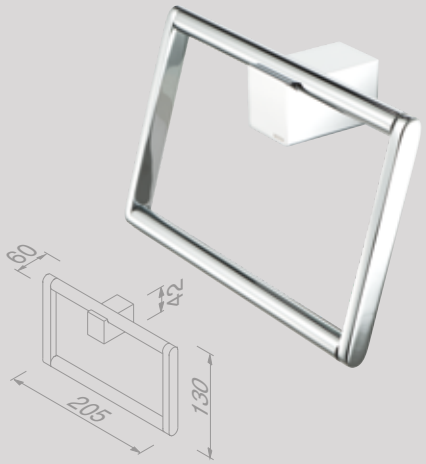

Handdoekring
Towel ring
917504-02

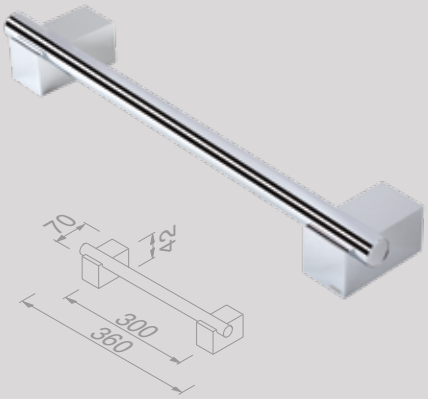

Badgreep 30 cm
Grab rail 30 cm
917506-02

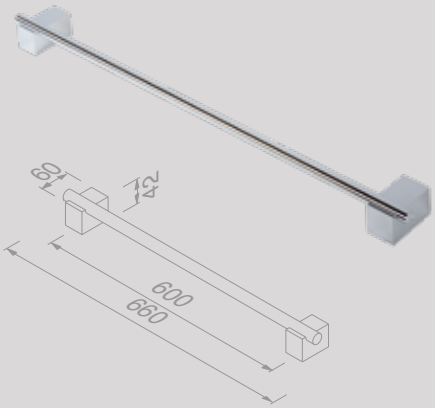

Handdoekrek 60 cm
Towel rail 60 cm
917507-02

Reserveonderdelen
De reserveonderdelen van de Nexx -serie zijn te vinden in het hoofdstuk ‘Reserveonderdelen‘ op pagina 254.

Spare parts
Spare parts of the Nexx collection can be found in the chapter ‘Spare parts’ on page 254.

Tone

Wie de accessoires uit de collectie Tone - bekroond met de iF Design Award - voor het eerst ziet, kijkt minstens nog een keer. Wat is het dat Tone onderscheidt? Weelderigheid zonder opsmuk, gratie met kracht. Verkrijgbaar in chroom, maar dat raadde je al.

When you see the accessories from the Tone collection - an iF Design Award-winning collection - for the first time, you'll look again, at least once. What is it that sets Tone apart? Unadorned exuberance, grace with power. Available in chrome, but you've already guessed that.

WARRANTY 15 YEARS

Organic collections

iF DESIGN AWARD 2015

Tone Chrome

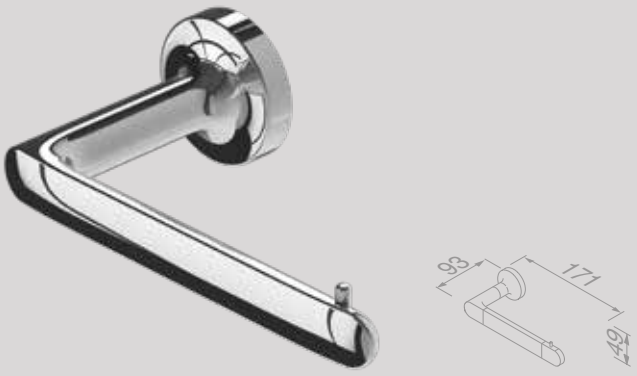

Toiletrolhouder
Toilet roll holder
917309-02-R

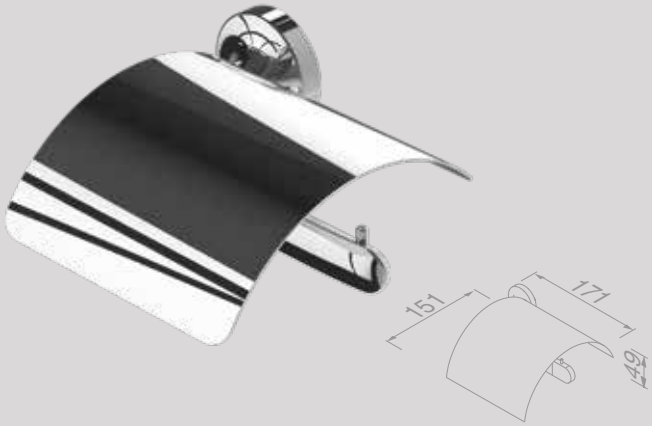

Toiletrolhouder met klep
Toilet roll holder with cover
917308-02-R

Toiletaccessoireset
Toilet accessories set
917300-02-115

Reserverolhouder
Spare toilet roll holder
917312-02

Zeepdispenser 200 ml
Soap dispenser 200 ml
917316-02

Glashouder met glas
Glass holder with glass
917302-02

Zeephouder met schaal
Soap holder with glass

917303-02

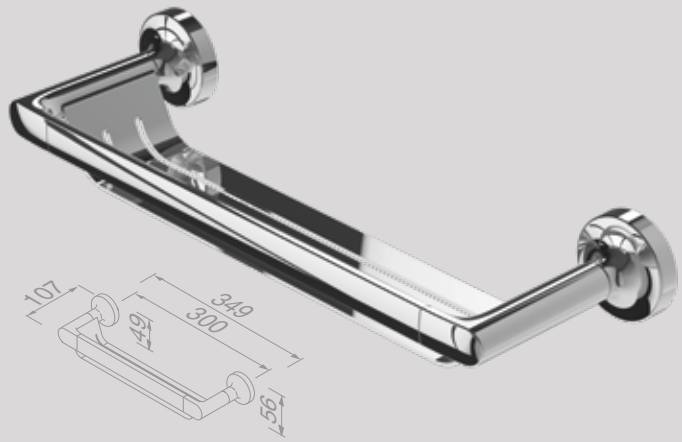

Douchemand 30 cm
Shower basket 30 cm

917314-02-30

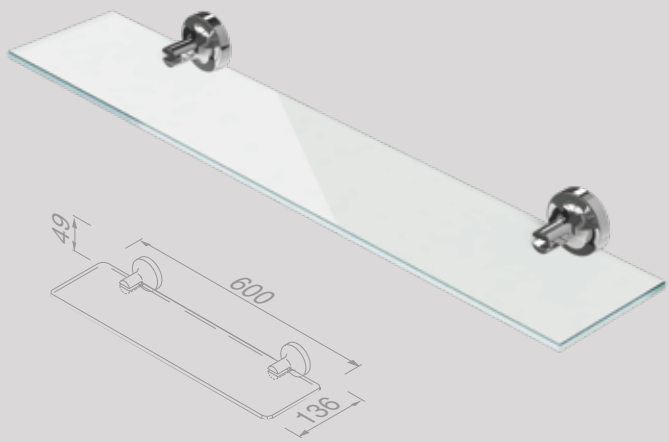

Planchet 60 cm
Bathroom shelf 60 cm

917301-02-60

Handdoekhaak klein
Towel hook small

917360-02

Handdoekhaak groot
Towel hook large

917313-02

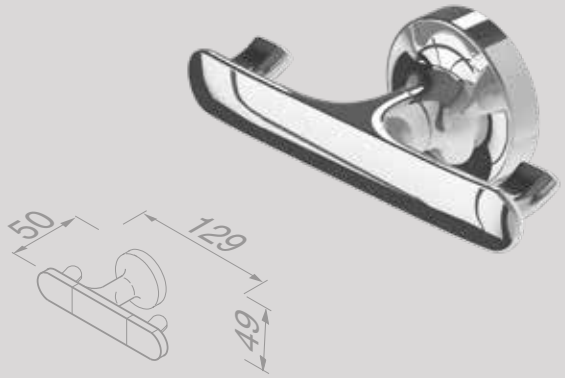

Handdoekhaak dubbel
Towel hook double

917315-02

Tone Chrome

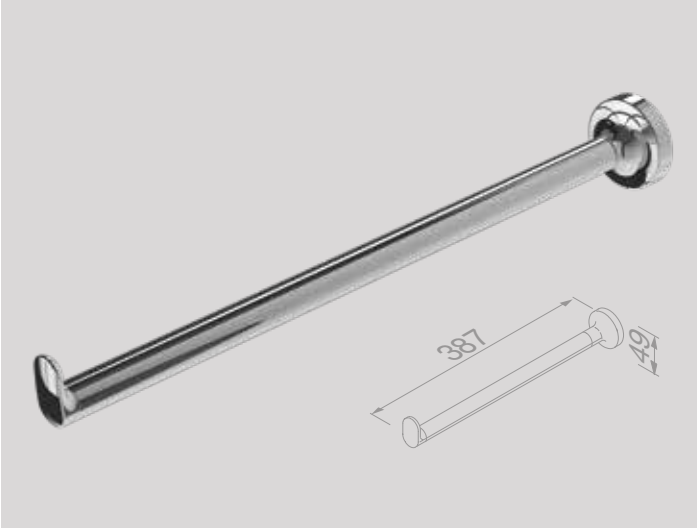

Handdoekrek 1 arm
Towel rail with 1 arm

917319-02

Handdoekring
Towel ring

917304-02

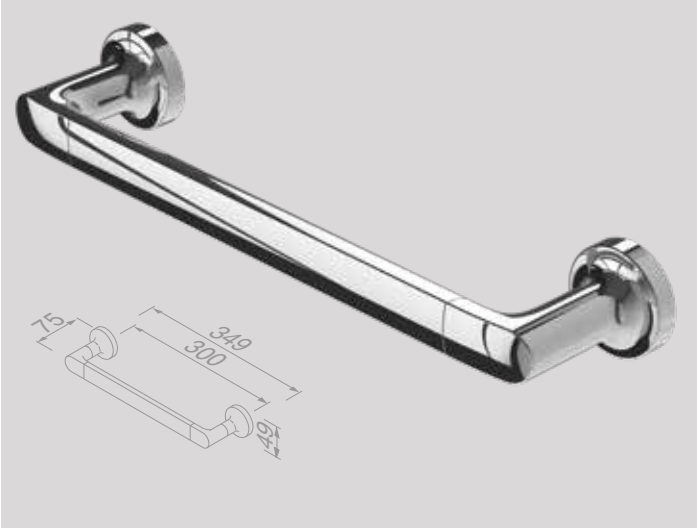

Badgreep 30 cm
Grab rail 30 cm

917306-02

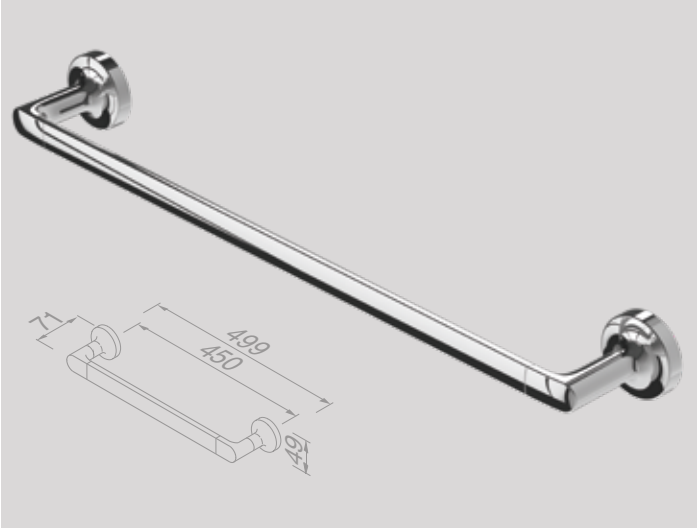

Handdoekrek 45cm
Towel rail 45 cm

917307-02-45

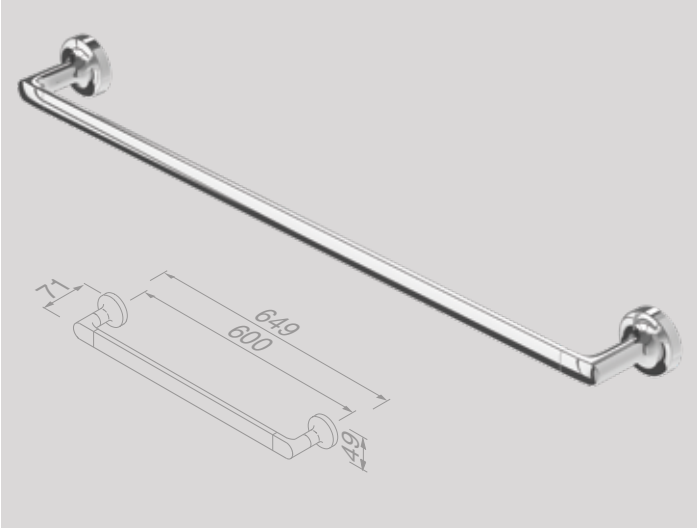

Handdoekrek 60 cm
Towel rail 60 cm

917307-02-60

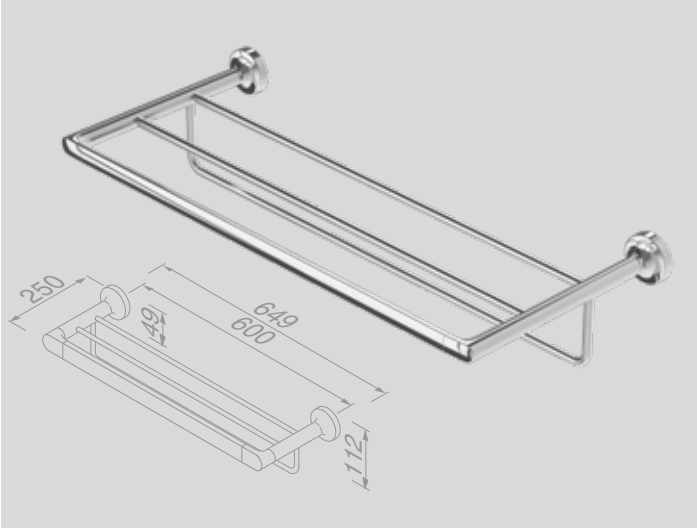

Handdoekrek met planchet 60 cm
Towel rail with shelf 60 cm

917352-02

Reserveonderdelen
De reserveonderdelen van de Tone-serie zijn te vinden in het hoofdstuk ‘Reserveonderdelen‘ op pagina 255.

Spare parts
Spare parts of the Tone collection can be found in the chapter ‘Spare parts’ on page 255.

Nemox

Gestileerde ronde vormen. Geen enkele overbodigheid, minder is meer. Complete serie accessoires. Keuze uit chroom, RVS geborsteld, zwart, zwart metaal geborsteld en goud geborsteld.

Stylized round shapes. Nothing superfluous, less is more. Complete range of accessories. Choice of chrome, brushed stainless steel, black, brushed metal black and brushed gold.

WARRANTY 15 YEARS

Round collections

Nemox
Brushed metal black

De geborstelde zwartmetalen accessoires voelen zich thuis in zowel een industrieel badkamerontwerp als in een sober chique badkameromgeving. Spannend hoe de stoere finish zich verhoudt tot het verfijnde ontwerp. Alle accessoires vervaardigd van RVS.

The brushed metal black accessories are right at home both in an industrial design bathroom and in a soberly chic bathroom environment. The contrast of the tough finish with the refined design is a sensory delight. All accessories are made of stainless steel.

Nemox Brushed metal black

Toiletrolhouder
Toilet roll holder
916509-09

Toiletrolhouder met klep
Toilet roll holder with cover
916508-09

Toiletborstel met houder muurbevestiging
Toilet brush and holder wall-mounted
916511-09

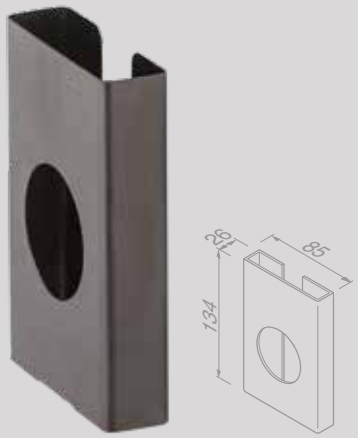

Houder voor hygiënische zakjes
Hygienic bag dispenser
91122-09

Zeepdispenser 200 ml
Soap dispenser 200 ml
916516-09

Glashouder met glas
Glass holder with glass
916502-09

Zeephouder met schaal
Soap holder with glass
916503-09

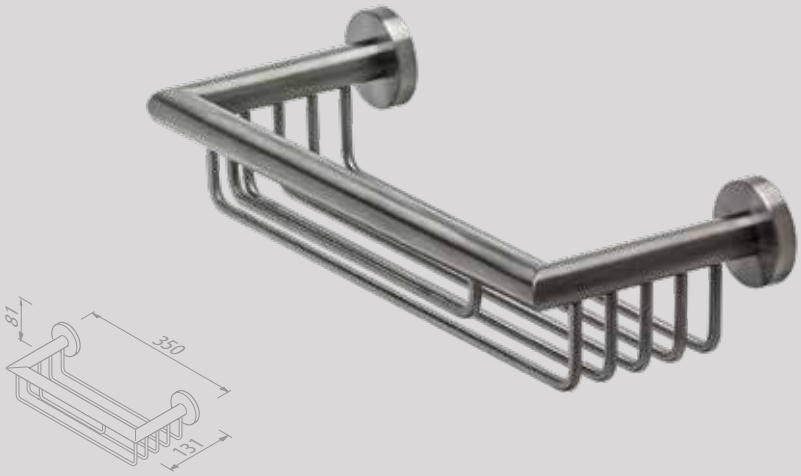

Douchemand 30 cm
Shower basket 30 cm
916514-09-30

Handdoekhaak
Towel hook
916513-09

Badgreep 30 cm
Grab rail 30 cm
916506-09

Handdoekrek 45 cm
Towel rail 45 cm
916507-09-45

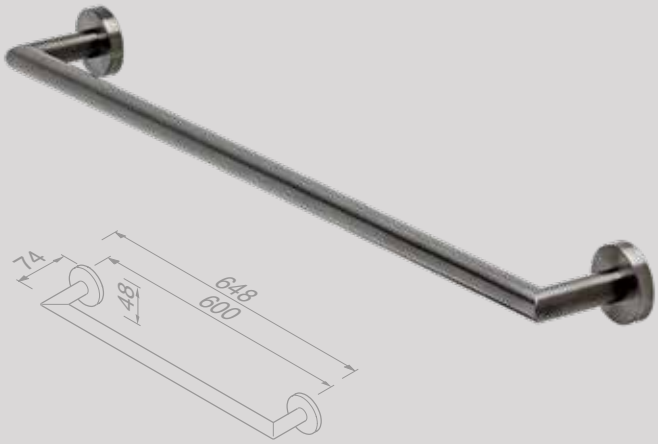

Handdoekrek 60 cm
Towel rail 60 cm
916507-09-60

Reserveonderdelen
De reserveonderdelen van de Nemox Brushed metal black-serie zijn te vinden in het hoofdstuk ‘Reserveonderdelen‘ op pagina 255.

Spare parts
Spare parts of the Nemox Brushed metal black collection can be found in the chapter ‘Spare parts’ on page 255.

Nemox
Brushed gold

Nemox Brushed gold laat zien hoe je een trend bijna onopvallend een prominente plaats geeft in de badkamer. Prettig aanwezige accessoires, die niet voortdurend op de voorgrond treden.
Het beslissende detail is de hoogwaardige, geborsteld gouden finish op de RVS basis. Past in modern-klassiek en trendy.

Nemox Brushed gold shows how to use trends in an understated, yet refined manner in the bathroom. Attractive accessories that don't need the centre of attention.
The decisive detail is the high-quality, Brushed gold finish on the stainless steel base. Ideal for modern-classical and trendy styles.

Nemox Brushed gold

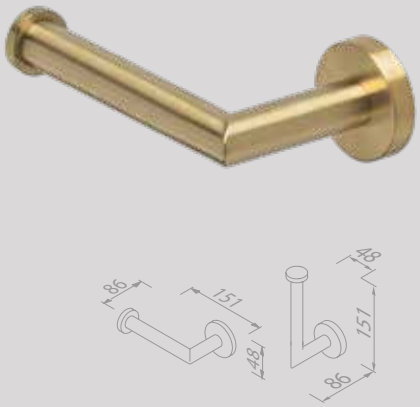

Toiletrolhouder
Toilet roll holder
916509-07

Toiletrolhouder met klep
Toilet roll holder with cover
916508-07

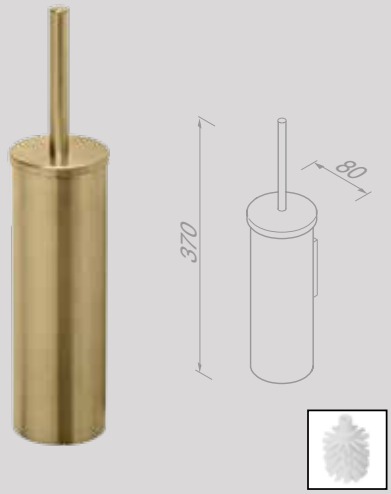

Toiletborstel met houder muurbevestiging
Toilet brush and holder wall-mounted
916511-07

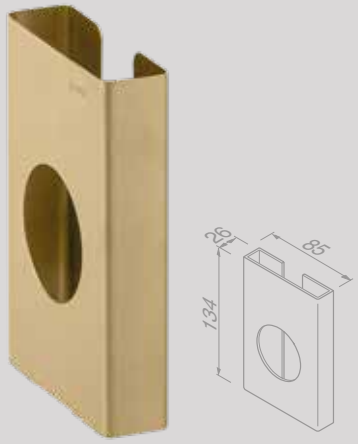

Houder voor hygiënische zakjes
Hygienic bag dispenser
91122-07

Zeepdispenser 200 ml
Soap dispenser 200 ml
916516-07

Glashouder met glas
Glass holder with glass
916502-07

Zeephouder met schaal
Soap holder with glass
916503-07

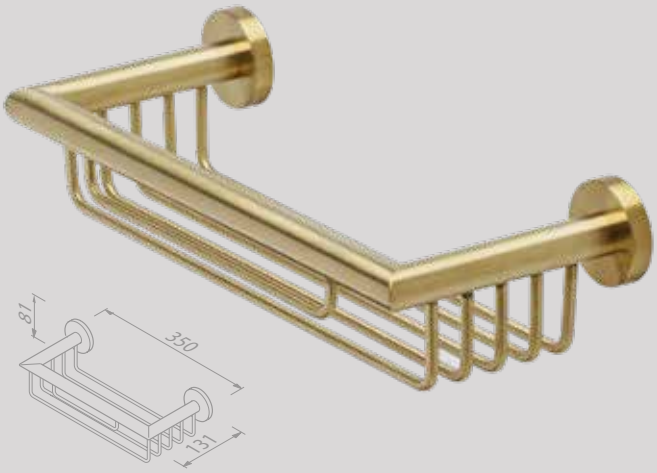

Douchemand 30 cm
Shower basket 30 cm
916514-07-30

Handdoekhaak
Towel hook
916513-07

Badgreep 30 cm
Grab rail 30 cm
916506-07

Handdoekrek 45 cm
Towel rail 45 cm
916507-07-45

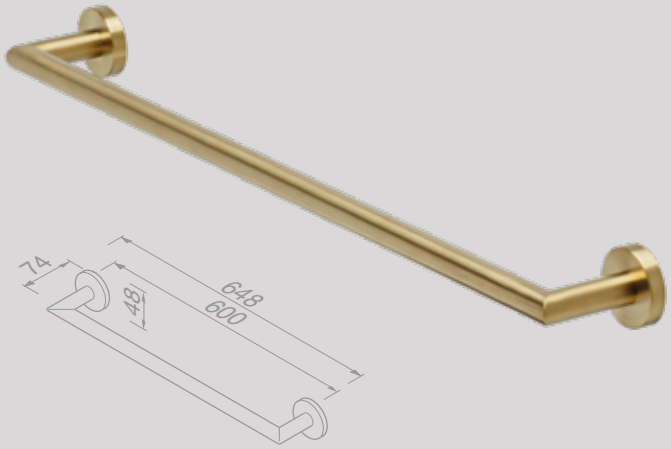

Handdoekrek 60 cm
Towel rail 60 cm
916507-07-60

Reserveonderdelen
De reserveonderdelen van de Nemox Brushed gold-serie zijn te vinden in het hoofdstuk ‘Reserveonderdelen‘ op pagina 255.

Spare parts
Spare parts of the Nemox Brushed gold collection can be found in the chapter ‘Spare parts’ on page 255.

Nemox
Black

De stijlvolle belijning en contrasterende vormen van de Nemox-collectie laten zien dat ritme en variatie een belangrijke rol spelen. De diepzwarte kleur van de serie geeft kracht aan deze bijzondere vormentaal.

Stylish lines and contrasting forms of the Nemox collection reveal how rhythm and variation play an important role. The deep black shows how powerful the design language of this collection really is.

Nemox Black

Toiletrolhouder
Toilet roll holder
916509-06

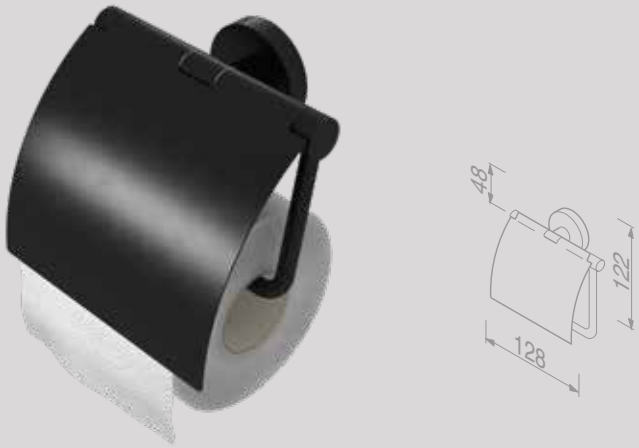

Toiletrolhouder met klep
Toilet roll holder with cover
916508-06

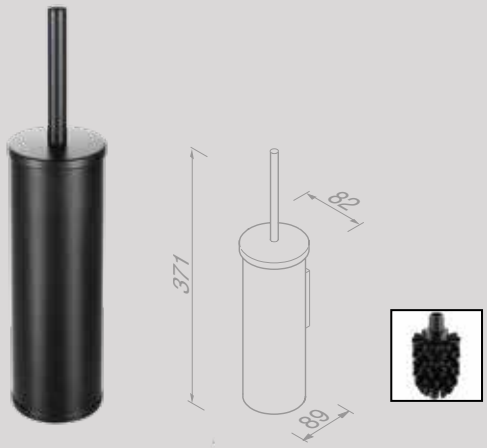

Toiletborstel met houder muurbevestiging
Toilet brush with holder wall-mounted
916511-66

Toiletaccessoireset
Toilet accessories set
916500-06-115

Reserverolhouder
Spare toilet roll holder
916512-06

Zeepdispenser 200 ml
Soap dispenser 200 ml
916516-06

Glashouder met glas
Glass holder with glass

916502-06

Zeephouder met schaal
Soap holder with glass

916503-06

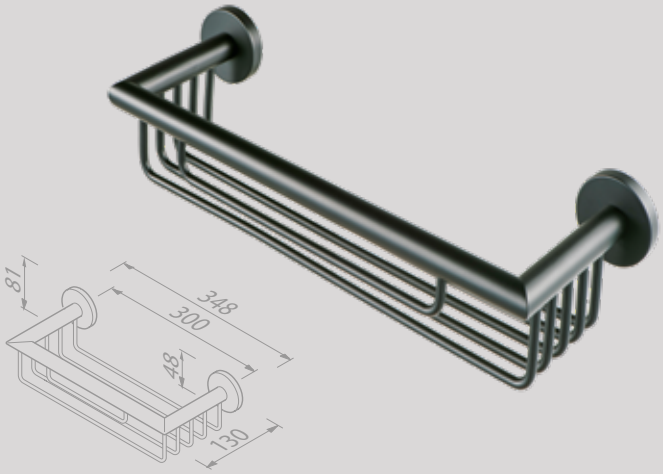

Douchemand 30 cm
Shower basket 30 cm

916514-06-30

Handdoekhaak
Towel hook

916513-06

Handdoekhaak dubbel
Towel hook double

916515-06

Handdoekrek 1 arm
Towel rail with 1 arm

916519-06

Nemox Black

Handdoekring
Towel ring
916504-06

Badgreep 30 cm
Grab rail 30 cm
916506-06

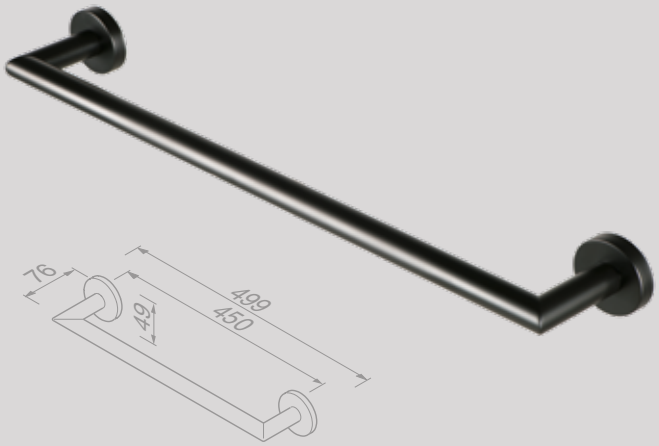

Handdoekrek 45 cm
Towel rail 45 cm
916507-06-45

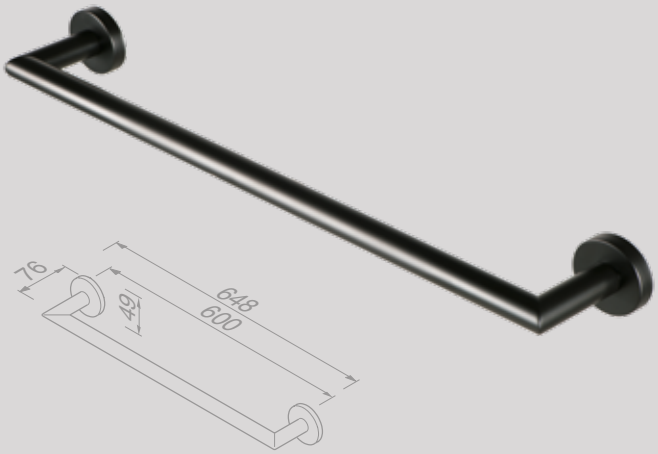

Handdoekrek 60 cm
Towel rail 60 cm
916507-06-60

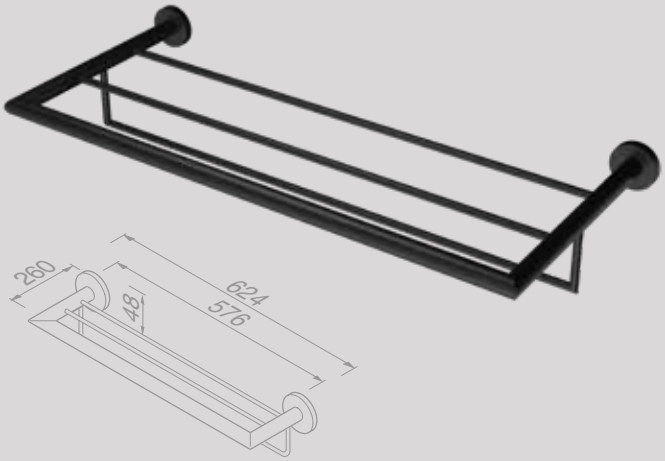

Handdoekrek met planchet 60 cm
Towel rail with shelf 60 cm
916552-06

Reserveonderdelen
De reserveonderdelen van de Nemox Black-serie zijn te vinden in het hoofdstuk ‘Reserveonderdelen‘ op pagina 256.

Spare parts
Spare parts of the Nemox Black collection can be found in the chapter ‘Spare parts’ on page 256.

Nemox

Brushed stainless steel

Het grote voordeel van RVS is de duurzaamheid. Duurzame, robuuste kwaliteit, zou je kunnen zeggen van Nemox Brushed stainless steel. Het materiaal gaat ook in dit opzicht een hecht verbond aan met het tijdloze ontwerp.

The great advantage of stainless steel is its durability. Durable, robust quality, that's Nemox Brushed stainless steel bathroom fittings. In this respect, too, the material closely relates to the timeless design.

Nemox Brushed stainless steel

Toiletrolhouder
Toilet roll holder

916509-05

Toiletrolhouder met klep
Toilet roll holder with cover

916508-05

Toiletrolhouder dubbel
Toilet roll holder double

916518-05

Toiletborstel met houder muurbevestiging
Toilet brush and holder wallmount

916511-05

Toiletaccessoireset
Toilet accessories set

916500-05-115

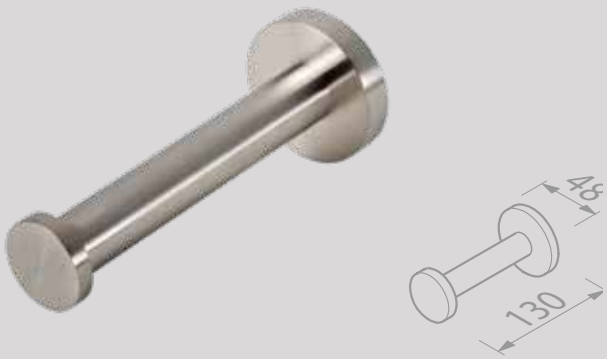

Reserverolhouder
Spare toilet roll holder

916512-05

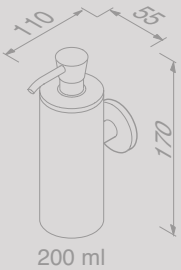

Zeepdispenser 200 ml
Soap dispenser 200 ml
916527-05

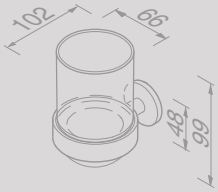

Glashouder met glas
Glass holder with glass
916502-05

Zeephouder met schaal
Soap holder with glass
916503-05

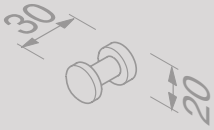

Handdoekhaak
Towel hook
916513-05

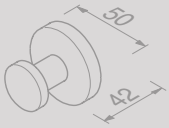

Handdoekhaak
Towel hook
916545-05

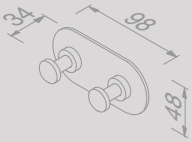

Handdoekhaak dubbel
Towel hook double
916515-05

Nemox Brushed stainless steel

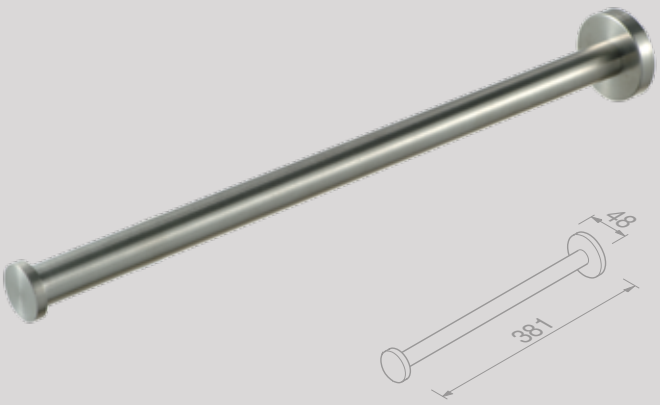

Handdoekrek 1 arm
Towel rail with 1 arm
916519-05

Handdoekring
Towel ring
916504-05

Badgreep 30 cm
Grab rail 30 cm
916506-05

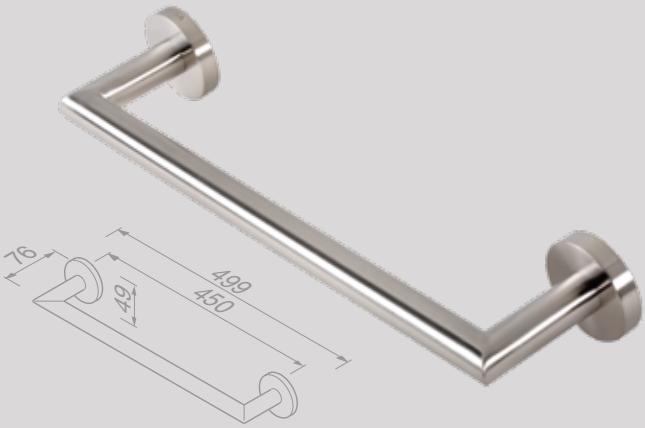

Handdoekrek 45 cm
Towel rail 45 cm
916507-05-45

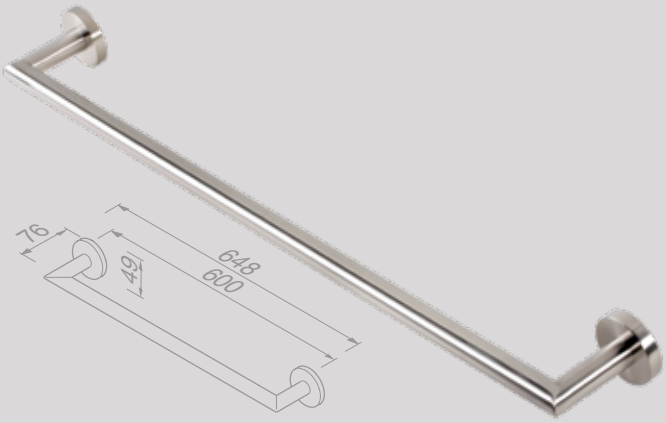

Handdoekrek 60 cm
Towel rail 60 cm
916507-05-60

Reserveonderdelen
De reserveonderdelen van de Nemox Brushed stainless steel-serie zijn te vinden in het hoofdstuk ‘Reserveonderdelen‘ op pagina 256.

Spare parts
Spare parts of the Nemox Brushed stainless steel collection can be found in the chapter ‘Spare parts’ on page 256.

Nemox
Chrome

De klassieker. De Nemox collectie werd het eerst gepresenteerd in chroom. Omvat vele accessoires om werkelijk alles in de sanitaire ruimte perfect af te werken en op elkaar af te stemmen.

Our classic one. The Nemox collection was first presented in Chrome. It includes many accessories to perfectly finish and match everything in wash rooms.

Nemox Chrome

Toiletrolhouder zonder klep
Toilet roll holder without cover
916509-02

Toiletrolhouder met klep
Toilet roll holder with cover
916508-02

Toiletrolhouder dubbel
Toilet roll holder double
916518-02

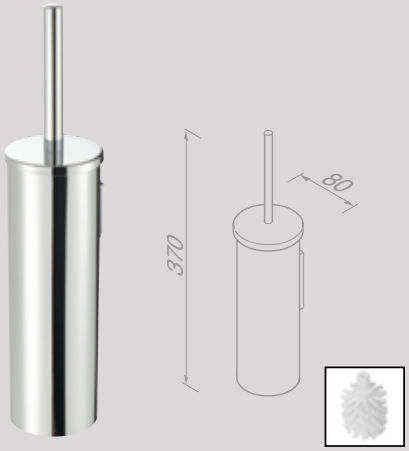

Toiletborstel met houder muurbevestiging
Toilet brush and holder wall-mounted
916511-02

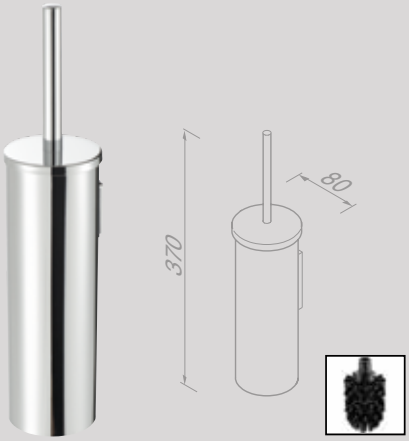

Toiletborstel met houder muurbevestiging
Toilet brush and holder wall-mounted
916511-06

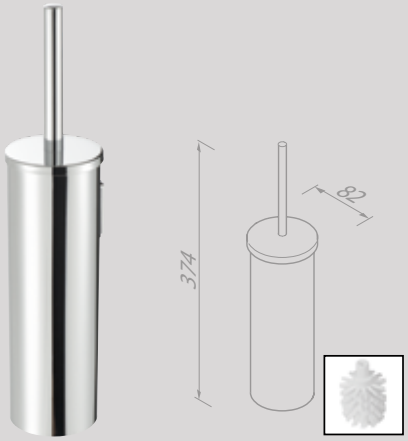

Toiletborstel met houder vrijstaand
Toilet brush and holder freestanding
916510-02

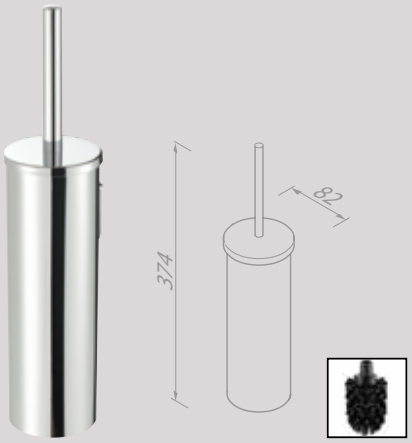

Toiletborstel met houder vrijstaand
Toilet brush with holder freestanding
916510-06

Toiletaccessoireset
Toilet accessories set
916500-02-115

Reserverolhouder
Spare toilet roll holder
916512-02

Reserverolhouder
Spare toilet roll holder
916581-02

Zeepdispenser 200 ml
Soap dispenser 200 ml
916527-02

Zeepdispenser 250 ml
Soap dispenser 250 ml
916517-02-250

Zeepdispenser 250 ml vrijstaand
Soap dispenser 250 ml freestanding
916516-02-250

Glashouder met glas
Glass holder with glass
916502-02

Glashouder met glas dubbel
Glass holder with glass double
916522-02

Glashouder met glas vrijstaand
Glass holder with glass freestanding
916531-02

Nemox Chrome

Zeephouder met schaal
Soap holder with glass
916503-02

Zeephouder
Soap holder
916558-02

Zeephouder met schaal vrijstaand
Soap holder with glass freestanding
916532-02

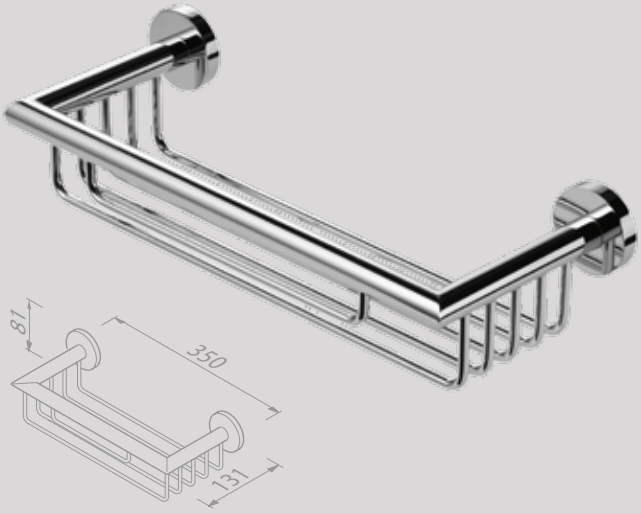

Douchemand 30 cm
Shower basket 30 cm
916514-02-30

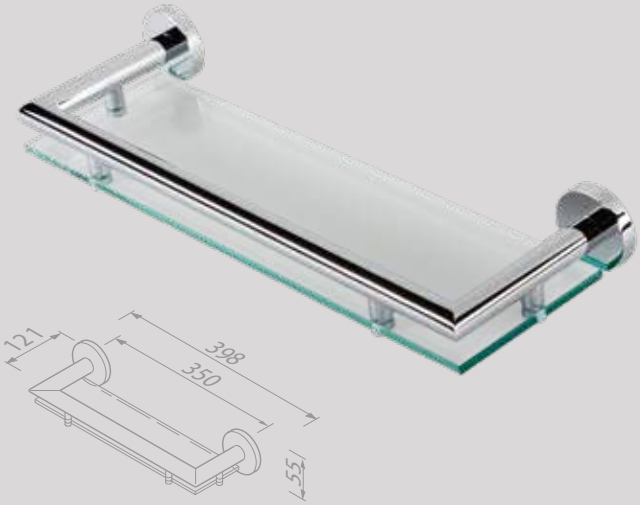

Planchet 35 cm
Bathroom shelf 35 cm
916501-02-35

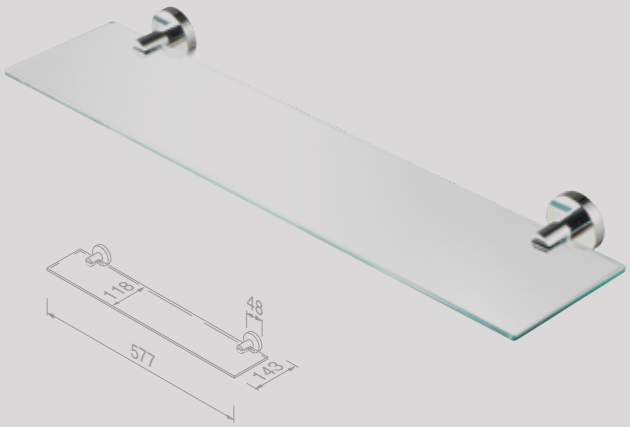

Planchet 57,7 cm
Bathroom shelf 57.7 cm
916546-02

Handdoekhaak
Towel hook
916513-02

Handdoekhaak
Towel hook
916545-02

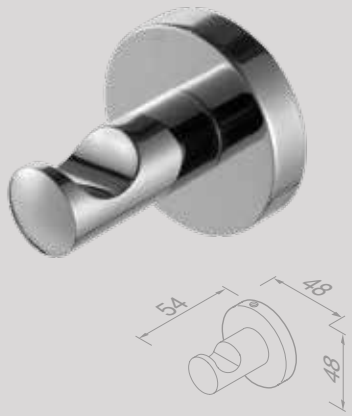

Handdoekhaak
Towel hook
916567-02

Handdoekhaak dubbel
Towel hook double
916515-02

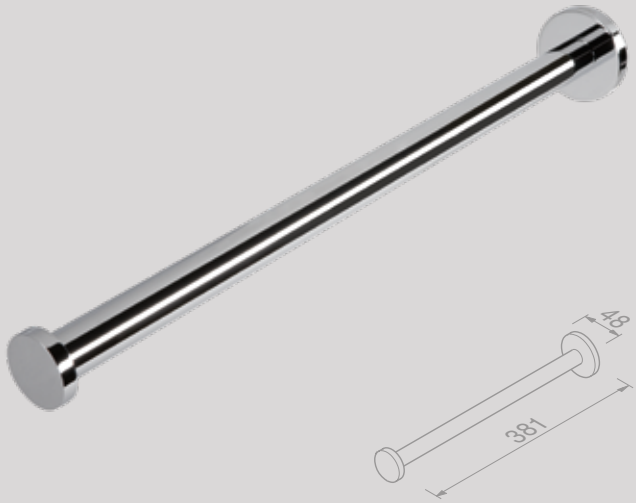

Handdoekrek 1 arm
Towel rail with 1 arm
916519-02

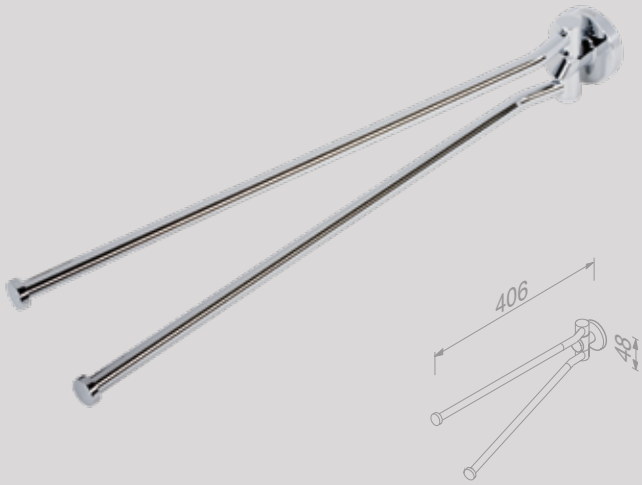

Handdoekrek 2-armig
Towel rail with 2 arms
916505-02

Handdoekring
Towel ring
916504-02

Nemox Chrome

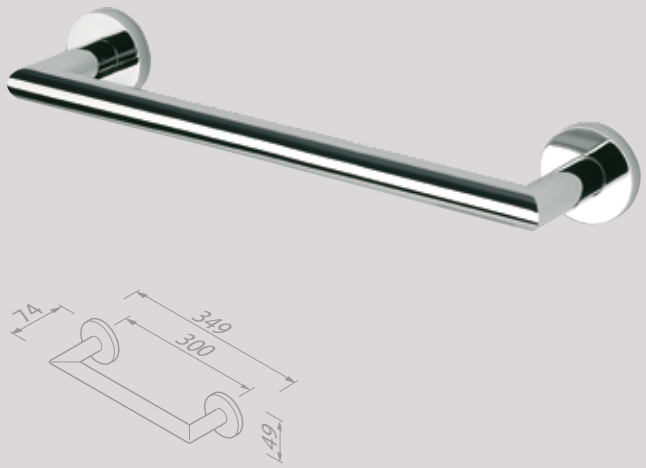

Badgreep 30 cm
Grab rail 30 cm
916506-02

Badgreep 30 cm
Grab rail 30 cm
916574-02

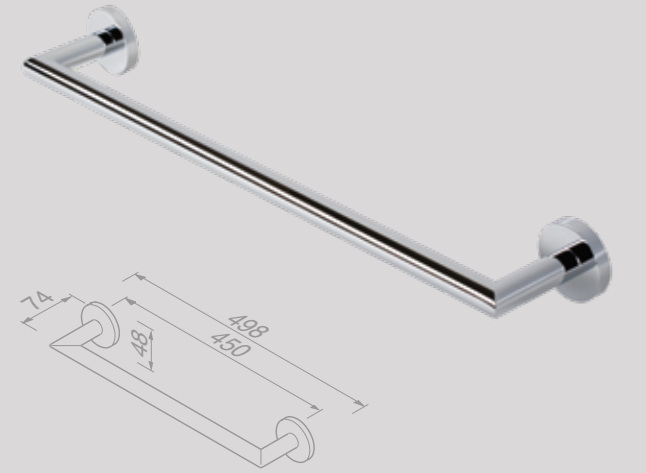

Handdoekrek 45 cm
Towel rail 45 cm
916576-02-45

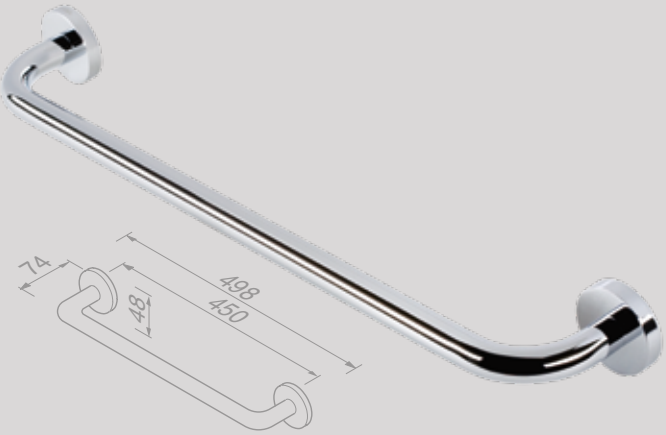

Handdoekrek 45 cm
Towel rail 45 cm
916507-02-45

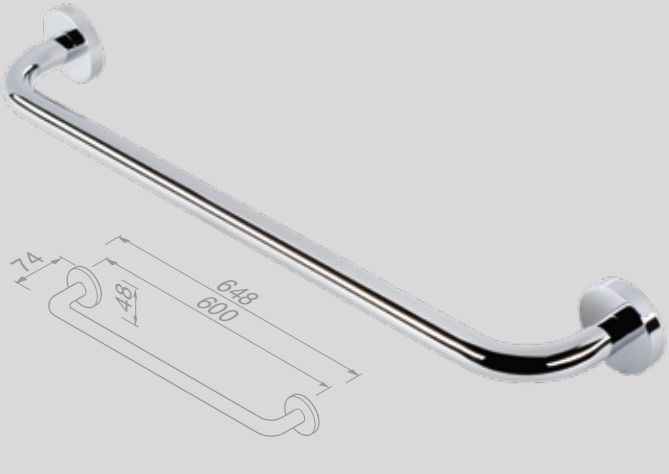

Handdoekrek 60 cm
Towel rail 60 cm
916577-02-60

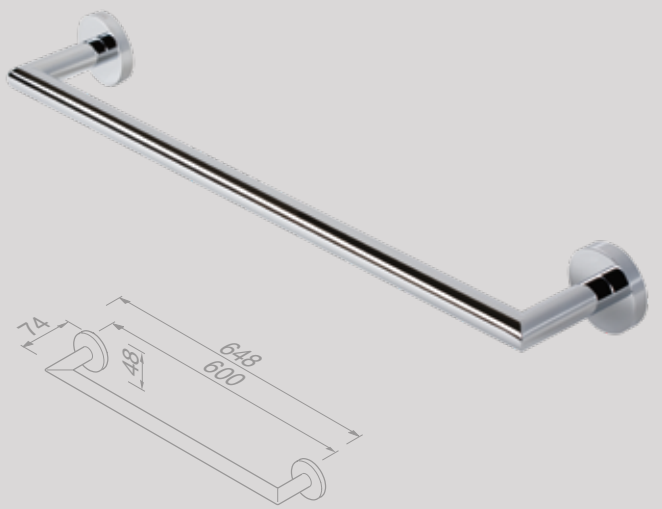

Handdoekrek 60 cm
Towel rail 60 cm
916507-02-60

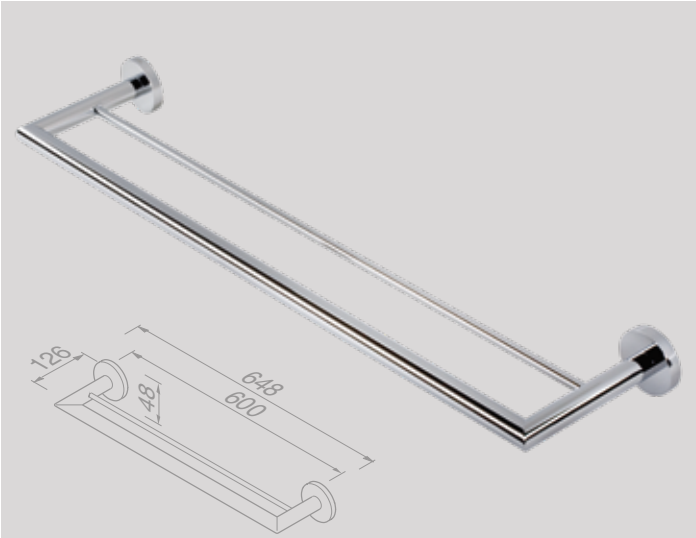

Handdoekrek dubbel 60 cm
Towel rail double 60 cm
916556-02

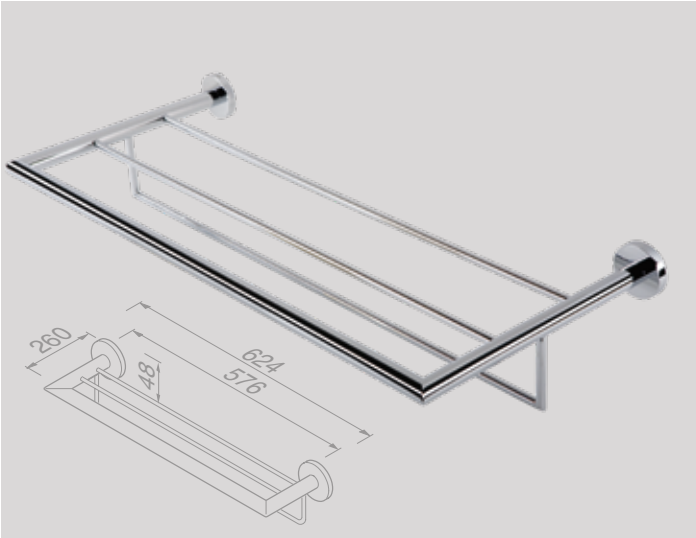

Handdoekrek met planchet 60 cm
Towel rail with shelf 60 cm
916552-02

Reserveonderdelen
De reserveonderdelen van de Nemox Chrome-serie zijn te vinden in het hoofdstuk ‘Reserveonderdelen‘ op pagina 257.

Spare parts
Spare parts of the Nemox Chrome collection can be found in the chapter ‘Spare parts’ on page 257.

Nelio

We kennen allemaal - meestal ook uit eigen ervaring - het spel met geometrische vormen. Hard, zacht. Scherp, rond. De stralende eenvoud die ontstaat uit een loepzuivere combinatie van cirkels, lijnen, vierkanten. Nelio zal je bekend voorkomen.

We all know the play with geometric forms, from our own experience too. Hard, soft. Sharp, round. The radiant simplicity created from a flawless combination of circles, lines, squares. Nelio will look familiar to you.

WARRANTY 15 YEARS

Square collections

Nelio Chrome

Toiletrolhouder
Toilet roll holder
916809-02

Toiletrolhouder dubbel
Toilet roll holder double
916818-02

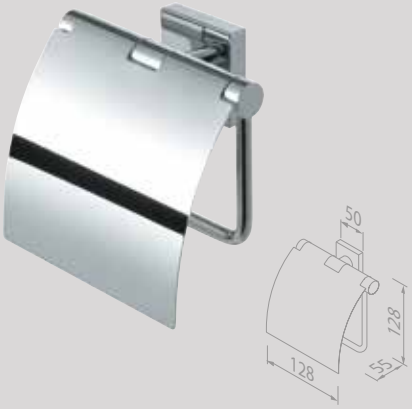

Toiletrolhouder met klep
Toilet roll holder with cover
916808-02

Toiletaccessoireset
Toilet accessories set
916800-02-115

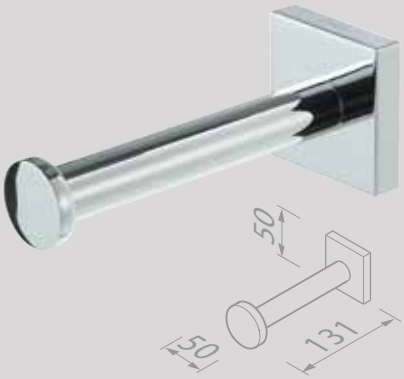

Reserverolhouder
Spare toilet roll holder
916812-02

Zeepdispenser 200 ml
Soap dispenser 200 ml
916827-02

Glashouder met glas
Glass holder with glass
916802-02

Zeephouder met schaal
Soap holder with glass
916803-02

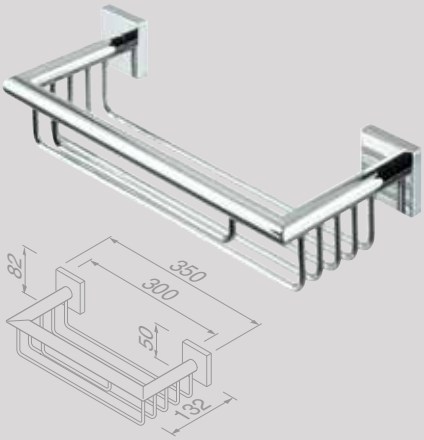

Douchemand 30 cm
Shower basket 30 cm
916814-02

Badgreep 30 cm
Grab rail 30 cm
916806-02

Handdoekhaak
Towel hook
916813-02

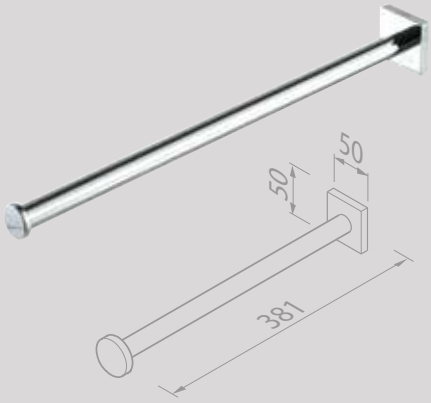

Handdoekrek 1 arm
Towel rail with 1 arm
916805-02

Handdoekrek 45 cm
Towel rail 45 cm
916807-02-45

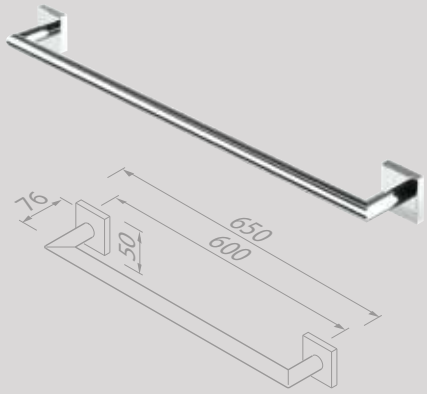

Handdoekrek 60 cm
Towel rail 60 cm
916807-02-60

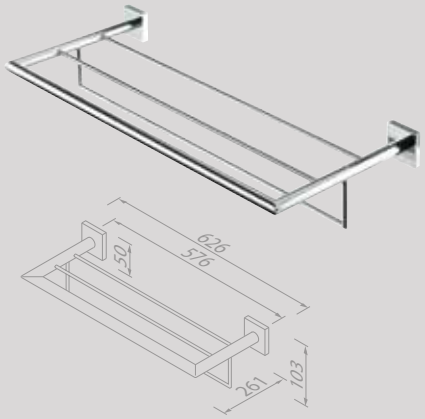

Handdoekrek met planchet 60 cm
Towel rail with shelf 60 cm
916852-02

Reserveonderdelen
De reserveonderdelen van de Nelio-serie zijn te vinden in het hoofdstuk ‘Reserveonderdelen‘ op pagina 258.

Spare parts
Spare parts of the Nelio collection can be found in the chapter ‘Spare parts’ on page 258.

SCANDINAVISK

Opal

Nieuw
New

Met Opal gaan we weer even helemaal terug naar de basis. Rond en rechthoekig, het zijn de meest elementaire vormen in design. Kenmerkend aan het ontwerp is de zwevende cover. De Opal-collectie laat zien dat een speelse vormgeving ook een luxueuze uitstraling kan hebben.

We go back to basics with Opal. Circular and rectangular; the most elementary shapes in design. A simple shape, yet an ingenious design. A characteristic of this design is the exciting, floating cover. The Opal collection shows that a playful design can also have a luxurious appearance.

WARRANTY 15 YEARS

Round
collections

Opal

Nieuw
New

Brushed metal black

Dankzij de stoere afwerking in zwart metaal geborsteld is Opal een echte blikvanger in de sanitaire ruimte. Het zwart zorgt voor een luxe, stijlvolle en tevens stoere look. Deze collectie combineert feilloos met andere badkamerstijlen.

Thanks to the bold brushed metal black finish, Opal is a real eye-catcher in the bathroom. The black provides a luxurious, stylish and also bold look. This collection combines flawlessly with other bathroom styles.

Opal Brushed metal black

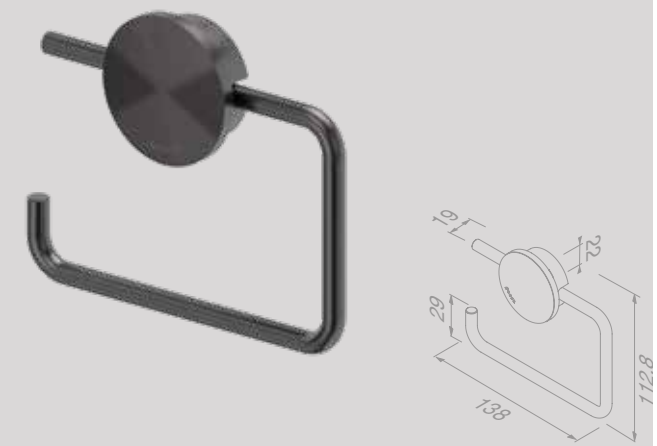

Toiletrolhouder zonder klep
Toilet roll holder without cover

917209-09

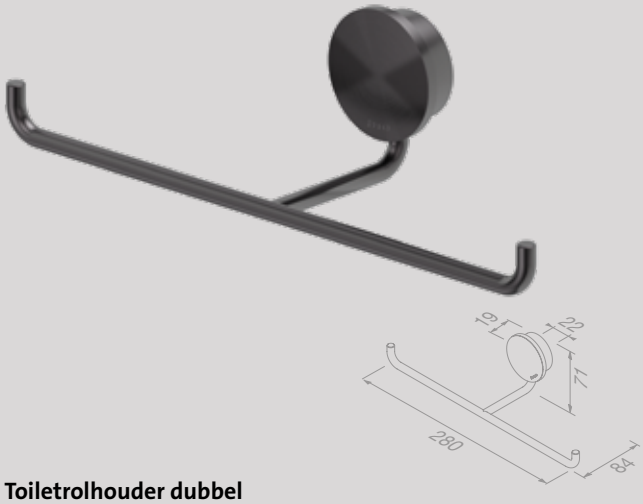

Toiletrolhouder dubbel
Toilet roll holder double

917218-09

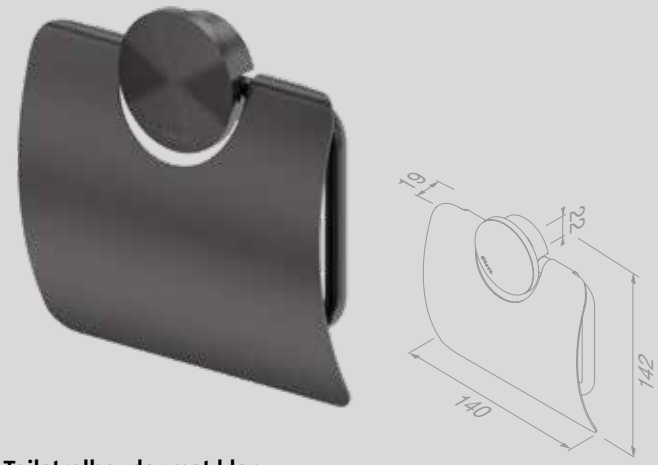

Toiletrolhouder met klep
Toilet roll holder with cover

917208-09

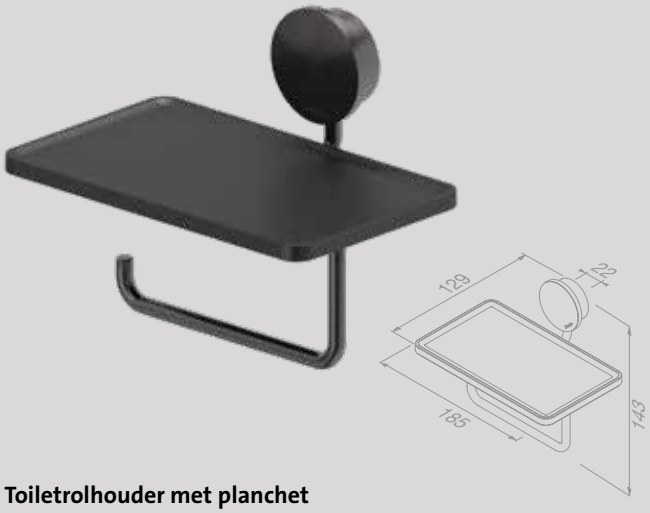

Toiletrolhouder met planchet
Toilet roll holder with shelf

917224-09

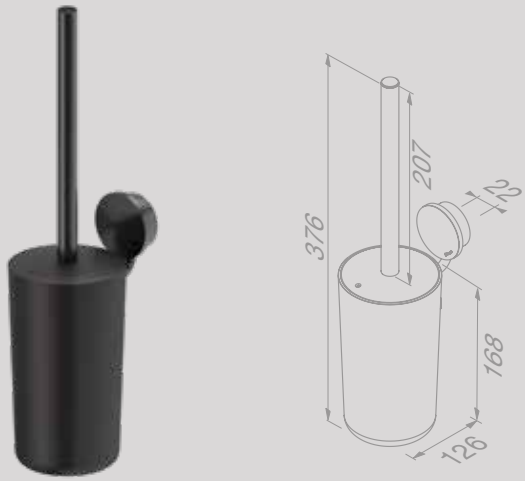

Toiletborstel met houder
Toilet brush and holder

917211-09

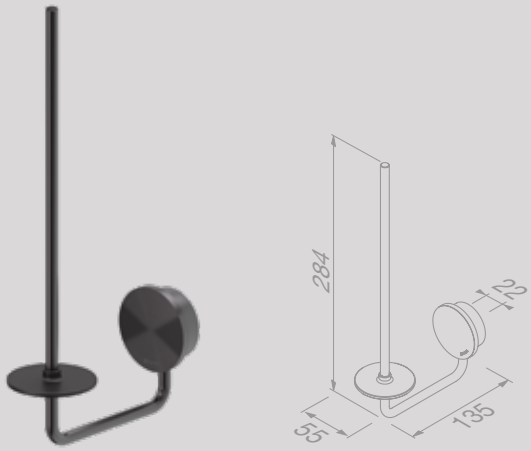

Reserverolhouder
Spare toilet roll holder

917212-09

Zeepdispenser 200 ml
Soap dispenser 200 ml

917216-09

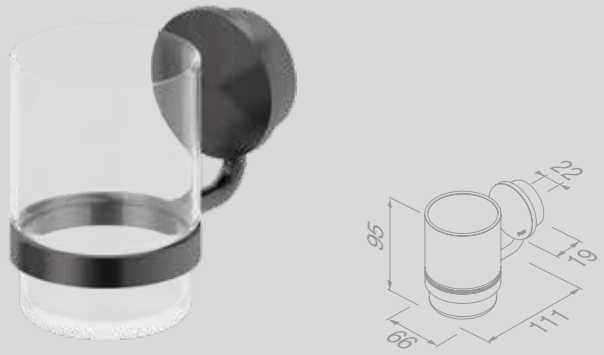

Glashouder met glas
Glass holder with glass

917202-09

Zeephouder met schaal
Soap holder with glass

917203-09

Douchemand 30 cm
Shower basket 30 cm

917214-09

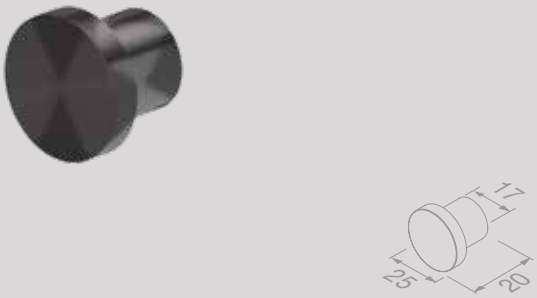

Handdoekhaak klein
Towel hook small

917213-09

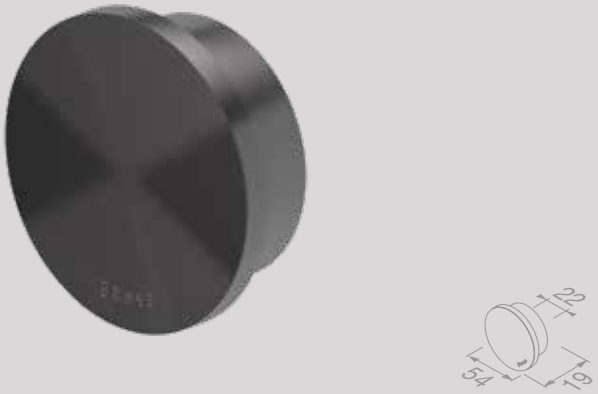

Handdoekhaak groot
Towel hook large

917245-09

Opal Brushed metal black

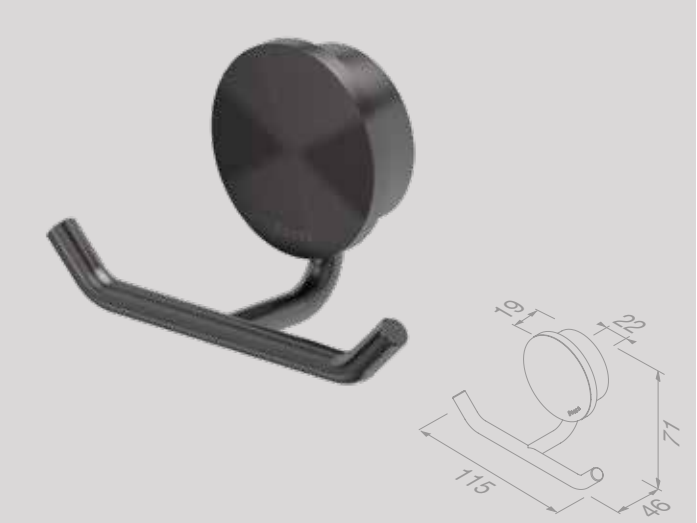

Handdoekhaak dubbel
Towel hook double

917215-09

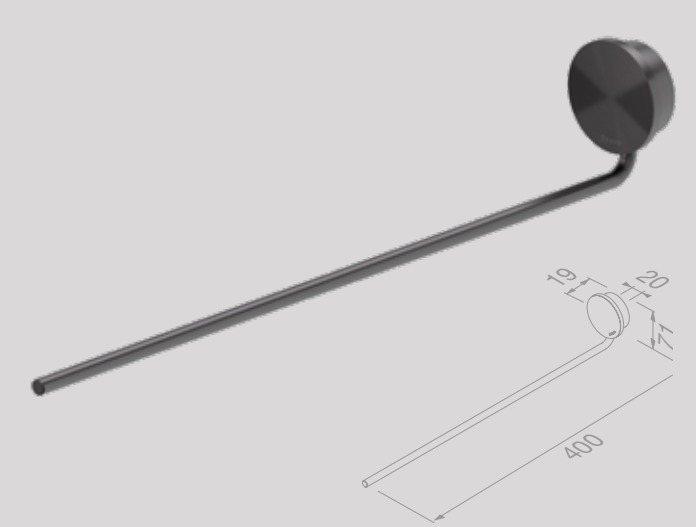

Handdoekrek 1 arm
Towel rail with 1 arm

917205-09

Handdoekring
Towel Ring

917204-09

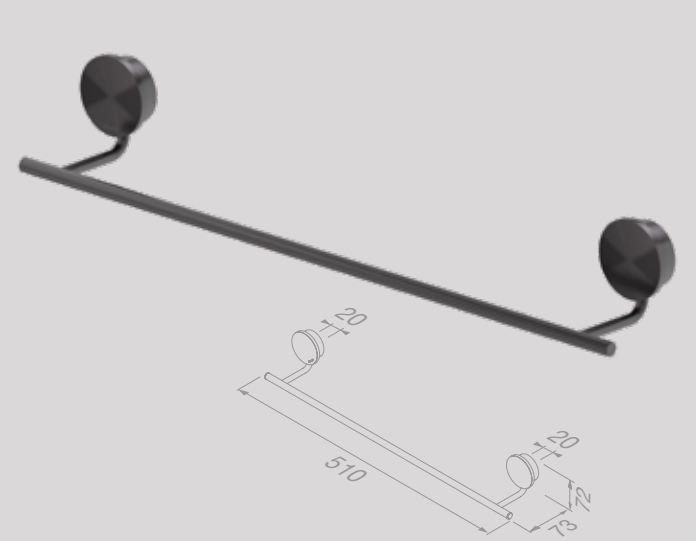

Handdoekrek 45 cm
Towel rail 45 cm

917207-09-45

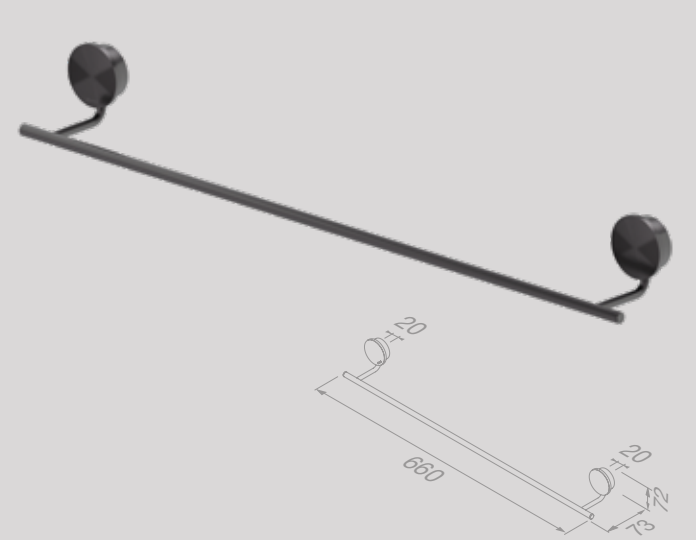

Handdoekrek 60 cm
Towel rail 60 cm

917207-09-60

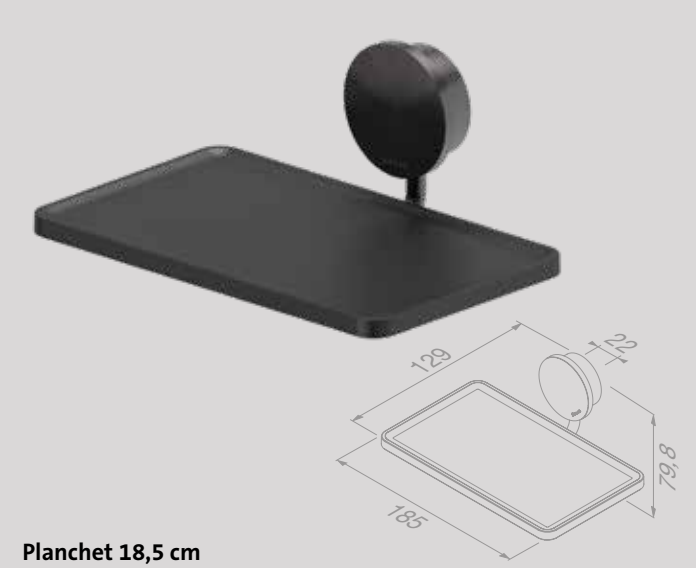

Planchet 18,5 cm
Bathroom shelf 18.5 cm

917243-09

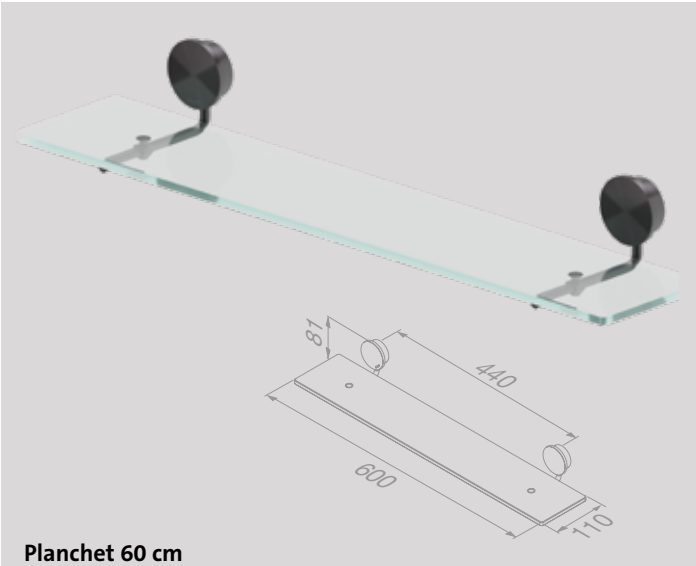

Planchet 60 cm
Bathroom shelf 60 cm

917201-09-60

Reserveonderdelen
De reserveonderdelen van de Opal-serie zijn te vinden in het hoofdstuk ‘Reserveonderdelen‘ op pagina 258.

Spare parts
Spare parts of the Opal collection can be found in the chapter ‘Spare parts’ on page 258.

Opal
Brushed gold

Nieuw
New

De Opal collectie perfectioneert iedere badkamerlook. De unieke geborstelde gouden afwerking zorgt voor een chique en duurzame uitstraling. Opal in goud geborsteld is de definitie van luxe.

The Opal collection perfects the look of your bathroom. The unique brushed gold finish creates a chic and durable look. Opal brushed gold is the definition of luxury.

Opal Brushed gold

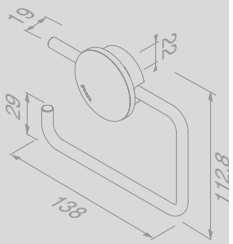

Toiletrolhouder zonder klep
Toilet roll holder without cover

917209-07

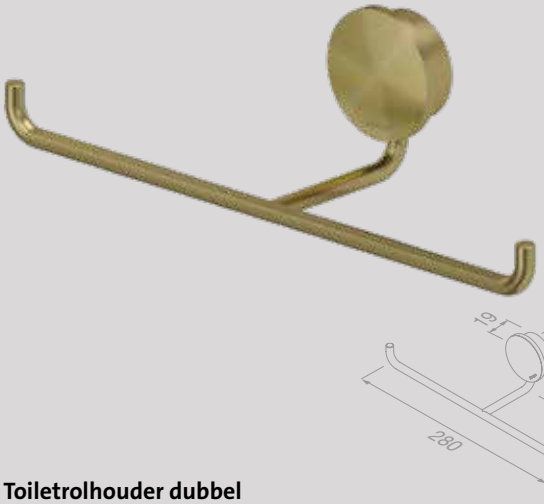

Toiletrolhouder dubbel
Toilet roll holder double

917218-07

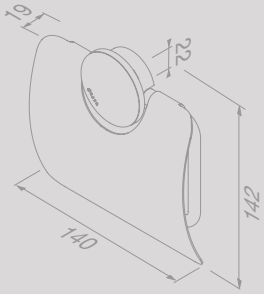

Toiletrolhouder met klep
Toilet roll holder with cover

917208-07

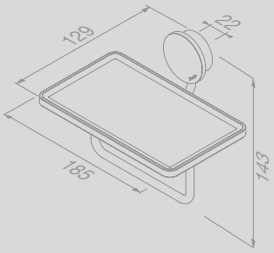

Toiletrolhouder met planchet
Toilet roll holder with shelf

917224-07

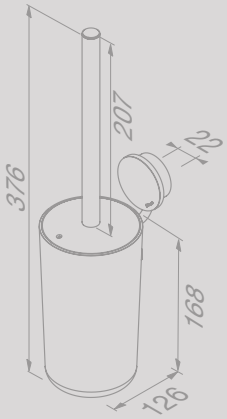

Toiletborstel met houder
Toilet brush and holder

917211-07

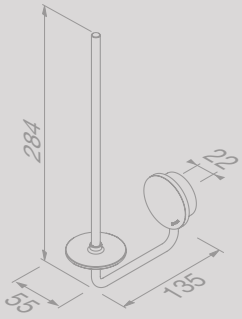

Reserverolhouder
Spare toilet roll holder

917212-07

Zeepdispenser 200 ml
Soap dispenser 200 ml

917216-07

Glashouder met glas
Glass holder with glass

917202-07

Zeephouder met schaal
Soap holder with glass

917203-07

Douchemand 30 cm
Shower basket 30 cm

917214-07

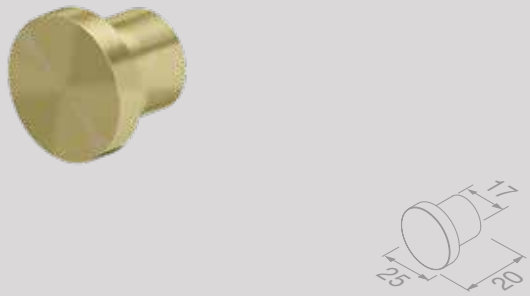

Handdoekhaak klein
Towel hook small

917213-07

Handdoekhaak groot
Towel hook large

917245-07

Opal Brushed gold

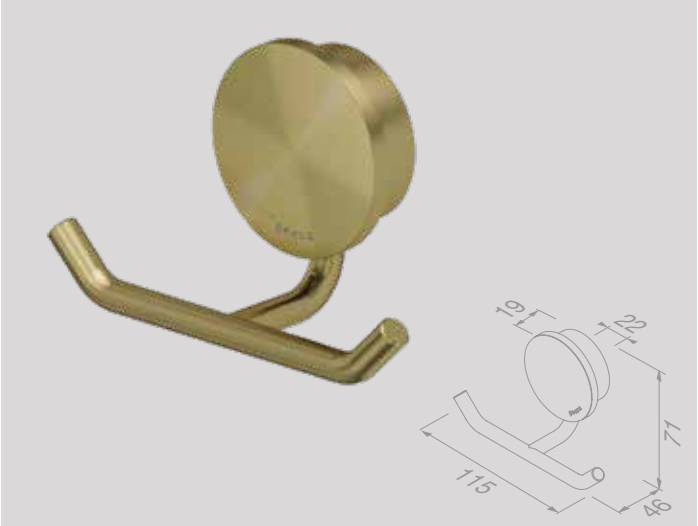

Handdoekhaak dubbel
Towel hook double

917215-07

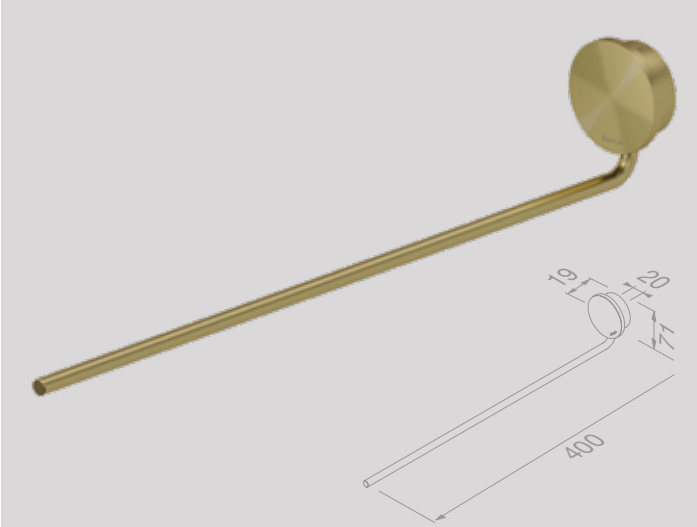

Handdoekrek 1 arm
Towel rail with 1 arm

917205-07

Handdoekring
Towel Ring

917204-07

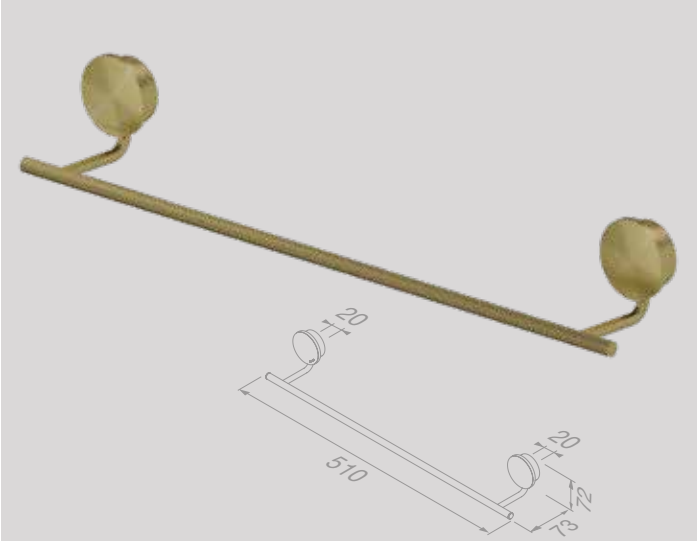

Handdoekrek 45 cm
Towel rail 45 cm

917207-07-45

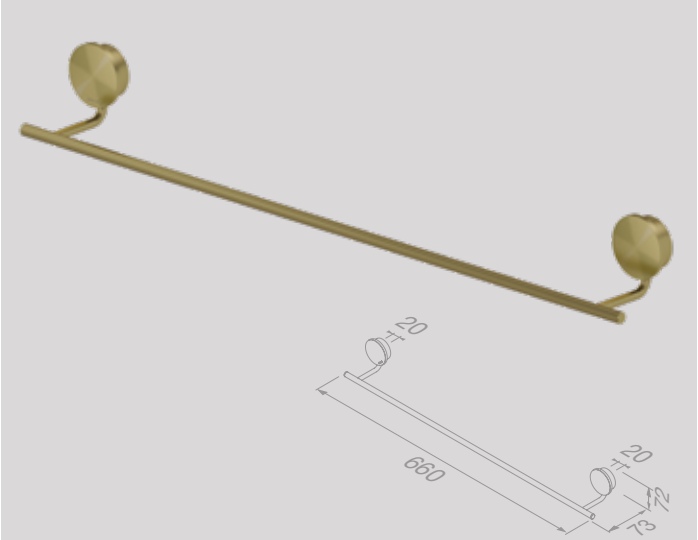

Handdoekrek 60 cm
Towel rail 60 cm

917207-07-60

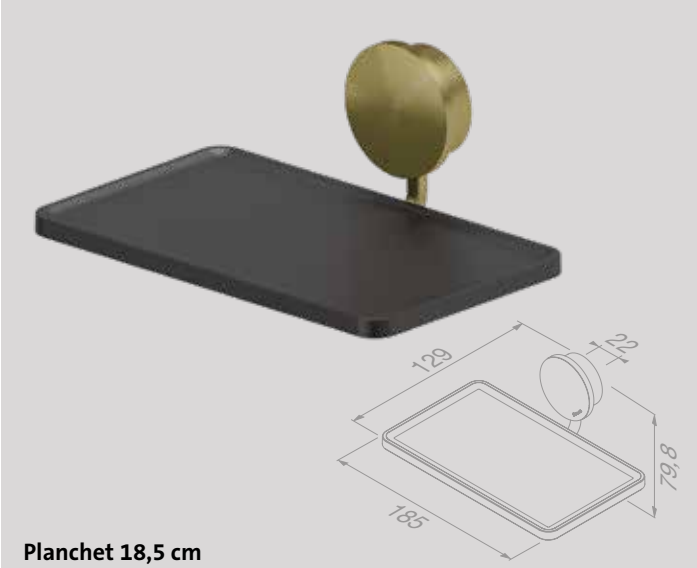

Planchet 18,5 cm
Bathroom shelf 18.5 cm

917243-07

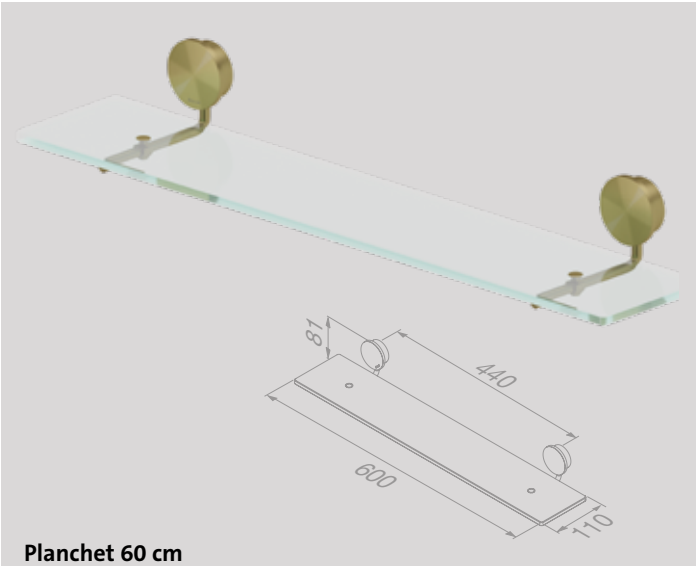

Planchet 60 cm
Bathroom shelf 60 cm

917201-07-60

Reserveonderdelen
De reserveonderdelen van de Opal-serie zijn te vinden in het hoofdstuk ‘Reserveonderdelen‘ op pagina 258.

Spare parts
Spare parts of the Opal collection can be found in the chapter ‘Spare parts’ on page 258.

Opal
Black

Nieuw
New

Een ode aan rond. De speels vormgegeven lijnen in combinatie met de zwarte accenten, geven de sanitaire ruimte een stijlvolle maar gewaagde look. De inmiddels tijdloze zwarte kleur trekt de aandacht en geeft de badkamer een grafisch element.

An ode to round shapes. The playfully designed lines in combination with the black accents give the bathroom a stylish yet daring look. The now timeless black colour attracts attention and lends a graphic element to the bathroom.

Opal Black

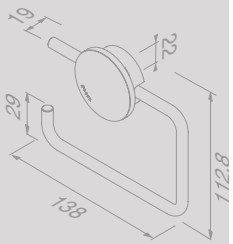

Toiletrolhouder zonder klep
Toilet roll holder without cover

917209-06

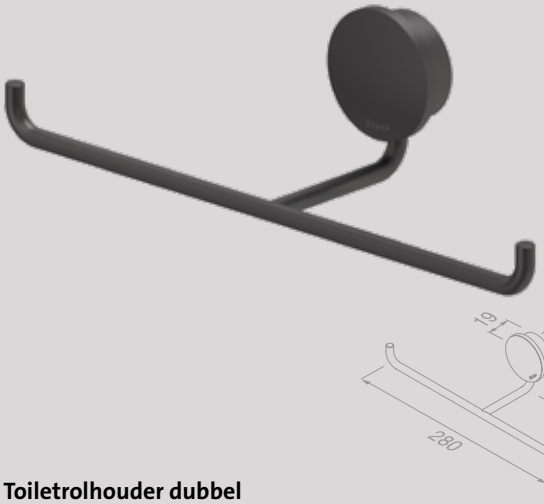

Toiletrolhouder dubbel
Toilet roll holder double

917218-06

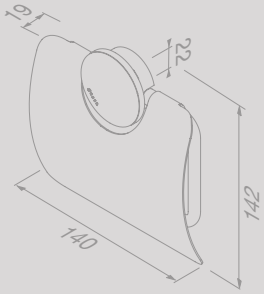

Toiletrolhouder met klep
Toilet roll holder with cover

917208-06

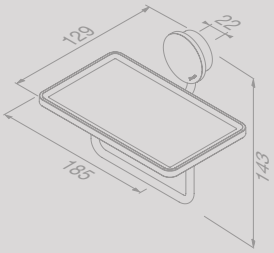

Toiletrolhouder met planchet
Toilet roll holder with shelf

917224-06

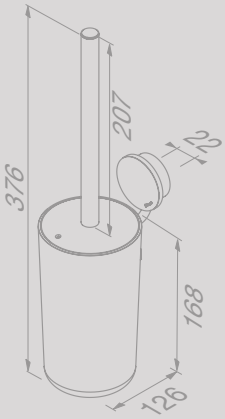

Toiletborstel met houder
Toilet brush and holder

917211-06

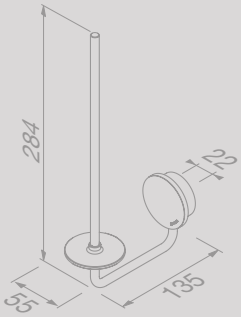

Reserverolhouder
Spare toilet roll holder

917212-06

Zeepdispenser 200 ml
Soap dispenser 200 ml

917216-06

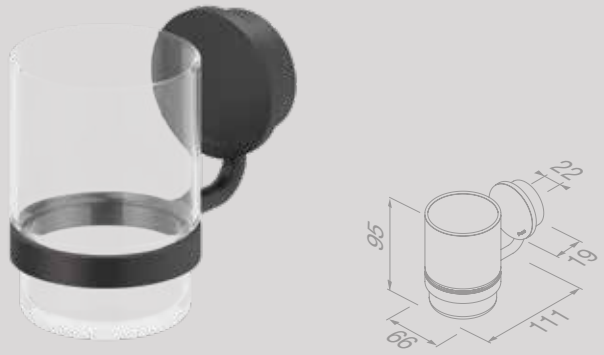

Glashouder met glas
Glass holder with glass

917202-06

Zeephouder met schaal
Soap holder with glass

917203-06

Douchemand 30 cm
Shower basket 30 cm

917214-06

Handdoekhaak klein
Towel hook small

917213-06

Handdoekhaak groot
Towel hook large

917245-06

Opal Black

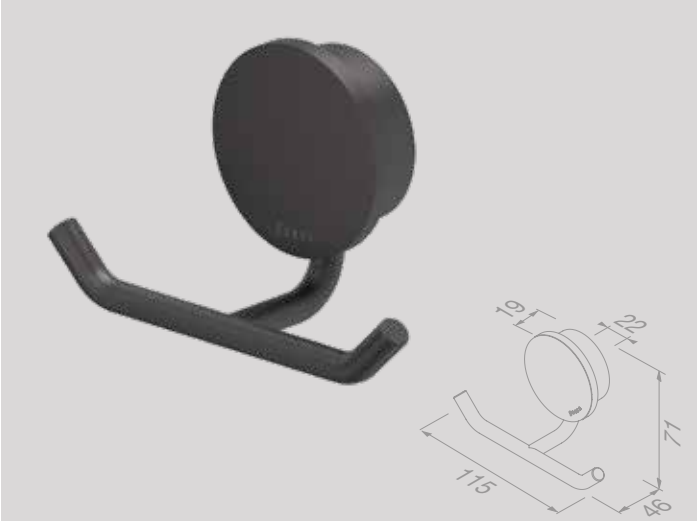

Handdoekhaak dubbel
Towel hook double

917215-06

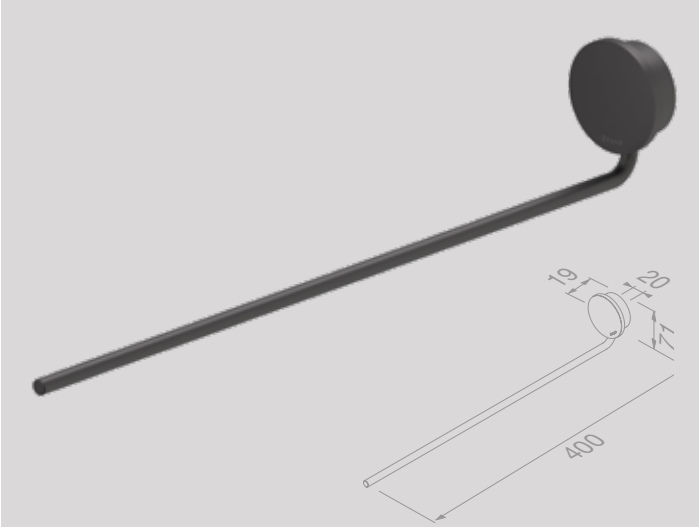

Handdoekrek 1 arm
Towel rail with 1 arm

917205-06

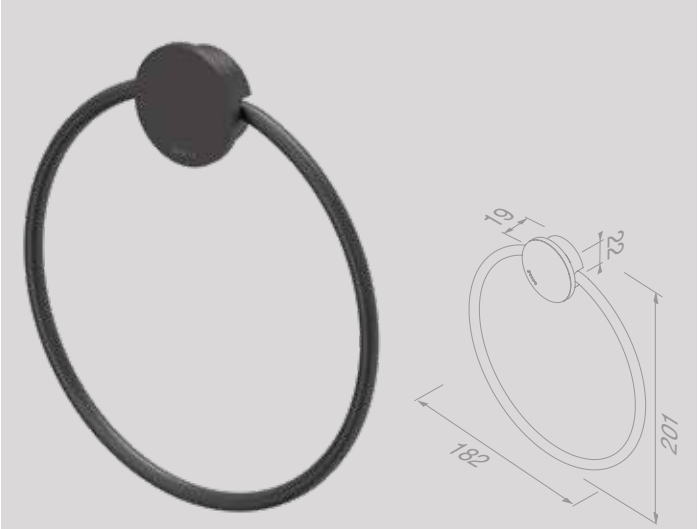

Handdoekring
Towel Ring

917204-06

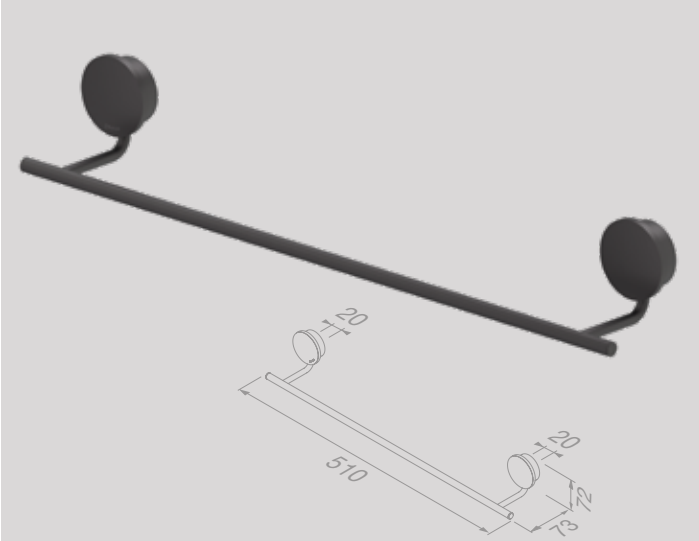

Handdoekrek 45 cm
Towel rail 45 cm

917207-06-45

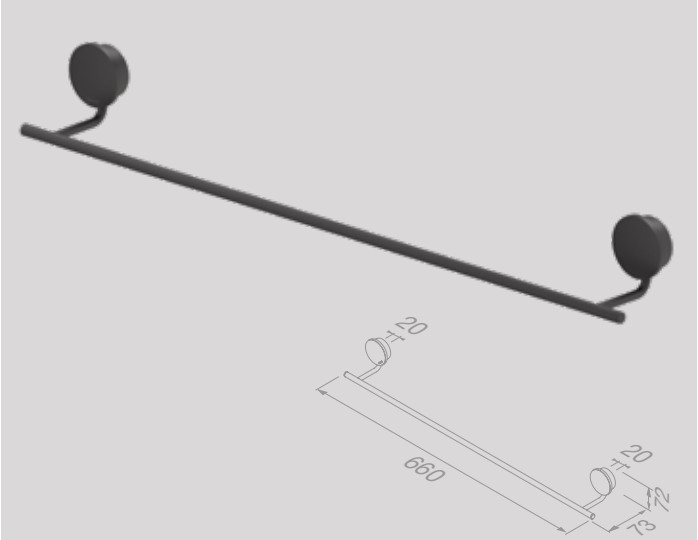

Handdoekrek 60 cm
Towel rail 60 cm

917207-06-60

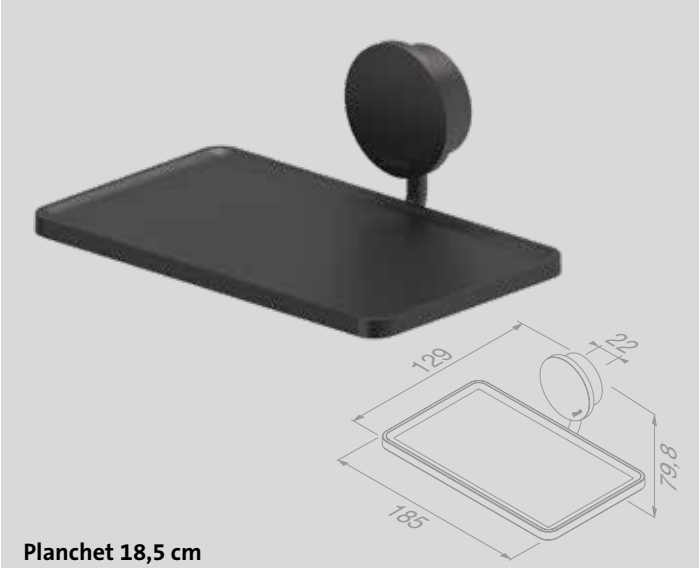

Planchet 18,5 cm
Bathroom shelf 18.5 cm

917243-06

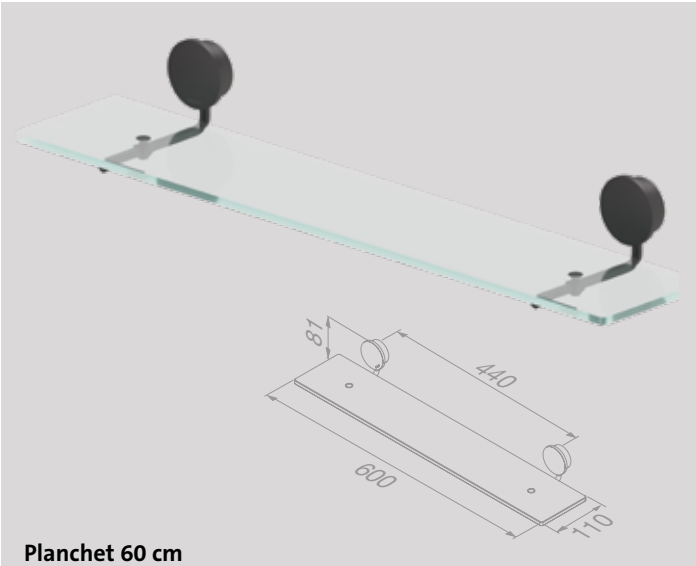

Planchet 60 cm
Bathroom shelf 60 cm

917201-06-60

Reserveonderdelen
De reserveonderdelen van de Opal-serie zijn te vinden in het hoofdstuk ‘Reserveonderdelen‘ op pagina 258.

Spare parts
Spare parts of the Opal collection can be found in the chapter ‘Spare parts’ on page 258.

Opal

Nieuw
New

Brushed stainless steel

De ronde en rechthoekige basisvormen worden bij Opal niet alleen toegepast maar ook naar een hoger niveau getild. Het overtuigende detail is de hoogwaardige geborstelde finish op RVS basis.

The circular and rectangular elementary shapes are not only implemented in the Opal collection, they are also raised to a higher lever. The compelling detail is the high-quality brushed finish on a stainless steel foundation.

Opal Brushed stainless steel

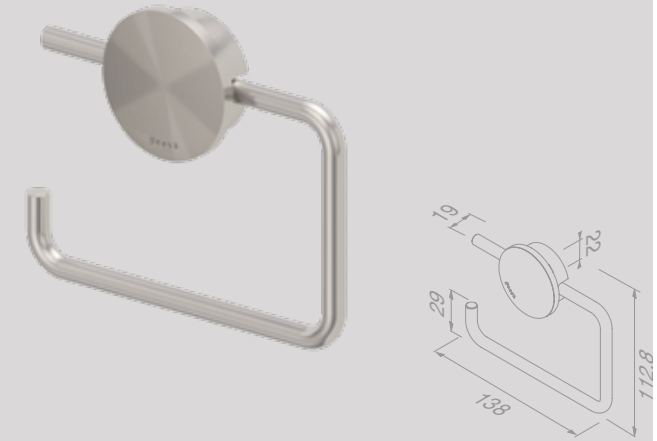

Toiletrolhouder zonder klep
Toilet roll holder without cover

917209-05

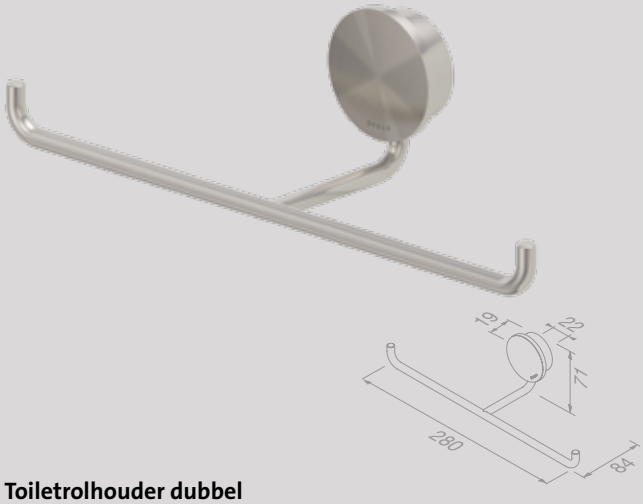

Toiletrolhouder dubbel
Toilet roll holder double

917218-05

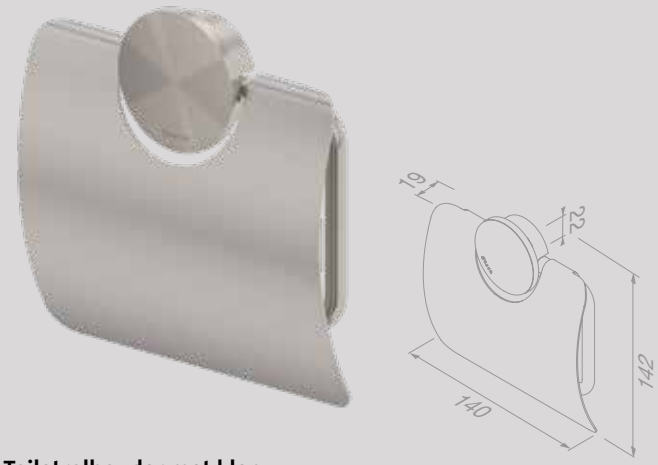

Toiletrolhouder met klep
Toilet roll holder with cover

917208-05

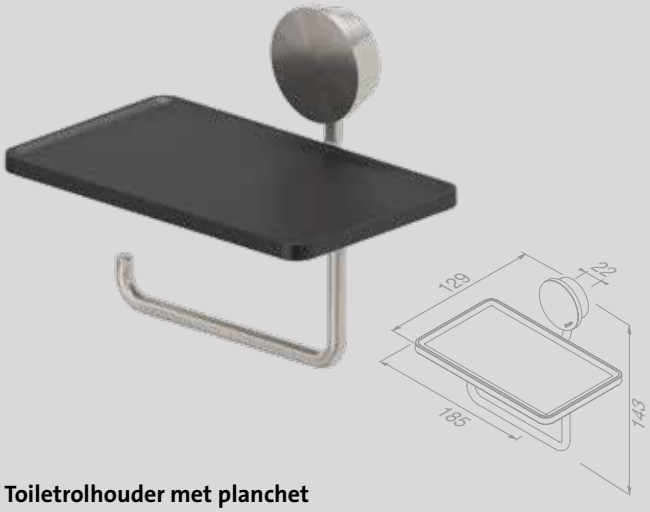

Toiletrolhouder met planchet
Toilet roll holder with shelf

917224-05

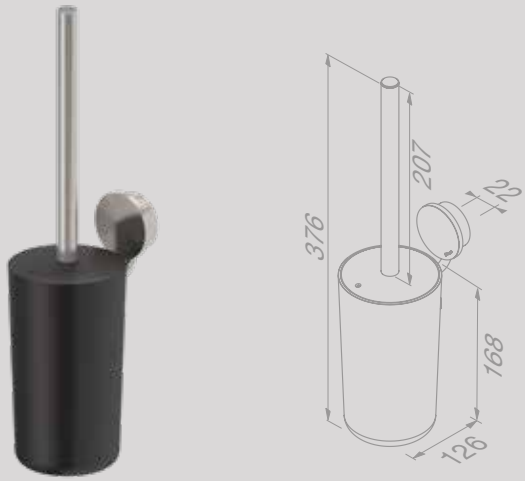

Toiletborstel met houder
Toilet brush and holder

917211-05

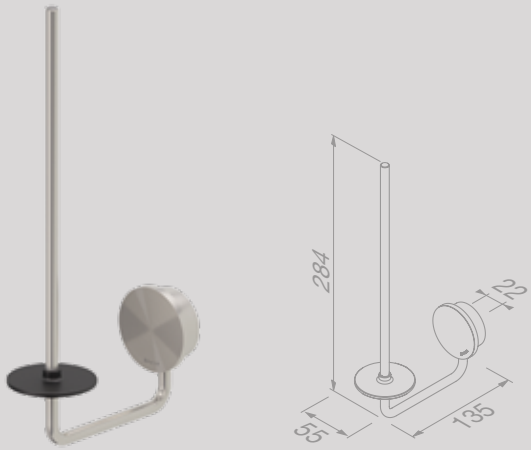

Reserverolhouder
Spare toilet roll holder

917212-05

Zeepdispenser 200 ml
Soap dispenser 200 ml

917216-05

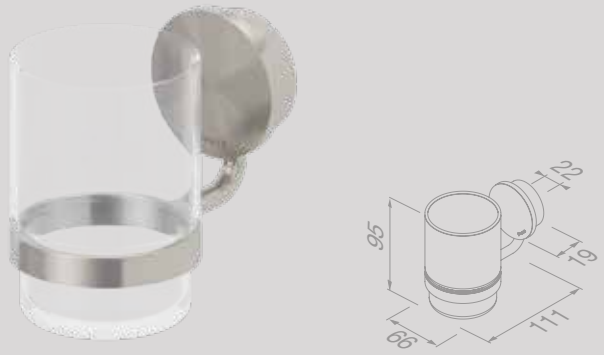

Glashouder met glas
Glass holder with glass

917202-05

Zeephouder met schaal
Soap holder with glass

917203-05

Douchemand 30 cm
Shower basket 30 cm

917214-05

Handdoekhaak klein
Towel hook small

917213-05

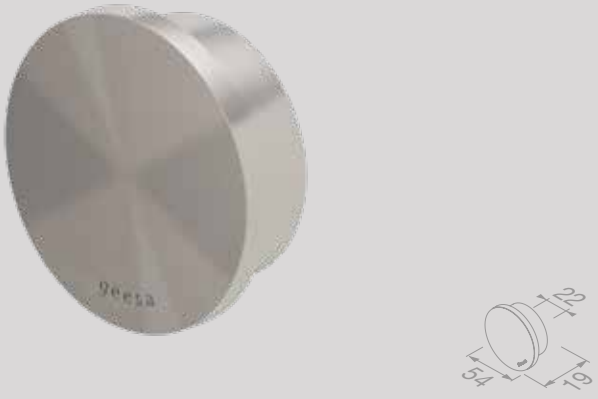

Handdoekhaak groot
Towel hook large

917245-05

Opal Brushed stainless steel

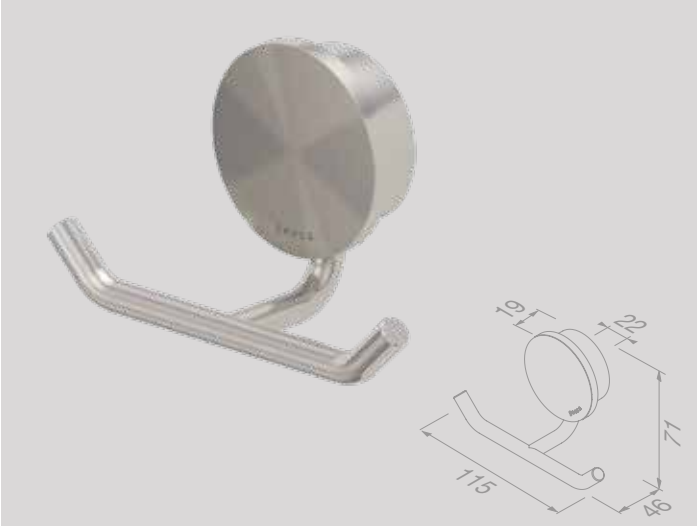

Handdoekhaak dubbel
Towel hook double

917215-05

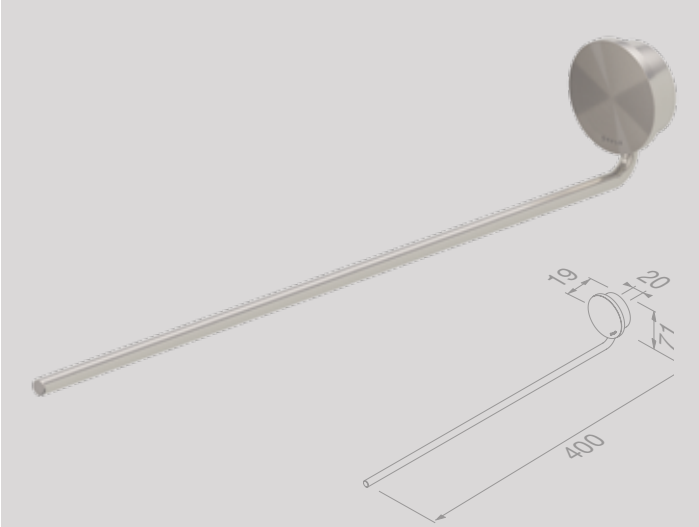

Handdoekrek 1 arm
Towel rail with 1 arm

917205-05

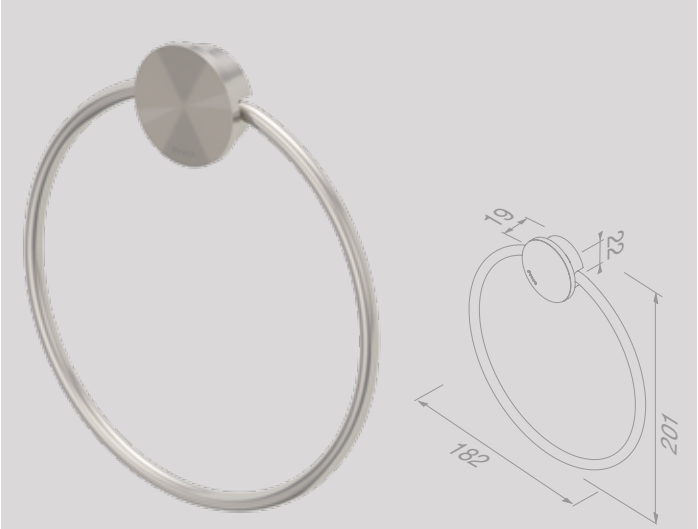

Handdoekring
Towel Ring

917204-05

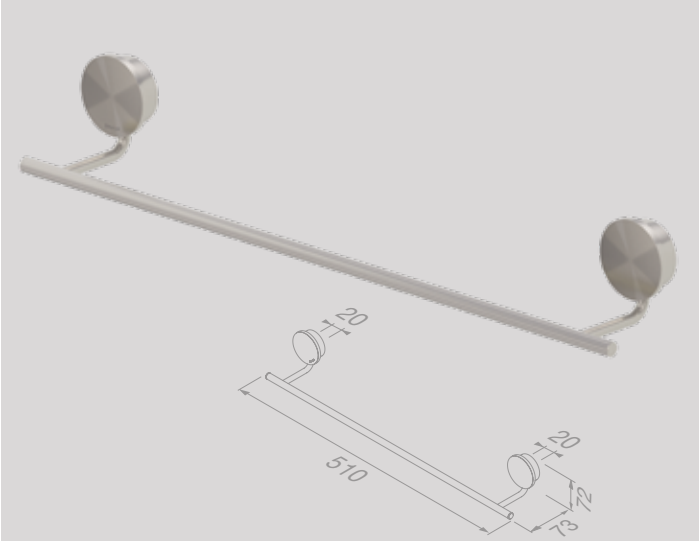

Handdoekrek 45 cm
Towel rail 45 cm

917207-05-45

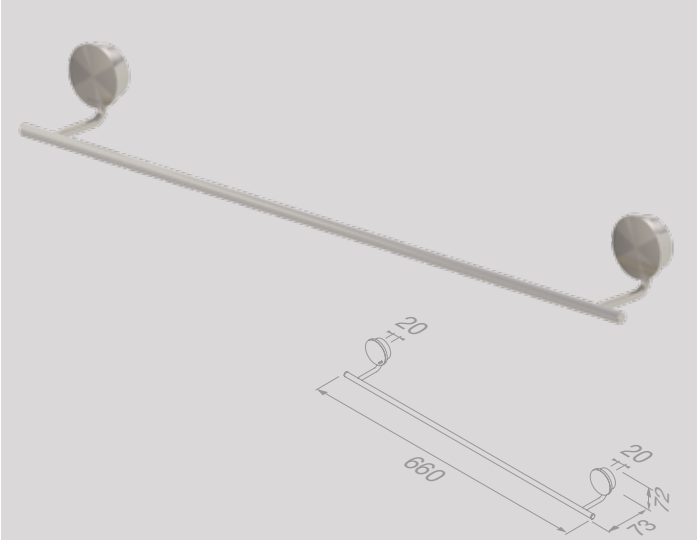

Handdoekrek 60 cm
Towel rail 60 cm

917207-05-60

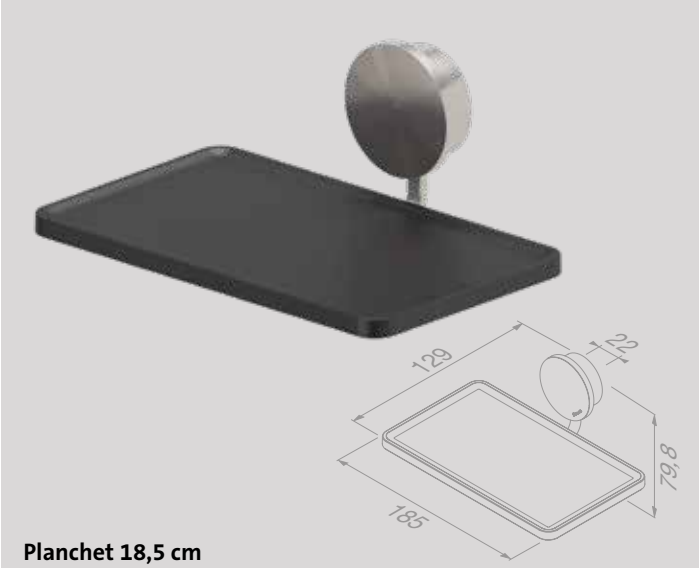

Planchet 18,5 cm
Bathroom shelf 18.5 cm

917243-05

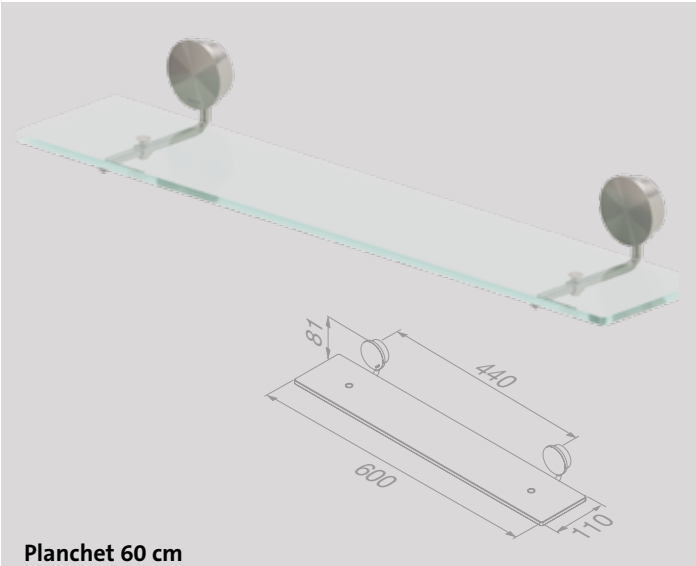

Planchet 60 cm
Bathroom shelf 60 cm

917201-05-60

Reserveonderdelen
De reserveonderdelen van de Opal-serie zijn te vinden in het hoofdstuk ‘Reserveonderdelen‘ op pagina 258.

Spare parts
Spare parts of the Opal collection can be found in the chapter ‘Spare parts’ on page 258.

Opal

Nieuw
New

Chrome/Chrome ABS

De Opal collectie laat zien dat een speelse vormgeving ook een luxueuze uitstraling kan hebben. De prachtige chromen kleur is fris en kwalitatief hoogwaardig. Dankzij haar tijdloze look is Opal perfect te combineren met andere badkamerkleuren en -stijlen.

The Opal collection shows that a playful design can also have a luxurious appearance. The beautiful chrome colour is refresing and of high quality. Thanks to its timeless look, Opal can be perfectly combined with other bathroom colours and styles.

Opal Chrome/Chrome ABS

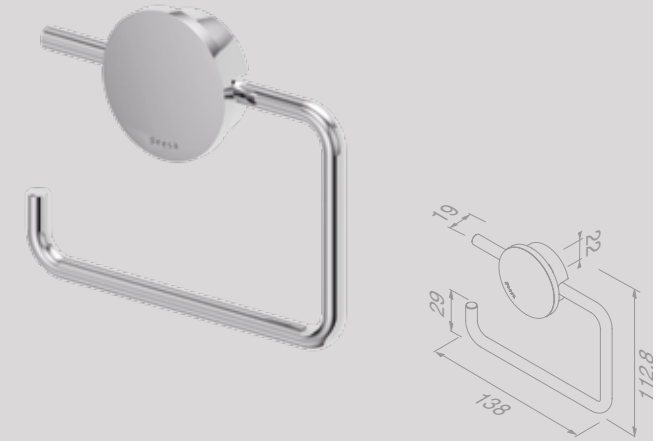

Toiletrolhouder zonder klep
Toilet roll holder without cover

917209-02 917209-02-ABS*

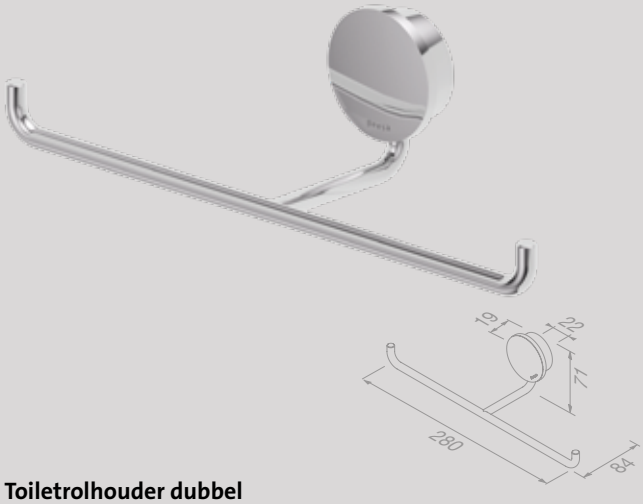

Toiletrolhouder dubbel
Toilet roll holder double

917218-02 917218-02-ABS*

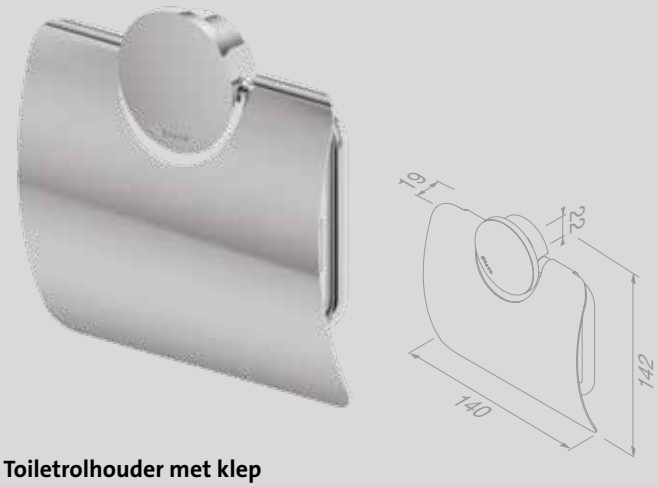

Toiletrolhouder met klep
Toilet roll holder with cover

917208-02 917208-02-ABS*

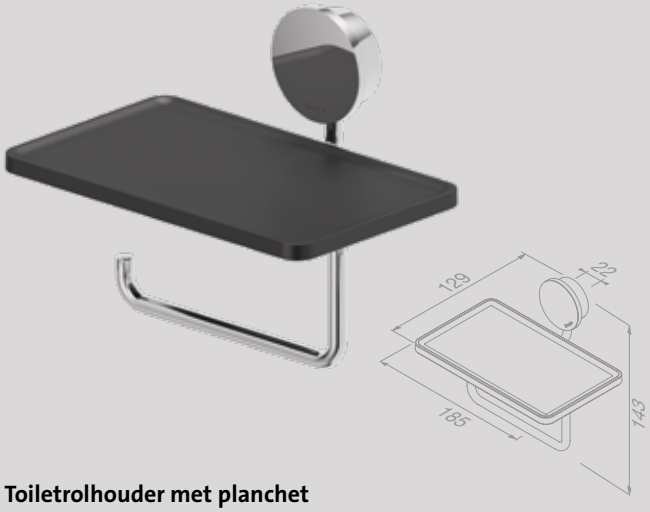

Toiletrolhouder met planchet
Toilet roll holder with shelf

917224-02 917224-02-ABS*

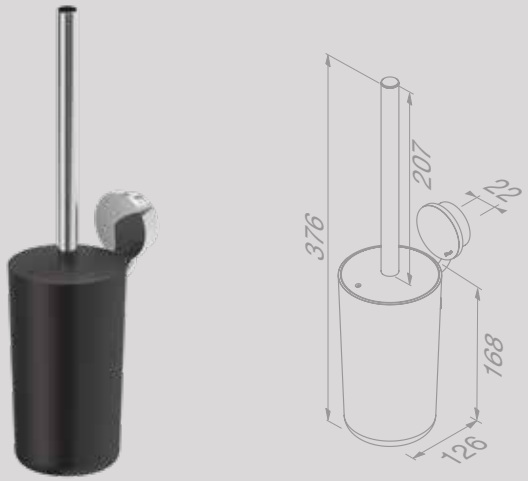

Toiletborstel met houder
Toilet brush and holder

917211-02 917211-02-ABS*

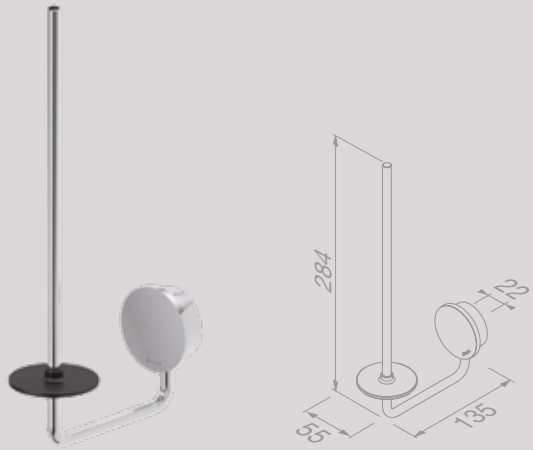

Reserverolhouder
Spare toilet roll holder

917212-02 917212-02-ABS*

Zeepdispenser 200 ml
Soap dispenser 200 ml

917216-02 917216-02-ABS*

Glashouder met glas
Glass holder with glass

917202-02 917202-02-ABS*

Zeephouder met schaal
Soap holder with glass

917203-02 917203-02-ABS*

Douchemand 30 cm
Shower basket 30 cm

917214-02 917214-02-ABS*

Handdoekhaak klein
Towel hook small

917213-02

Handdoekhaak groot
Towel hook large

917245-02 917245-02-ABS*

Opal Chrome/Chrome ABS

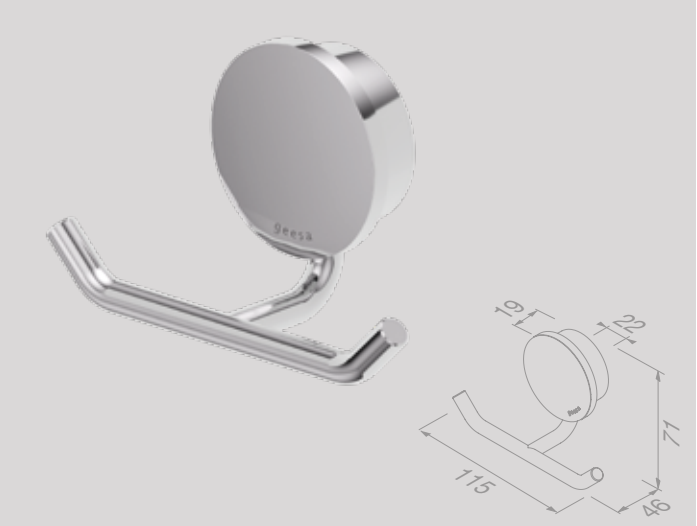

Handdoekhaak dubbel
Towel hook double

917215-02 917215-02-ABS*

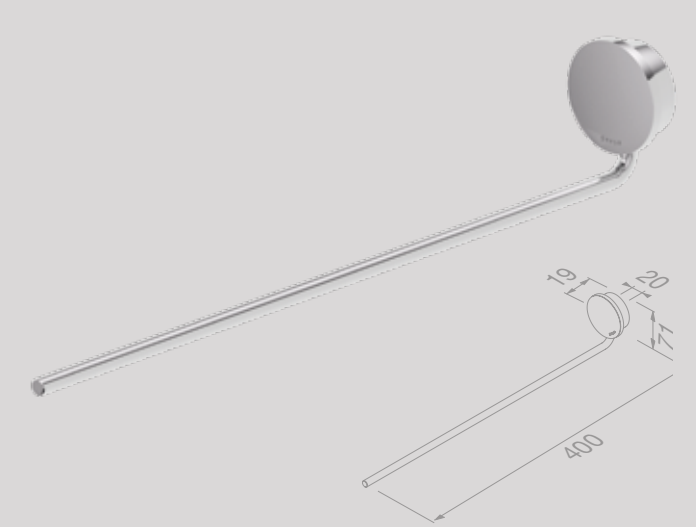

Handdoekrek 1 arm
Towel rail with 1 arm

917205-02 917205-02-ABS*

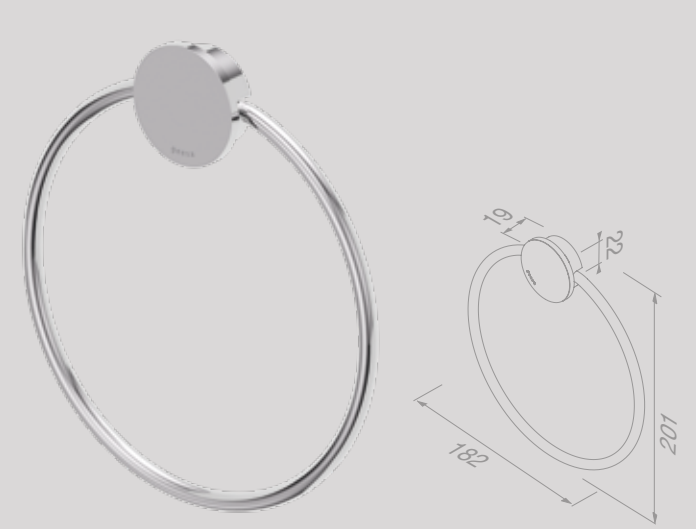

Handdoekring
Towel Ring

917204-02 917204-02-ABS*

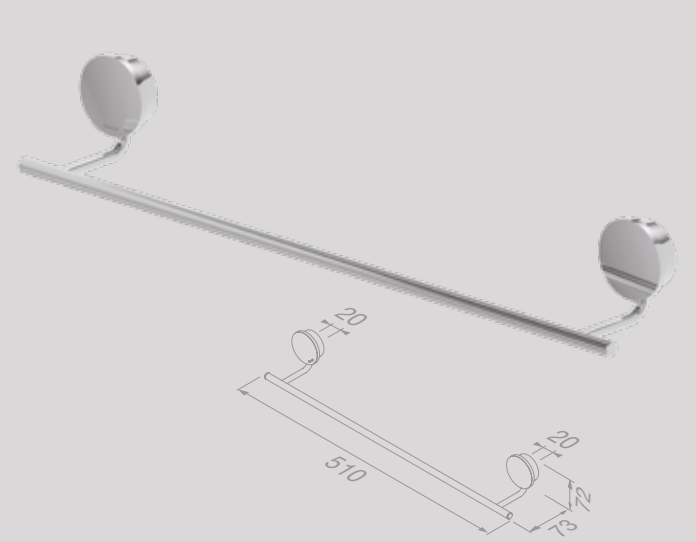

Handdoekrek 45 cm
Towel rail 45 cm

917207-02-45 917207-02-45-ABS*

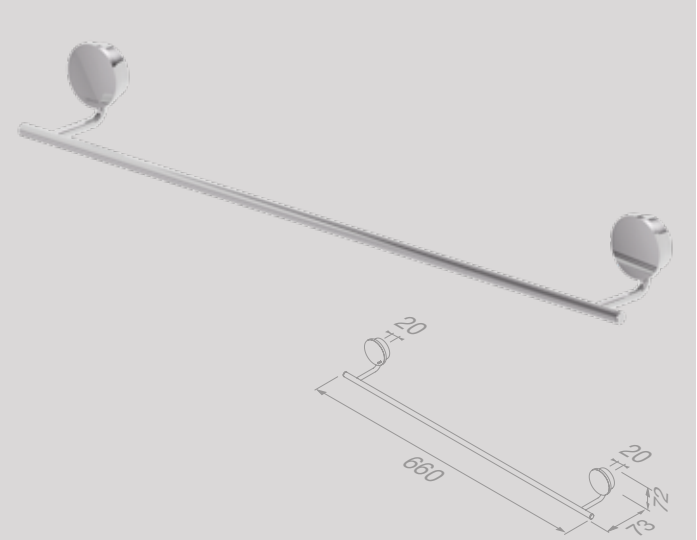

Handdoekrek 60 cm
Towel rail 60 cm

917207-02-60 917207-02-60-ABS*

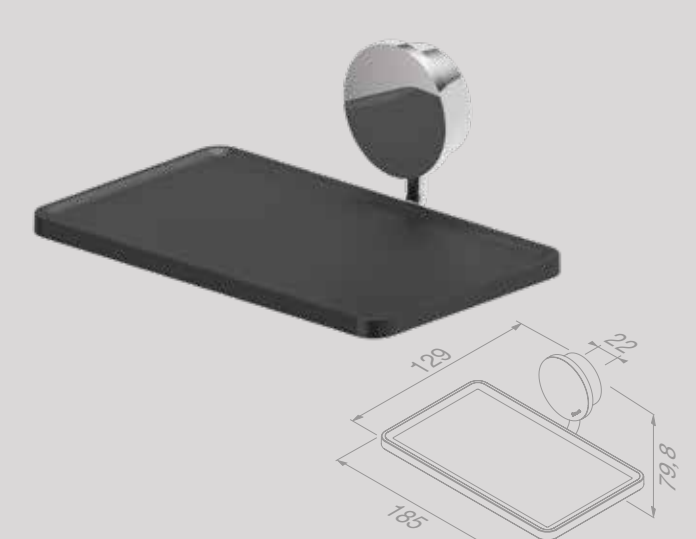

Planchet 18,5 cm
Bathroom shelf 18.5 cm

917243-02 917243-02-ABS*

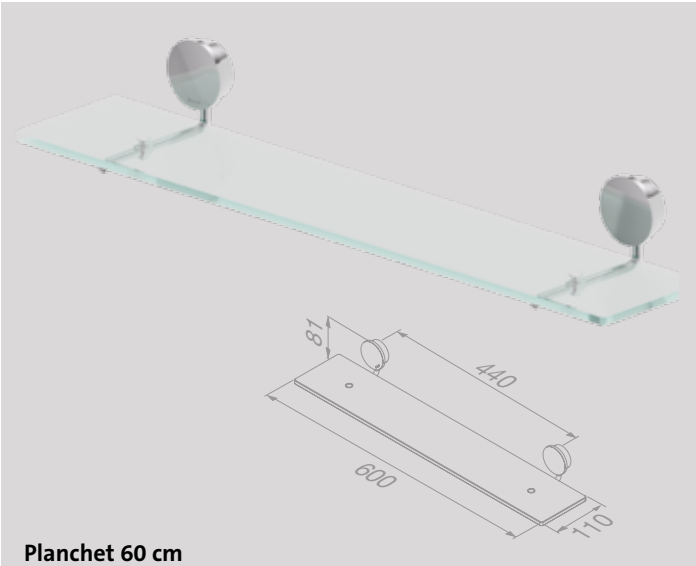

Planchet 60 cm
Bathroom shelf 60 cm

917201-02-60 917201-02-60-ABS*

* Dit artikel is uitgevoerd met een ABS rozet

Reserveonderdelen
De reserveonderdelen van de Opal-serie zijn te vinden in het hoofdstuk ‘Reserveonderdelen‘ op pagina 258.

* This item is equipped with a chromeplated ABS rosette

Spare parts
Spare parts of the Opal collection can be found in the chapter ‘Spare parts’ on page 258.

Naxos

Vloeiende lijnen en een ronde vormentaal zijn de bepalende elementen van de serie Naxos. Bepalend stijlelement is de cascade: drie cirkelvormige schijven in de rozet. De combinatie van glanzend chroom met gematteerd glaswerk laat zien hoe modern klassiek kan zijn. Hints naar artdeco.

Flowing lines and a round design language are distinguishing elements in the Naxos collection. The decisive style element is the cascade: three circular discs in the rosette. The combination of shiny chrome with matted glass shows how modern a classic can be. Shades of Art Deco.

WARRANTY 15 YEARS

Round collections

Naxos Chrome

Toiletrolhouder
Toilet roll holder
916209-02

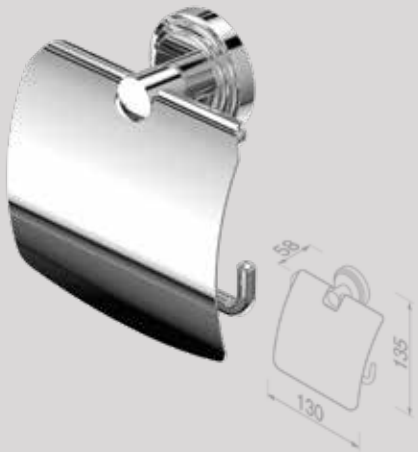

Toiletrolhouder met klep
Toilet roll holder with cover
916208-02

Toiletborstel met houder
Toilet brush and holder
916211-02

Toiletaccessoireset
Toilet accessories set
916200-02-115

Reserverolhouder
Spare roll holder
916212-02

Zeepdispenser 200 ml
Soap dispenser 200 ml
916216-02

Glashouder met glas
Glass holder with glass
916202-02

Zeephouder met schaal
Soap holder with glass
916203-02

Handdoekhaak
Towel hook
916213-02

Handdoekring
Towel ring
916204-02

Badgreep 30 cm
Grab rail 30 cm
916206-02

Handdoekrek 45 cm
Towel rail 45 cm
916207-02-45

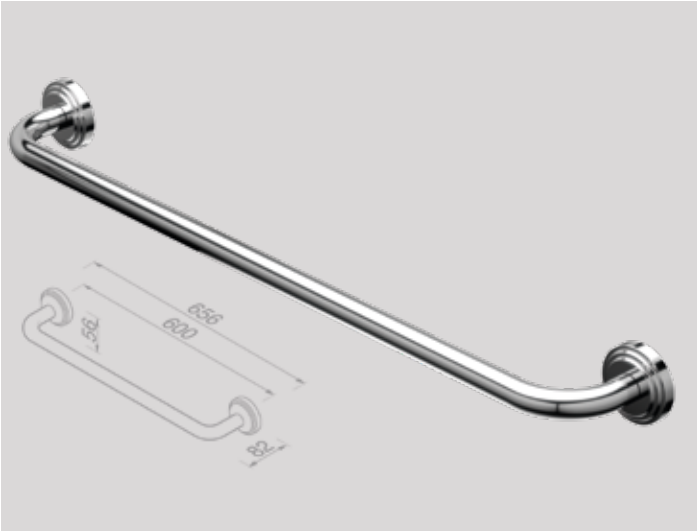

Handdoekrek 60 cm
Towel rail 60 cm
916207-02-60

Reserveonderdelen
De reserveonderdelen van de Naxos-serie zijn te vinden in het hoofdstuk ‘Reserveonderdelen‘ op pagina 259.

Spare parts
Spare parts of the Naxos collection can be found in the chapter ‘Spare parts’ on page 259.

Wynk

Alsof de natuur er zelf de hand in heeft gehad, zo organisch gevormd ogen de accessoires uit de brede Wynk collectie. Elk product vertoont een fijne afwisseling van strakke lijnen en subtiele curves. Juist dankzij de natuurlijke vormen voegt de Wynk-collectie zich gemakkelijk in diverse stijlen.

As if nature itself had a hand in it, that's the look of these organically-shaped accessories from the wide Wynk collection. Each product shows a fine alternation of clean lines and subtle curves. Precisely thanks to its natural shapes, the Wynk collection is easily combined with a variety of styles.

WARRANTY 15 YEARS

Organic collections

Wynk Chrome

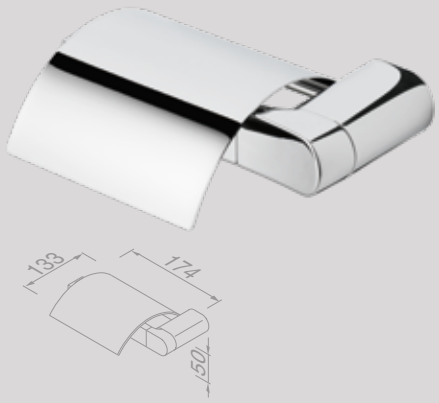

Toiletrolhouder met klep (links)
Toilet roll holder with cover (left-handed)
914508-02-L

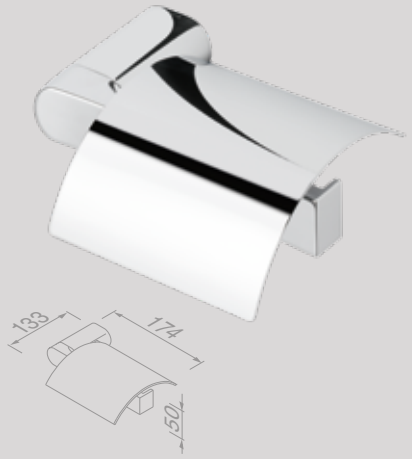

Toiletrolhouder met klep (rechts)
Toilet roll holder with cover (right-handed)
914508-02-R

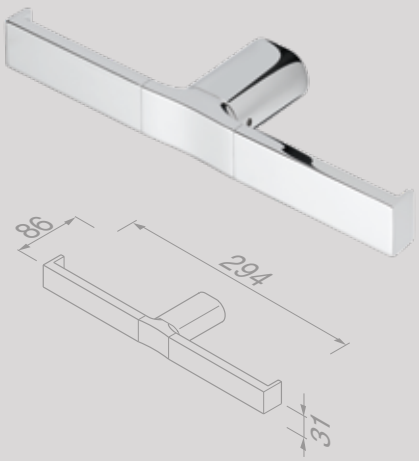

Toiletrolhouder dubbel
Toilet roll holder double
914518-02

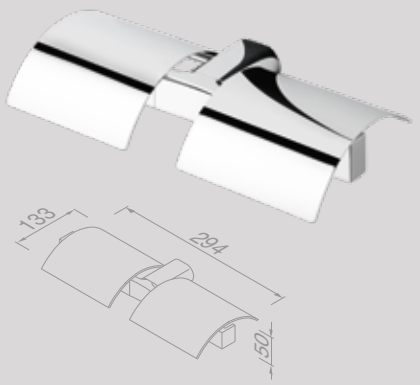

Toiletrolhouder met klep dubbel
Toilet roll holder with cover double
914519-02

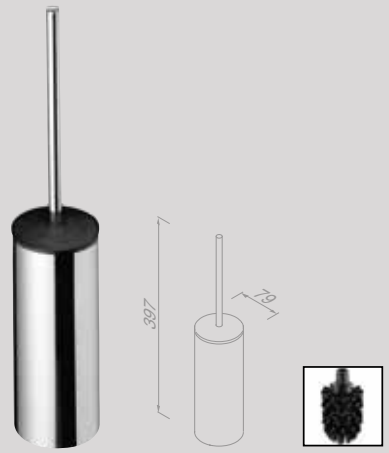

Toiletborstel met houder muurbevestiging
Toilet brush and holder wall-mounted
914511-02

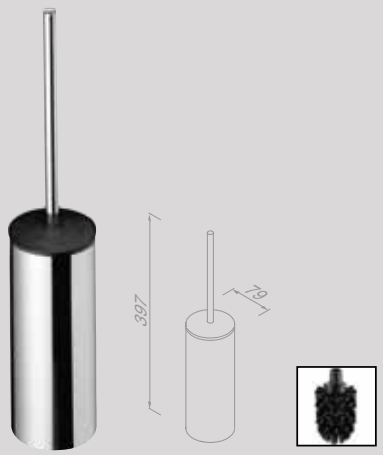

Toiletborstel met houder vrijstaand
Toilet brush and holder freestanding
914510-02

Toiletaccessoireset
Toilet accessories set
914500-02-115

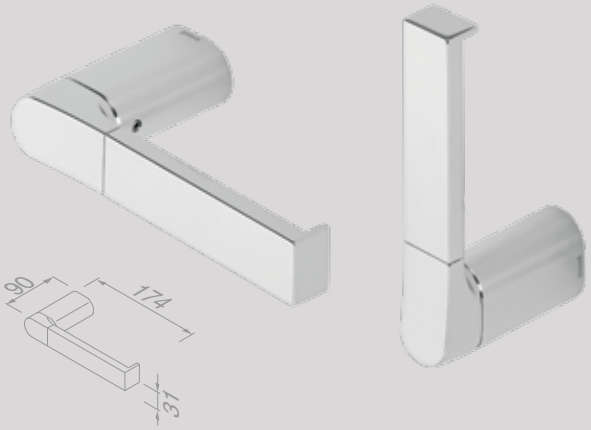

Toiletrolhouder / Reserverolhouder
Toilet roll holder / Spare toilet roll holder
914509-02

Zeepdispenser 200 ml
Soap dispenser 200 ml

914516-02

Glashouder met glas
Glass holder with glass

914502-02

Zeephouder met schaal
Soap holder with glass

914503-02

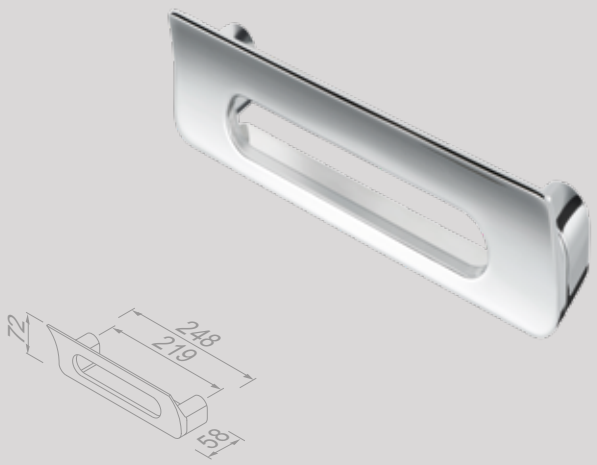

Douchemand 25 cm
Shower basket 25 cm

914520-02

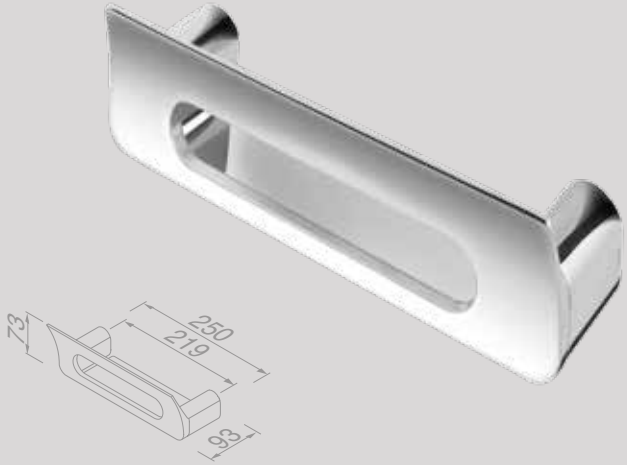

Douchemand 25 cm
Shower basket 25 cm

914514-02

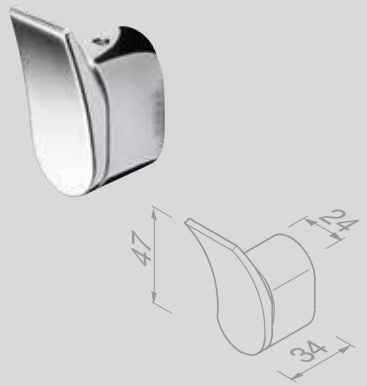

Handdoekhaak klein
Towel hook small

914560-02

Handdoekhaak groot
Towel hook large

914513-02

Wynk Chrome

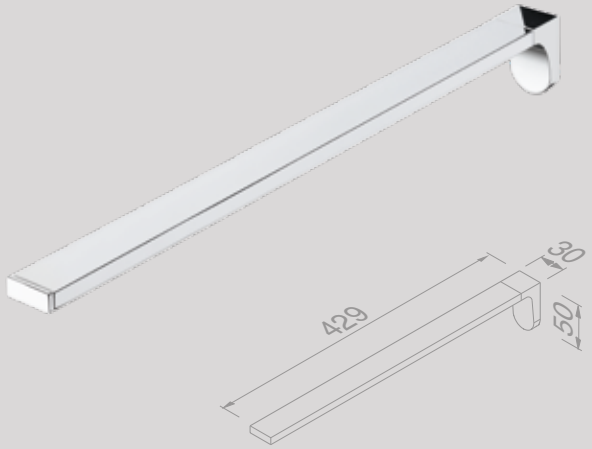

Handdoekrek 1 arm
Towel rail with 1 arm
914505-02

Handdoekring
Towel ring
914504-02

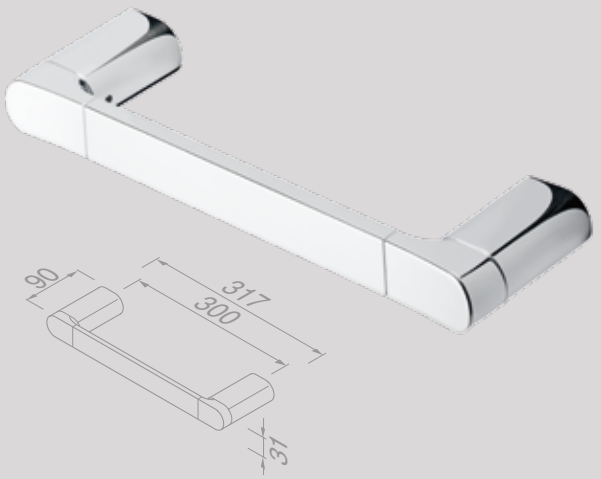

Badgreep 30 cm
Grab rail 30 cm
914506-02

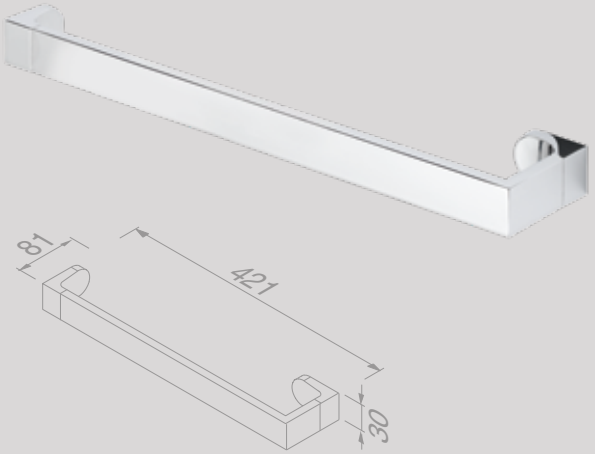

Handdoekrek 42,1 cm
Towel rail 42.1 cm
914557-02

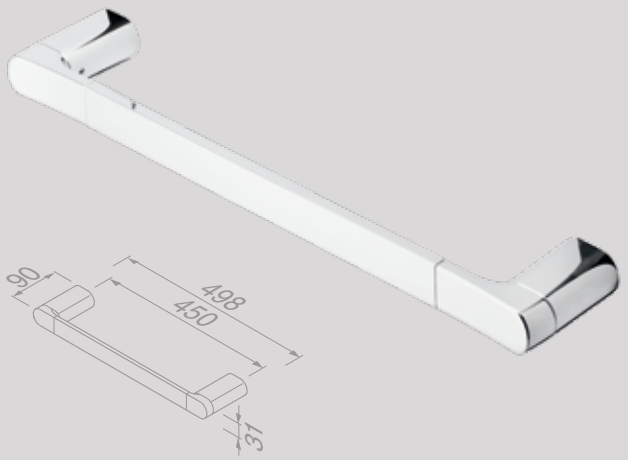

Handdoekrek 45 cm
Towel rail 45 cm
914507-02-45

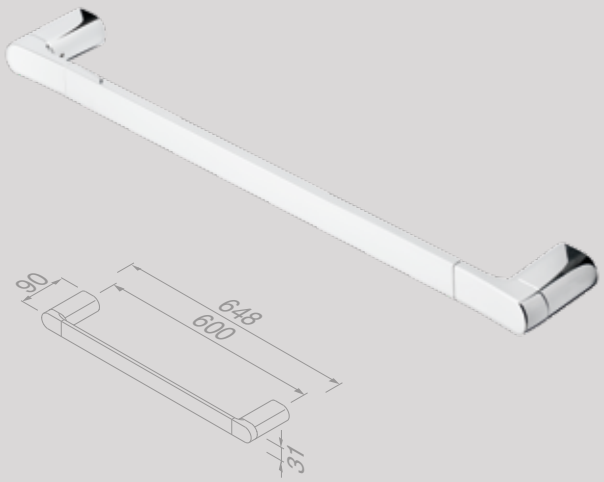

Handdoekrek 60 cm
Towel rail 60 cm
914507-02-60

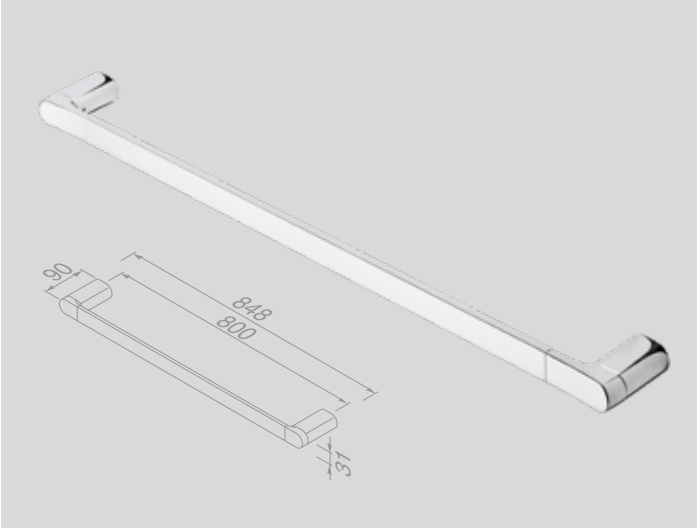

Handdoekrek 80 cm
Towel rail 80 cm

914507-02-80

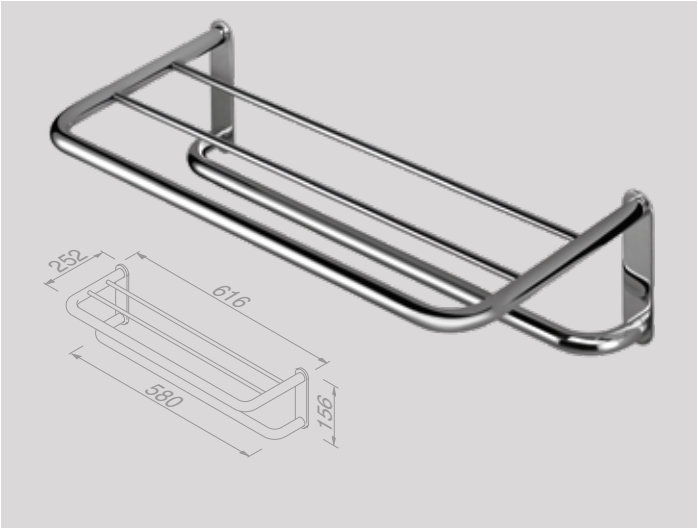

Handdoekrek met planchet 60 cm
Towel rail with shelf 60 cm

914552-02

Reserveonderdelen
De reserveonderdelen van de Wynk-serie zijn te vinden in het hoofdstuk ‘Reserveonderdelen‘ op pagina 260.

Spare parts
Spare parts of the Wynk collection can be found in the chapter ‘Spare parts’ on page 260.

geesa

Frame

Combineren is het toverwoord. Door verschillende functies in één accessoire te combineren, ontstaan verrassend slimme en elegante opbergoplossingen. Zie de stijlvolle zeepdispenser met planchet en haak of het planchet met handdoekhouder en douchemand. Drie uitvoeringen: zwart, chroom/zwart en chroom/wit. De multifunctionele collectie werd bekroond met de hoog aangeschreven iF Design Award 2019.

Combination is the magic word. Combining different functions in one accessory creates surprisingly smart and elegant storage solutions. Like for instance the stylish soap dispenser with shelf and hook, or the shelf with towel holder and shower basket. Three versions: black, chrome/black and chrome/white. The multifunctional collection was awarded the highly acclaimed iF Design Award in 2019.

WARRANTY 15 YEARS

Functional collections

iF DESIGN AWARD 2019

Frame
Black

Onverwoestbaar messing en hoge kwaliteit ABS afgewerkt met een matzwarte poedercoating. Het metalen frame vormt een natuurlijk geheel met de kleurechte zwarte kunststof inlays. Met elk accessoire zet je een accent, samen vormen ze een eigen stijl.

Indestructible brass and high quality ABS finished with a matt black powder coating. The metal frame forms a natural whole with the colourfast black synthetic inlays. Each accessory is an accent, together they form your style.

Frame Black

Toiletrolhouder met planchet
Toilet roll holder with shelf

918824-06-06

Toiletrolhouder met planchet en (LED-licht)houder
Toilet roll holder with shelf and (LED light) holder

918889-06-06

Toiletborstel met houder
Toilet brush and holder

918811-06-06

Zeepdispenser 200 ml met planchet en handdoekhaak
Soap dispenser 200 ml with shelf and towel hook

918816-06-06

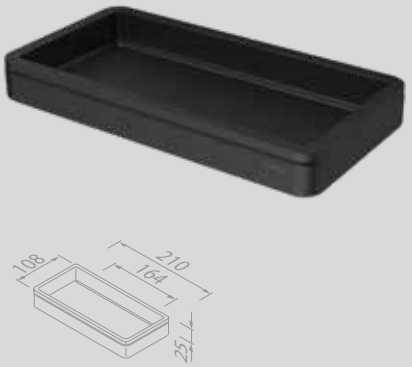

Planchet 21 cm
Shelf 21 cm

918802-06-06

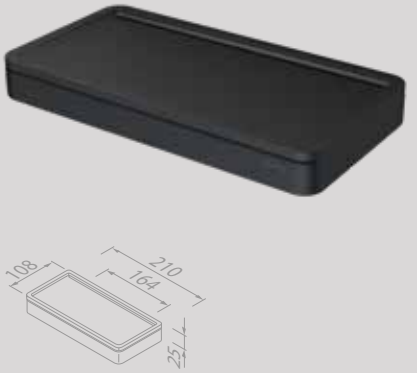

Planchet universeel 21 cm
Shelf universal 21 cm

918804-06-06

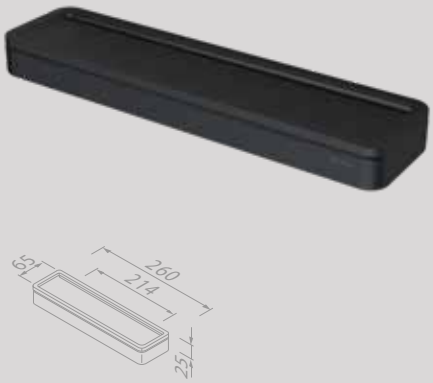

Planchet 26 cm
Shelf 26 cm

918805-06-06

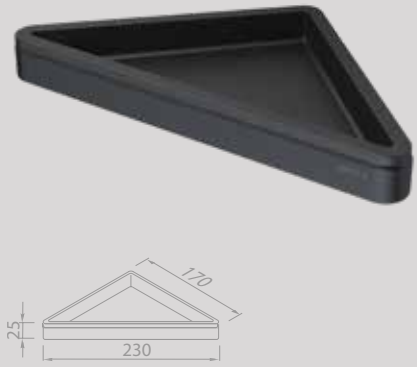

Hoekplanchet
Corner shelf

918803-06-06

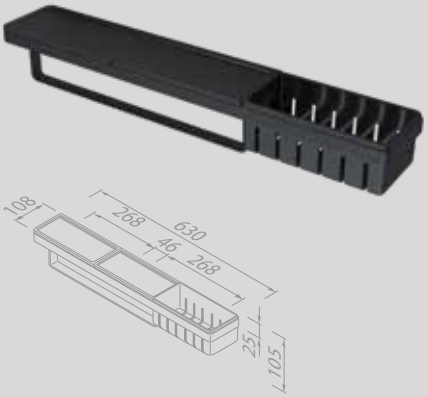

Planchet met handdoekrek en douchemand 63 cm
Shelf with towel rail and shower basket 63 cm

918854-06-06-630

Douchemand / Planchet 25 cm
Shower basket / Shelf 25 cm

918901-06

Douchemand 21 cm
Shower basket 21 cm

918801-06-06

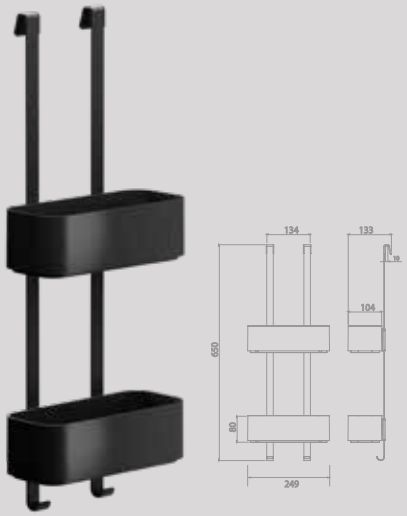

Ophangbaar doucherek 25 cm
Hanging shower caddy 25 cm

918902-06-06

Clip on douchemand voor douchewand
Clip-on shower basket for shower screen

918903-06

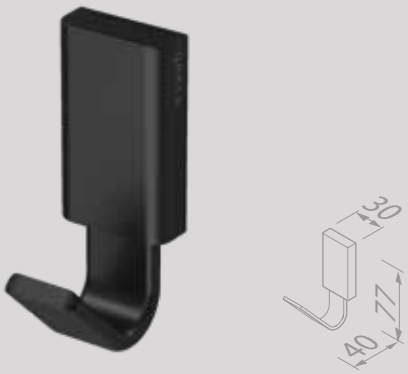

Handdoekhaak
Towel Hook

918413-06

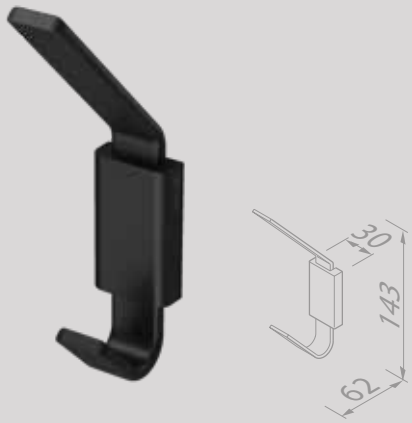

Handdoekhaak dubbel
Towel hook double

918415-06

Handdoekrek met planchet 42 cm
Towel rail with shelf 42 cm

918853-06-06-420

Reserveonderdelen
De reserveonderdelen van de Frame Black-serie zijn te vinden in het hoofdstuk ‘Reserveonderdelen‘ op pagina 261.

Spare parts
Spare parts of the Frame Black collection can be found in the chapter ‘Spare parts’ on page 261.

Frame
Chrome/Black

De kleurechte inlays van zwart kunststof geven een eigentijds accent aan de ruime collectie Frame Chrome/Black. Deze serie laat zich fraai combineren met veel andere moderne verchroomde elementen.

The black synthetic colourfast inlays form a distinctive and contemporary accent in the wide Frame Chrome/Black collection this serie can be nicely combined with many other modern chrome elements.

geesa

Frame Chrome/Black

Toiletrolhouder met planchet
Toilet roll holder with shelf

918824-02-06

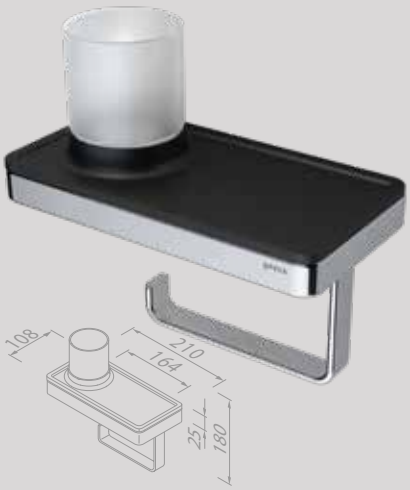

Toiletrolhouder met planchet en (LED-licht)houder
Toilet roll holder with shelf and (LED light)holder

918889-02-06

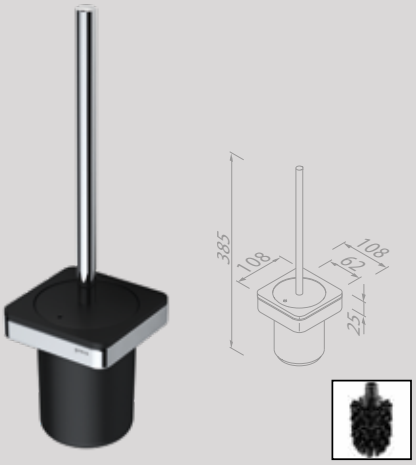

Toiletborstel met houder
Toilet brush and holder

918811-02-06

Zeepdispenser 200 ml met planchet en handdoekhaak
Soap dispenser 200 ml with shelf and towel hook

918816-02-06

Planchet 21 cm
Shelf 21 cm

918802-02-06

Planchet universeel 21 cm
Shelf universal 21 cm

918804-02-06

Planchet 26 cm
Shelf 26 cm

918805-02-06

Hoekplanchet
Corner shelf

918803-02-06

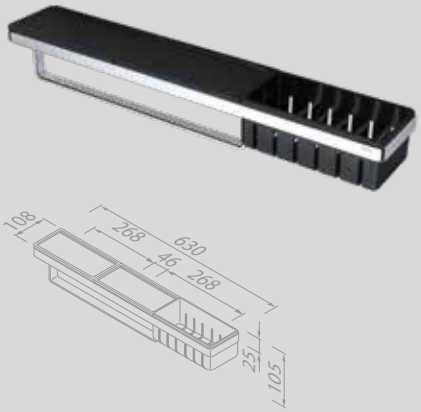

Planchet met handdoekrek en douchemand 63 cm
Shelf with towel rail and shower basket 63 cm

918854-02-06-630

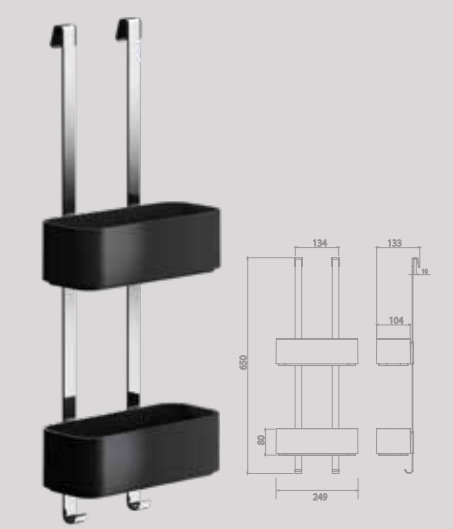

Ophangbaar doucherek 25 cm
Hanging shower caddy 25 cm

918902-02-06

Douchemand 21 cm
Shower basket 21 cm

918801-02-06

Handdoekrek met planchet 42 cm
Towel rail with shelf 42 cm

918853-02-06-420

Reserveonderdelen
De reserveonderdelen van de Frame Chrome/Black-serie zijn te vinden in het hoofdstuk ‘Reserveonderdelen‘ op pagina 261.

Spare parts
Spare parts of the Frame Chrome/Black collection can be found in the chapter ‘Spare parts’ on page 261.

Frame
Chrome/White

De kleurechte inlays van wit kunststof sluiten naadloos aan bij wit sanitair. Het verchroomde frame geeft dan weer een subtiele moderne twist aan deze accessoires. Laat zich fraai combineren met veel andere moderne verchroomde elementen.

The colourfast inlays of white plastic blend in seamlessly with white sanitary ware. The chromed frame gives a subtle modern twist to these accessories. It combines beautifully with many other modern chrome elements.

geesa
SACHAJUAN
geesa
geesa

Frame Chrome/White

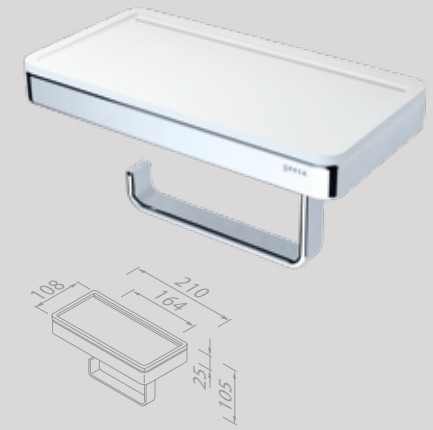

Toiletrolhouder met planchet
Toilet roll holder with shelf

918824-02

Toiletrolhouder met planchet en (LED-licht)houder
Toilet roll holder with shelf and (LED light) holder

918889-02

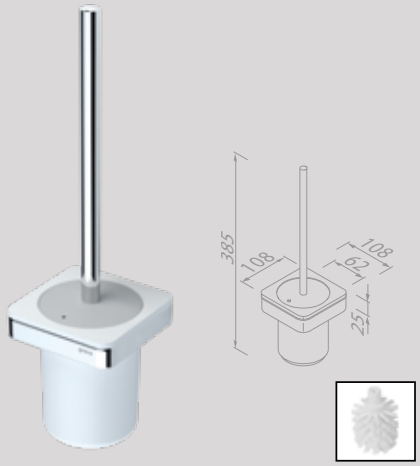

Toiletborstel met houder
Toilet brush and holder

918811-02

Zeepdispenser 200 ml met planchet en handdoekhaak
Soap dispenser 200 ml with shelf and towel hook

918816-02

Planchet 21 cm
Shelf 21 cm

918802-02

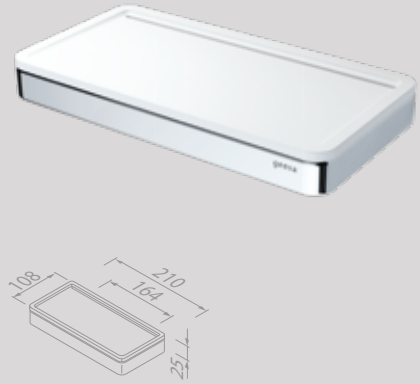

Planchet universeel 21 cm
Shelf universal 21 cm

918804-02

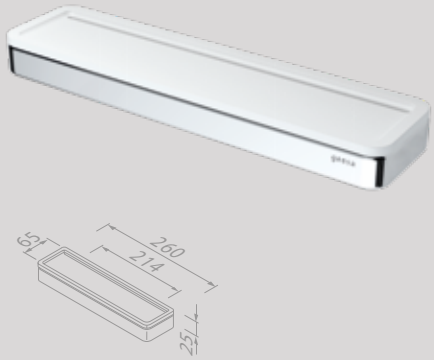

Planchet 26 cm
Shelf 26 cm

918805-02

Hoekplanchet
Corner shelf

918803-02

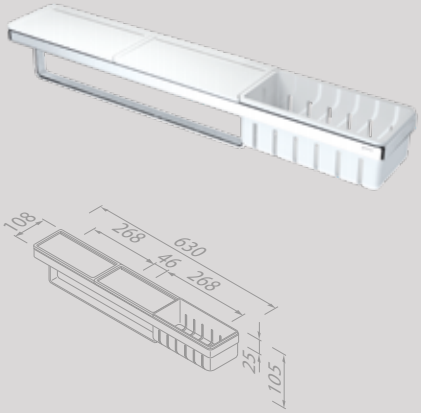

Planchet met handdoekrek en douchemand 63 cm
Shelf with towel rail and shower basket 63 cm

918854-02-630

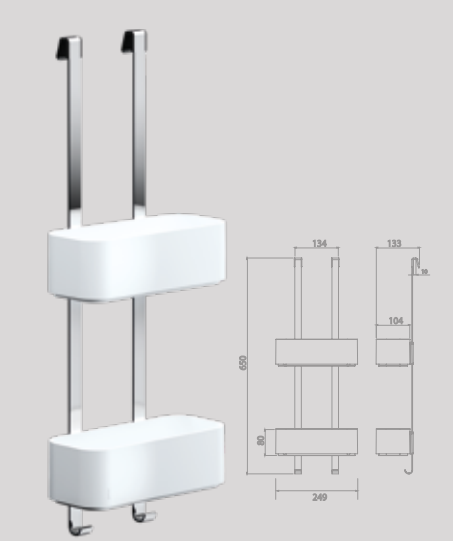

Hangend doucherek 25 cm
Hanging shower rack 25 cm

918902-02

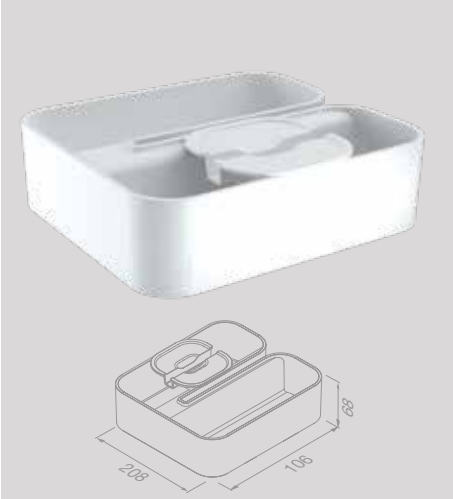

Clip on douchemand voor douchewand
Clip-on shower basket for shower screen

918903-01

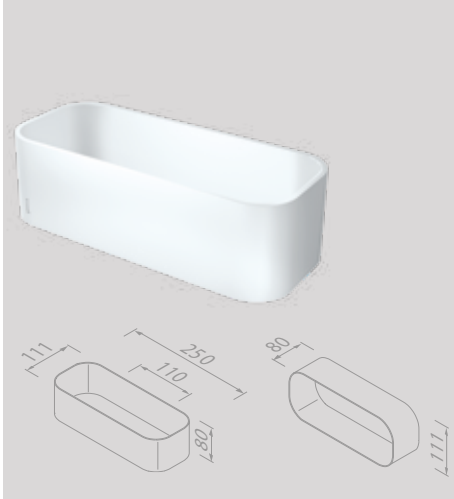

Douchemand / Planchet 25 cm
Shower basket / Shelf 25 cm

918901-01

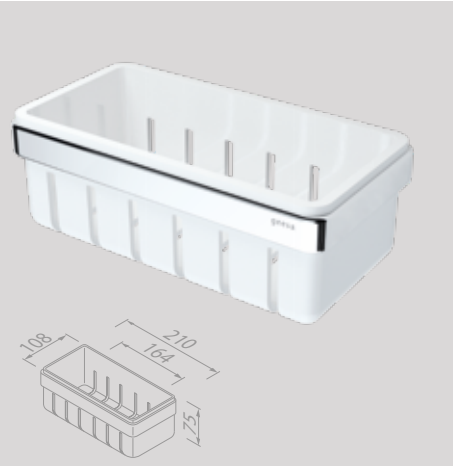

Douchemand 21 cm
Shower basket 21 cm

918801-02

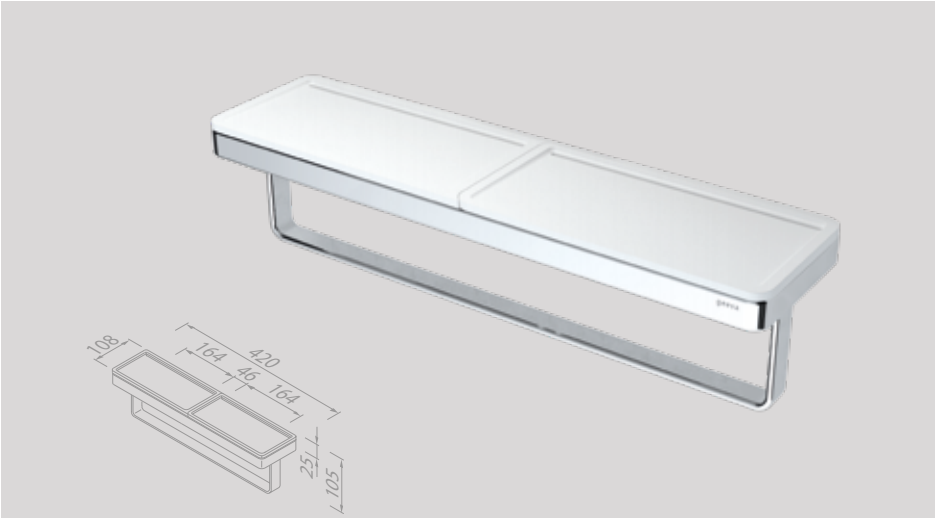

Handdoekrek met planchet 42 cm
Towel rail with shelf 42 cm

918853-02-420

Reserveonderdelen
De reserveonderdelen van de Frame Chrome/White-serie zijn te vinden in het hoofdstuk ‘Reserveonderdelen‘ op pagina 262.

Spare parts
Spare parts of the Frame Chrome/White collection can be found in the chapter ‘Spare parts’ on page 262.

AIM

Het meest opvallende element in de AIM-collectie is zonder meer de overlay die de bevestiging onzichtbaar maakt. Goede tweede is de afgeronde bandvorm die de uiteenlopende accessoires op natuurlijke wijze tot één geheel verbindt. In alle eenvoud een rijk ontwerp. Waarvoor dank, Joanna Boothman Design.

The most striking feature in the AIM collection is undoubtedly the overlay that makes the fixing invisible. A good second is the rounded strap shape that naturally connects the various accessories. A rich design in all its simplicity. Thank you, Joanna Boothman Design.

WARRANTY 15 YEARS

Square collections

geesa

AIM Chrome

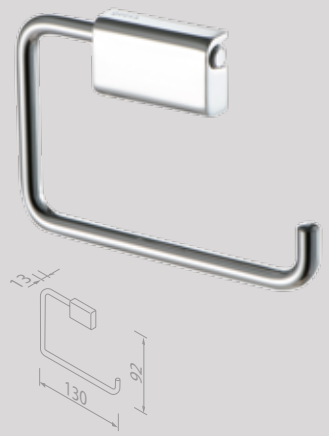

Toiletrolhouder
Toilet roll holder
918409-02

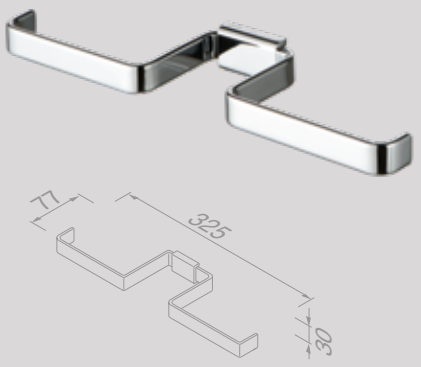

Toiletrolhouder dubbel
Toilet roll holder double
918418-02

Toiletrolhouder met klep
Toilet roll holder with cover
918408-02

Toiletrolhouder met planchet 14 cm
Toilet roll holder with shelf 14 cm
918424-02

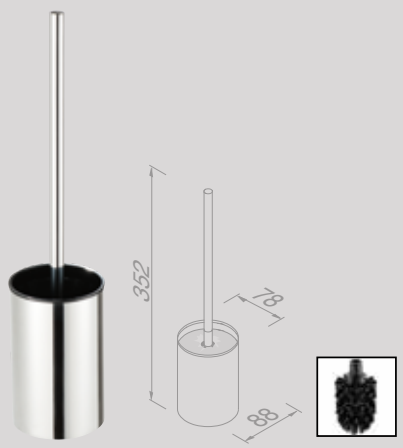

Toiletborstel met houder
Toilet brush and holder
918411-02

Toiletaccessoireset
Toilet accessories set
918400-02-115

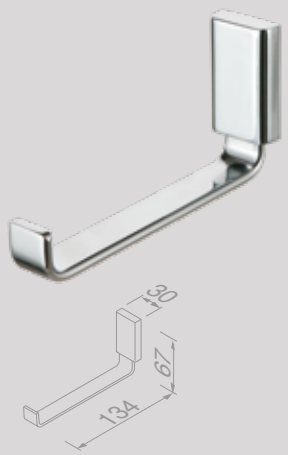

Reserverolhouder
Spare toilet roll holder
918412-02

Zeepdispenser 200 ml
Soap dispenser 200 ml
918416-02

Glashouder met glas
Glass holder with glass
918402-02

Zeephouder met schaal
Soap holder with glass
918403-02

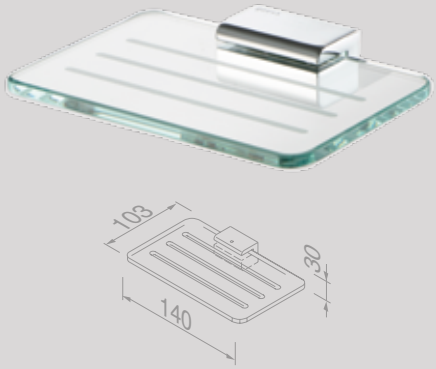

Zeephouder
Soap holder
918443-02

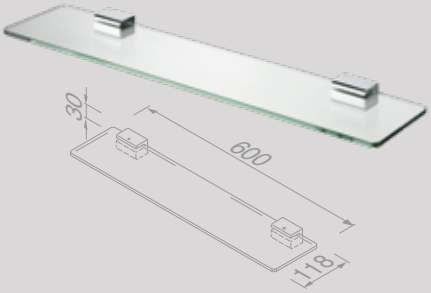

Planchet 60 cm
Bathroom shelf 60 cm
918401-02

Handdoekhaak
Towel hook
918413-02

Handdoekhaak dubbel
Towel hook double
918415-02

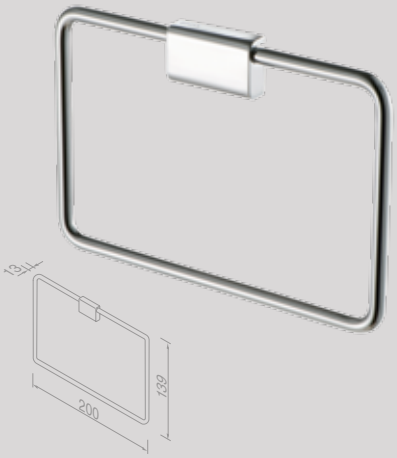

Handdoekring
Towel ring
918425-02

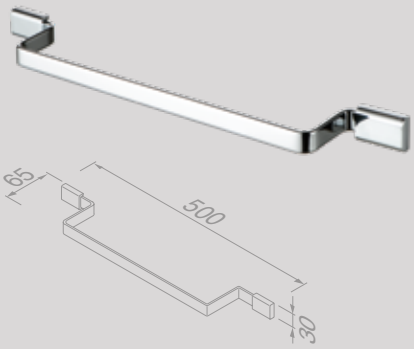

Handdoekrek 50 cm
Towel rail 50 cm
918407-02-50

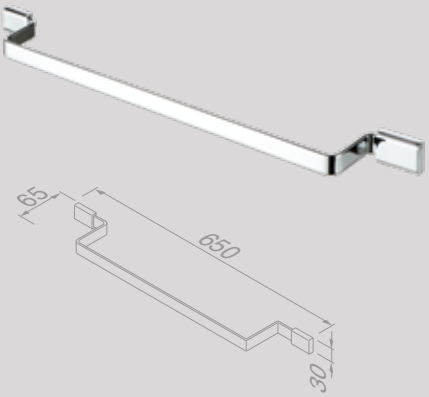

Handdoekrek 65 cm
Towel rail 65 cm
918407-02-65

Reserveonderdelen
De reserveonderdelen van de AIM -serie zijn te vinden in het hoofdstuk ‘Reserveonderdelen‘ op pagina 211.

Spare parts
Spare parts of the AIM collection can be found in the chapter ‘Spare parts’ on page 211.

Luna

Luna is misschien wel de meest tijdloze collectie van Geesa. De accessoires uit de reeks zijn strikt functioneel. Compliment voor de ontwerper die erin slaagde een design te ontwikkelen dat de aandacht rechtstreeks naar de andere onderdelen van de badkamer leidt.

Luna is perhaps Geesa's most timeless collection. The accessories in the range are strictly functional. Compliments to the designer who succeeded in developing a design that leads your focus directly to the other parts of the bathroom.

WARRANTY 15 YEARS

Round collections

Luna Chrome

Toiletrolhouder zonder klep
Toilet roll holder without cover
915509

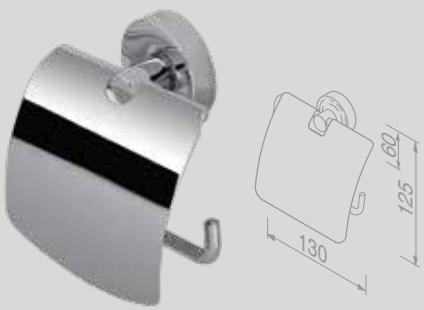

Toiletrolhouder met klep
Toilet roll holder with cover
915508

Toiletborstel met houder
Toilet brush and holder
915510

Toiletaccessoireset
Toilet accessories set
915500-115

Reserverolhouder
Spare toilet roll holder
915512

Reserverolhouder
Spare toilet roll holder
915518

Zeepdispenser 200 ml
Soap dispenser 200 ml
915516

Glashouder met glas
Glass holder with glass
915502

Zeephouder met schaal
Soap holder with glass
915503

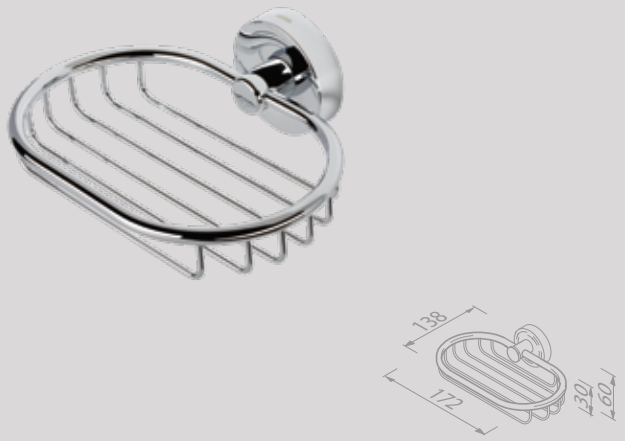

Zeephouder 17,2 cm
Soap holder 17.2 cm

915506

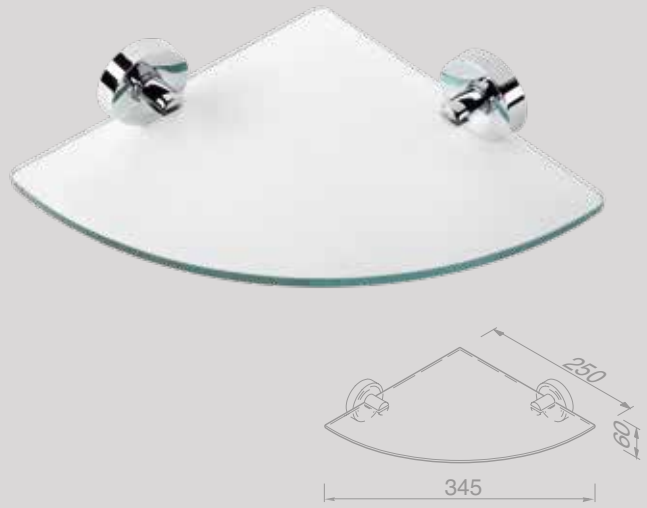

Hoekplanchet
Corner shelf

915521

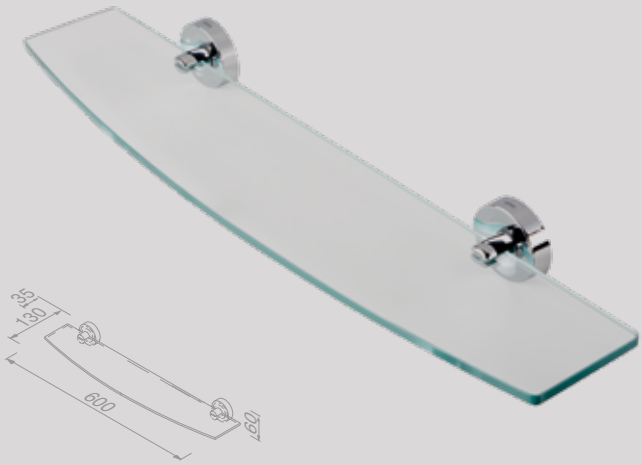

Planchet 60 cm
Bathroom shelf 60 cm

915501

Handdoekhaak dubbel
Towel hook double

915515

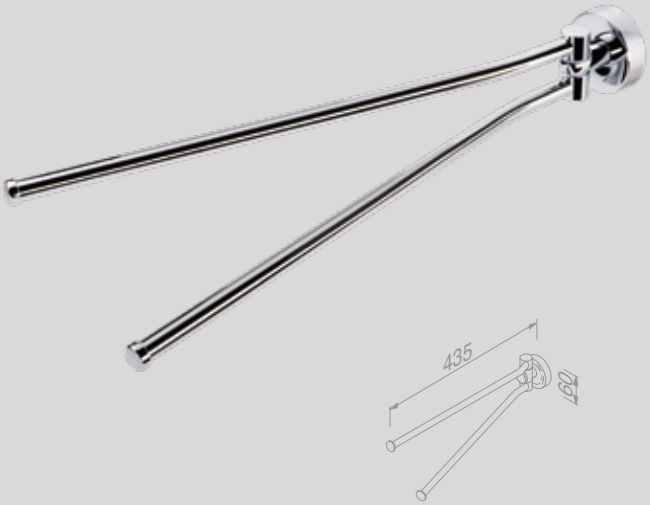

Handdoekrek 2-armig
Towel rail with 2 arms

915505

Handdoekring
Towel ring

915504

Luna Chrome

Badgreep 30 cm, 20 mm Ø
Grab rail 30 cm, 20 mm Ø

915531-30

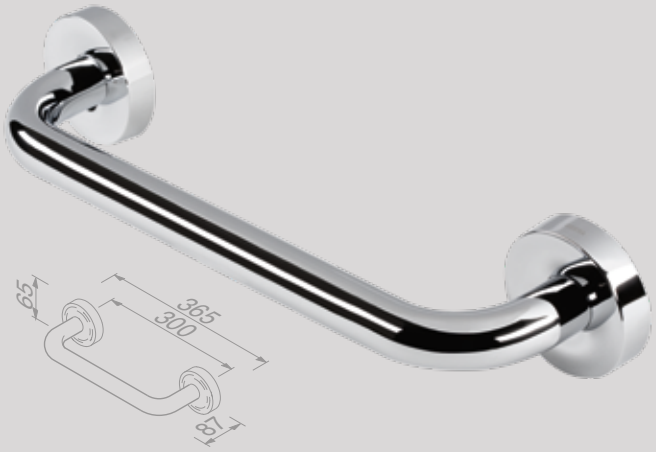

Badgreep 30 cm, 24 mm Ø
Grab rail 30 cm, 24 mm Ø

915529-30

Badgreep met zeephouder
Grab rail with soap holder

915528

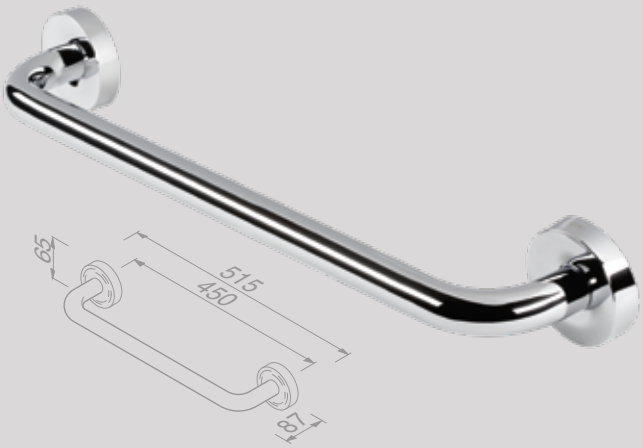

Handdoekrek 45 cm
Towel rail 45 cm

915529-45

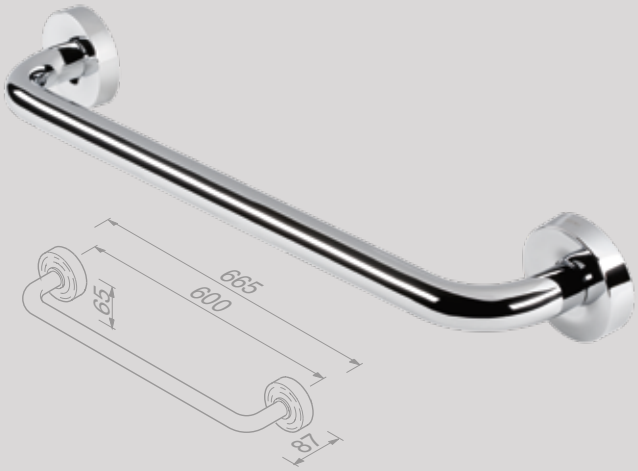

Handdoekrek 60 cm
Towel rail 60 cm

915529-60

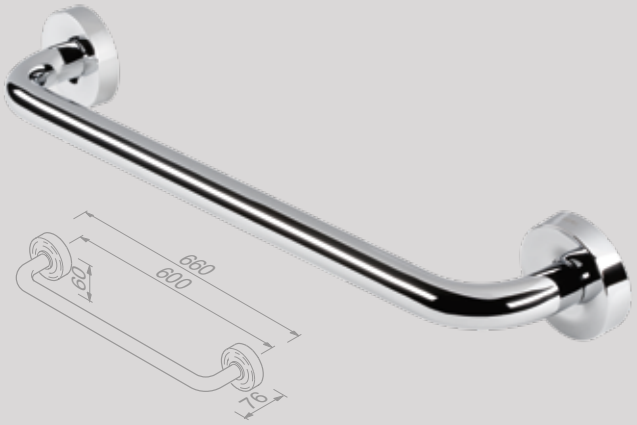

Handdoekrek 60 cm
Towel rail 60 cm

915531-60

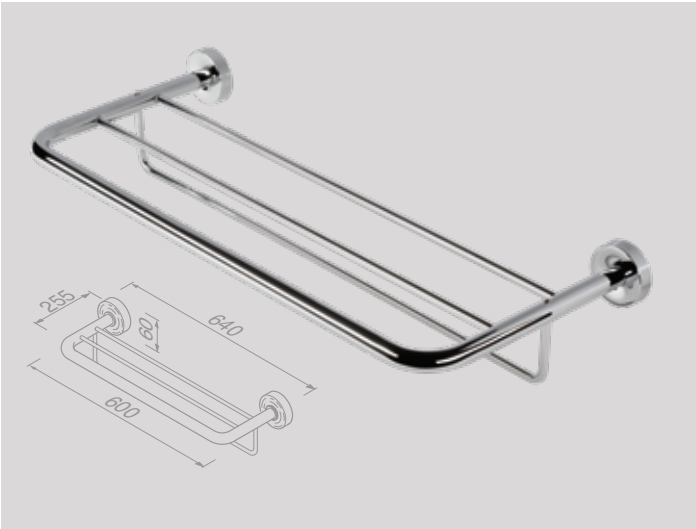

Handdoekrek met planchet 60 cm
Towel rail with shelf 60 cm

915552

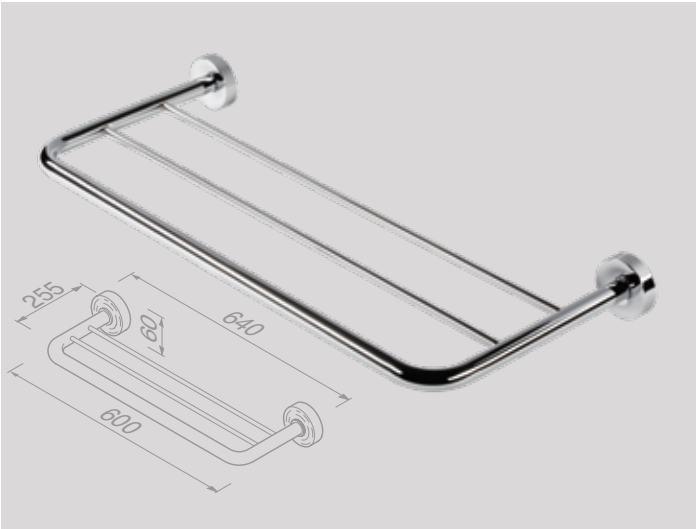

Handdoekrek dubbel 60 cm
Towel rail double 60 cm

915553

Reserveonderdelen
De reserveonderdelen van de Luna-serie zijn te vinden in het hoofdstuk ‘Reserveonderdelen‘ op pagina 263.

Spare parts
Spare parts of the Luna collection can be found in the chapter ‘Spare parts’ on page 263.

Toilet

Standard

Deze degelijke collectie omvat alle accessoires om elke sanitaire ruimte aan te kleden. Het accent ligt op kwaliteit en duurzaamheid. Door de keuze voor een onuitgesproken design is elk accessoire moeiteloos te combineren met accessoires uit andere series.

This solid collection includes every accessory to decorate any wash room. The emphasis is on quality and durability. By opting for an understated design, each accessory can be effortlessly combined with accessories from other collections.

WARRANTY 15 YEARS

Functional collections

Standard Chrome

Toiletrolhouder zonder klep met veer
Toilet roll holder without cover with spring

915146

Toiletrolhouder met klep
Toilet roll holder with cover

915144

Toiletrolhouder en reserverolhouder
Toilet roll holder and spare toilet roll holder

915146A

Toiletrolhouder met klep en reserverolhouder
Toilet roll holder with cover and spare toilet roll holder

915144A

Toiletborstel met houder
Toilet brush and holder

915117

Reserverolhouder voor 2 rollen
Spare toilet roll holder for 2 rolls

915126

Reserverolhouder
Spare toilet roll holder
915128

Zeepdispenser 200 ml
Soap dispenser 200 ml
915137

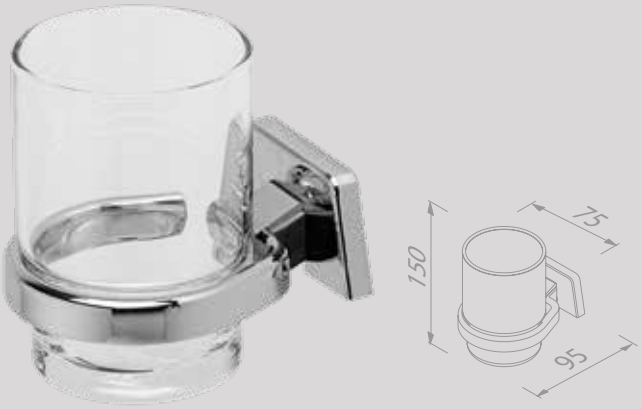

Glashouder met glas
Glass holder with glass
917138-HG

Zeephouder
Soap holder
915139

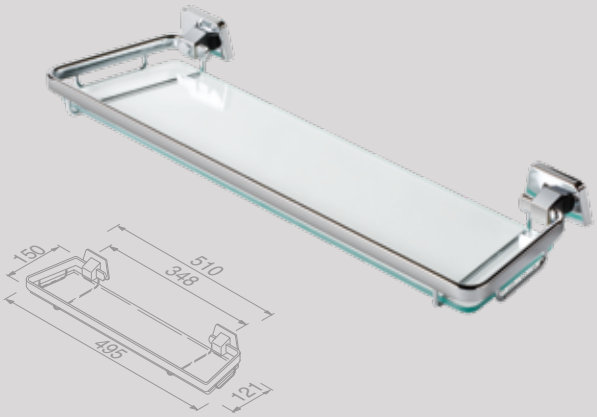

Planchet 50 cm
Bathroom shelf 50 cm
917191-50

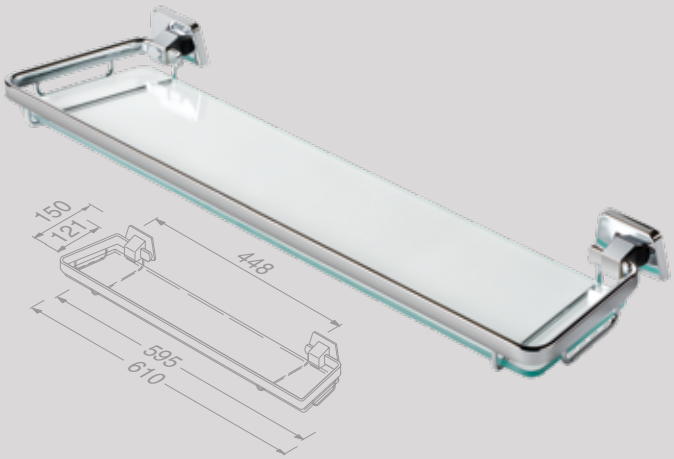

Planchet 60 cm
Bathroom shelf 60 cm
917191-60

Standard Chrome

Handdoekhaak
Towel hook
915253

Handdoekhaak dubbel
Towel hook double
915254

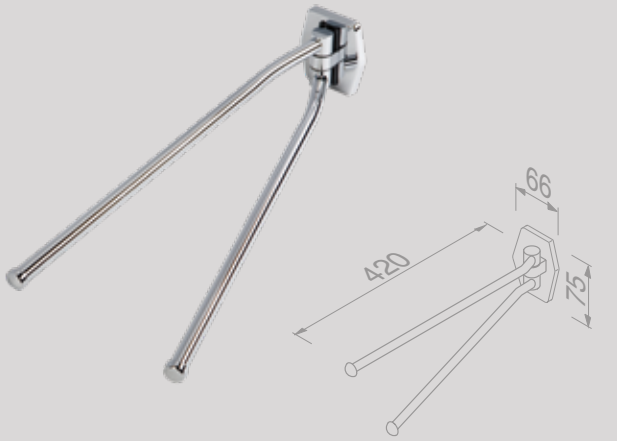

Handdoekrek 2-armig
Towel Rail with 2 arms
915123

Handdoekring
Towel ring
915251

Handdoekrek 40 cm
Towel rail 40 cm
915121-40

Handdoekrek 60 cm
Towel rail 60 cm
915121-60

Reserveonderdelen
De reserveonderdelen van de Standard-serie zijn te vinden in het hoofdstuk ‘Reserveonderdelen‘ op pagina 264.

Spare parts
Spare parts of the Standard collection can be found in the chapter ‘Spare parts’ on page 264.

Hotel

In deze buitengewoon uitgebreide basiscollectie voor hotels en publieke ruimtes staat het design volledig in dienst van de functionaliteit. Alle accessoires zijn berekend op veelvuldig gebruik en veelvuldig schoonmaken.

In this extremely extensive basic collection for hotels and public spaces, design serves functionality. All accessories are designed for frequent use and frequent cleaning.

WARRANTY 15 YEARS

Round collections

Hotel Chrome (tenzij anders aangegeven/unless otherwise indicated)

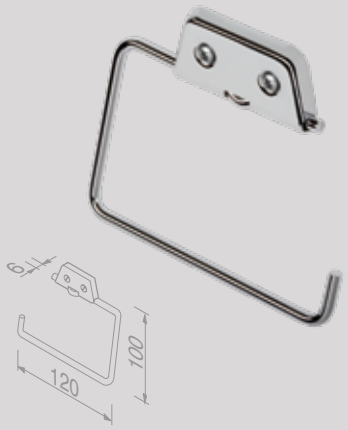

Toiletrolhouder zonder klep
Toilet roll holder without cover
912146

Toiletrolhouder zonder klep
Toilet roll holder without cover
915309-02

Toiletrolhouder inbouw
Toilet roll holder recessed
91120

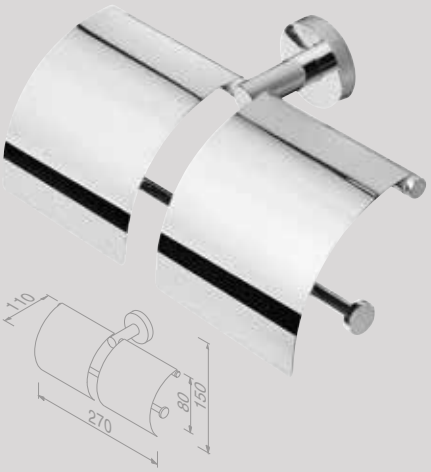

Toiletrolhouder met klep dubbel
Toilet roll with cover holder double
91148

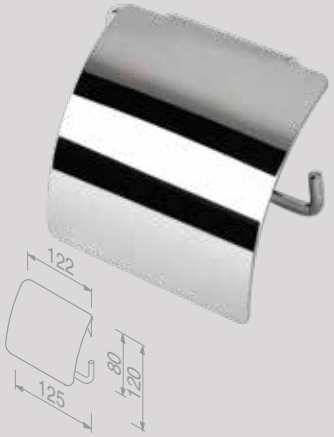

Toiletrolhouder met klep
Toilet with cover roll holder
91145

Toiletrolhouder met klep
Toilet roll holder with cover
915308-02

Toiletrolhouder met klep inbouw
Toilet roll holder with cover recessed
91119

Toiletborstel met houder
Toilet brush and holder
915311-02

Toiletborstel met houder
Toilet brush and holder
917010

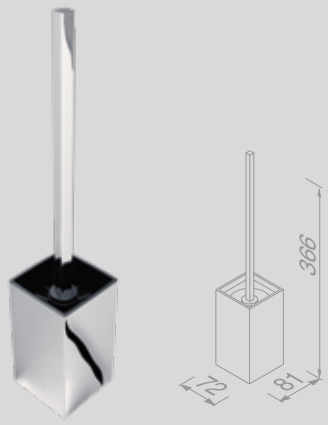

Toiletborstel met houder
Toilet brush and holder
915113-06

Toiletborstel met houder muurbevestiging
Toilet brush and holder wall-mounted
915115

Toiletborstel met houder muurbevestiging
Toilet brush and holder wall-mounted
915115-06

Toiletborstel met houder vrijstaand
Toilet brush and holder freestanding
915116

Toiletborstel met houder vrijstaand
Toilet brush and holder freestanding
915116-06

Reserverolhouder
Spare toilet roll holder
91126

Houder voor hygiënische zakjes ABS
Hygienic bag dispenser ABS
91122ABS

Houder voor hygiënische zakjes RVS
Hygienic bag dispenser Stainless steel
91122

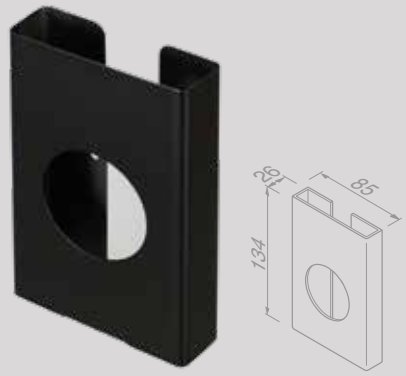

Houder voor hygiënische zakjes Zwart
Hygienic bag dispenser Black
91122-06

Hotel Chrome (tenzij anders aangegeven/unless otherwise indicated)

Hygiënische zakjes navulling
Hygienic bag dispenser refill
91122-SB

Zeepdispenser 200 ml
Soap dispenser 200 ml
915316-02

Zeepdispenser 200 ml
Soap dispenser 200 ml
917016

Zeepdispenser opbouw
Soap dispenser surface-mounted
91628

Glashouder met glas
Glass holder with glass
915302-02

Tissuehouder inbouw
Tissue dispenser recessed
911124

Tissuehouder inbouw
Tissue dispenser recessed
91123

Tissuehouder inbouw
Tissue dispenser recessed
911124-06

Tissuehouder opbouw
Tissue dispenser wall-mounted
91121

Tissuehouder vrijstaand / muurbevestiging
Tissue dispenser freestanding / wall-mounted
911210-02

Tissuehouder vrijstaand / muurbevestiging Zwart
Tissue dispenser freestanding / wall-mounted Black
911210-06

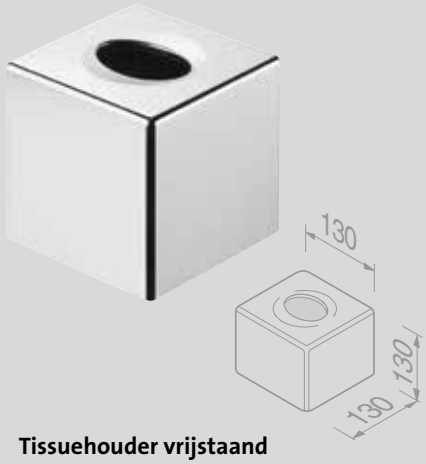

Tissuehouder vrijstaand
Tissue dispenser freestanding
911211-02

Tissuehouder vrijstaand Zwart
Tissue dispenser freestanding Black
911211-06

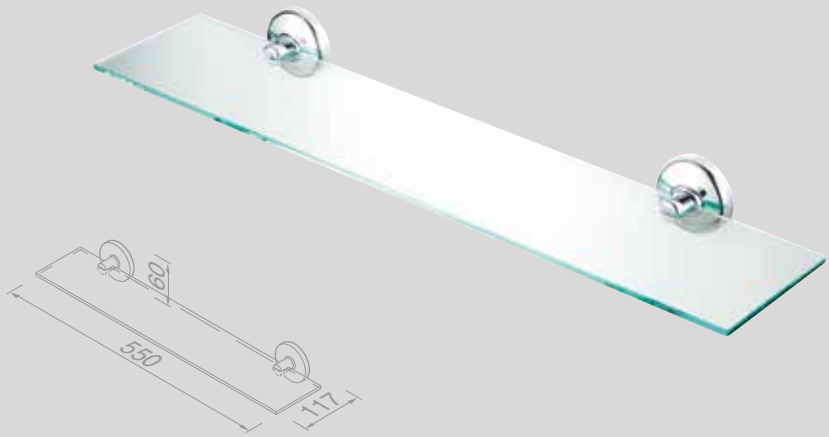

Planchet 55 cm
Bathroom shelf 55 cm
915301-02

Zeephouder 17 cm
Soap holder 17 cm
915314-02

Voetensteun voor douchehoek inbouw
Footrest for shower corner recessed
915551

Hotel Chrome (tenzij anders aangegeven/unless otherwise indicated)

Badgreep 25 cm, 20 mm Ø
Grab rail 25 cm, 20 mm Ø
91131-25

Badgreep 30 cm, 24 mm Ø
Grab rail 30 cm, 24 mm Ø
91129-30

Badgreep 30 cm
Grab rail 30 cm
91131-30

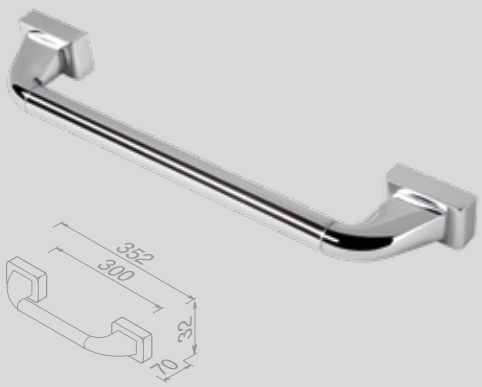

Badgreep 30 cm
Grab rail 30 cm
917031-30

Badgreep met zeephouder
Grab rail with soap holder
91128

Handdoekhaak klein
Towel hook small
912801

Handdoekhaak
Towel hook
917011

Handdoekhaak
Towel hook
912804-02

Handdoekhaak groot
Towel hook large
912802

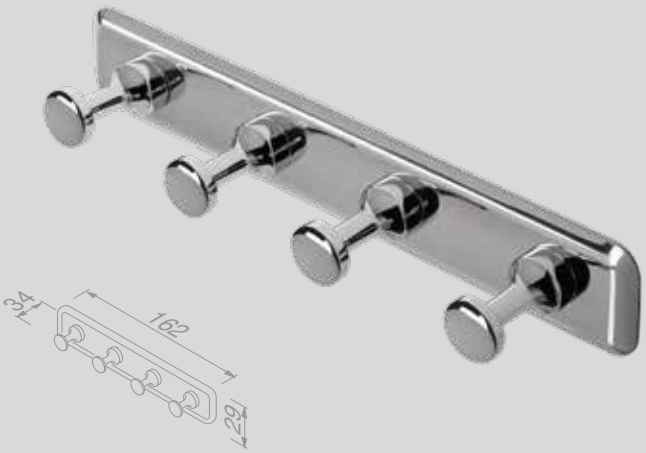

Handdoekhaak multi
Towel hook multi
915281

Handdoekhaak dubbel
Towel hook double
915280

Handdoekhaak dubbel
Towel hook double
915315-02

Handdoekhaak dubbel
Towel hook double
917015

Handdoekring
Towel ring
915304-02

Hotel Chrome (tenzij anders aangegeven/unless otherwise indicated)

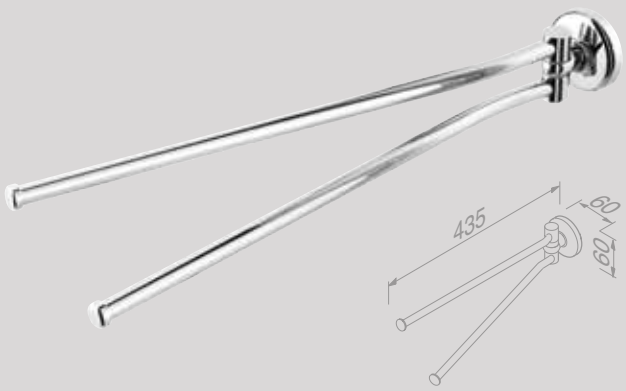

Handdoekrek 2-armig
Towel rail with 2 arms

915305-02 € 71,00

Handdoekrek 45 cm
Towel rail 45 cm

91131-45

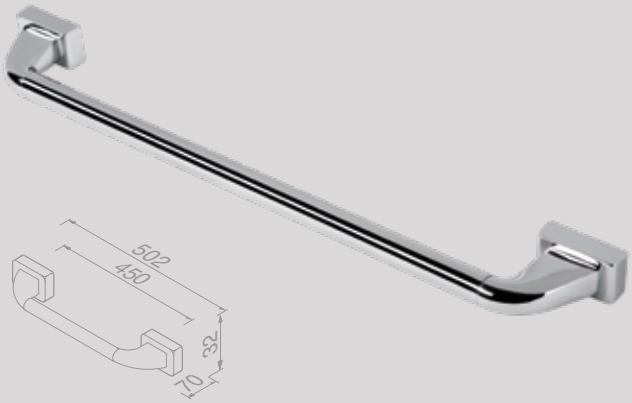

Handdoekrek 45 cm
Towel rail 45 cm

917031-45

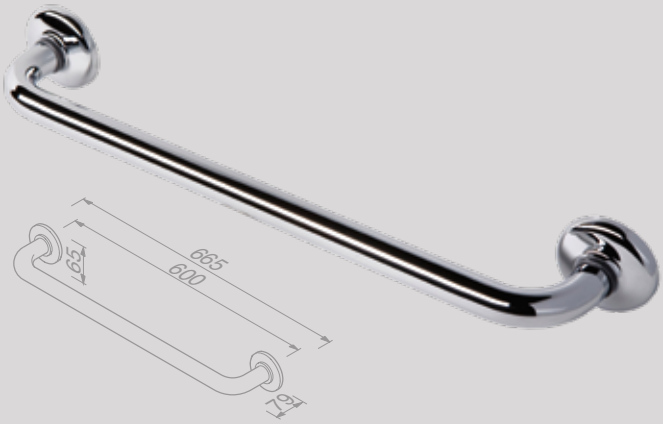

Handdoekrek 60 cm
Towel rail 60 cm

91131-60

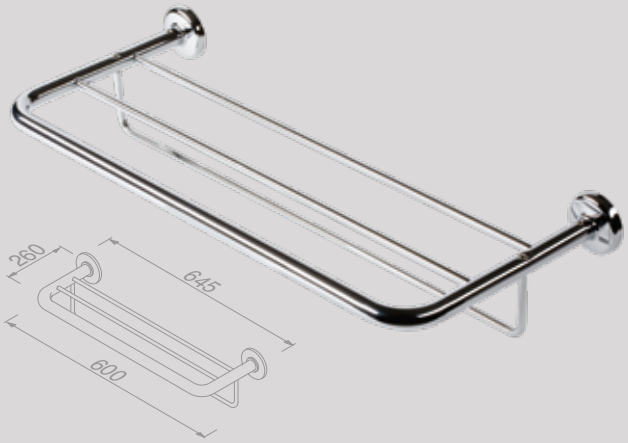

Handdoekrek 60 cm
Towel rail 60 cm

915352

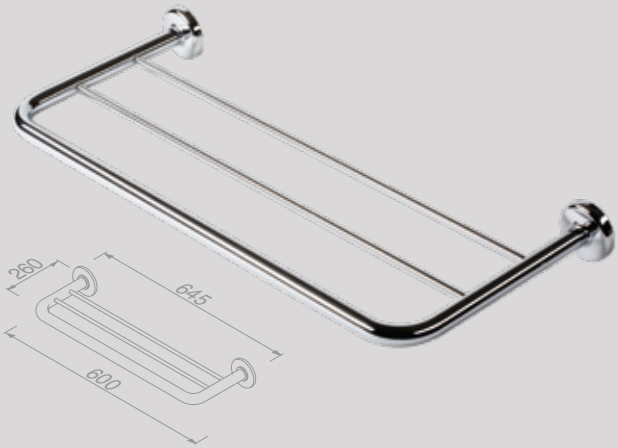

Handdoekrek 60 cm
Towel rail 60 cm

915353

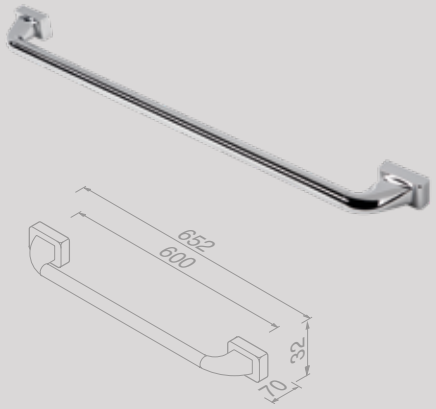

Handdoekrek 60 cm
Towel rail 60 cm
917031-60

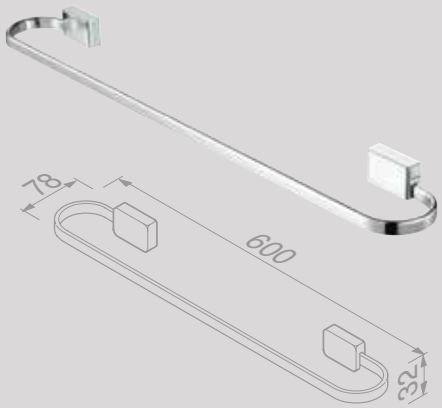

Handdoekrek 60 cm
Towel rail 60 cm
917007

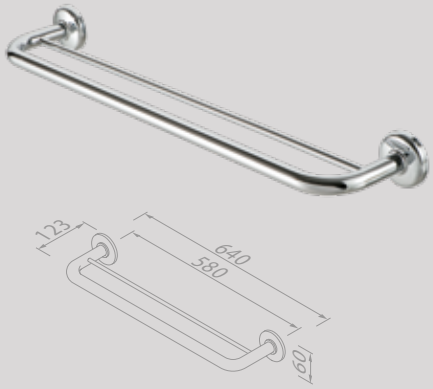

Handdoekrek dubbel 60 cm
Towel rail double 60 cm
915356-02-60

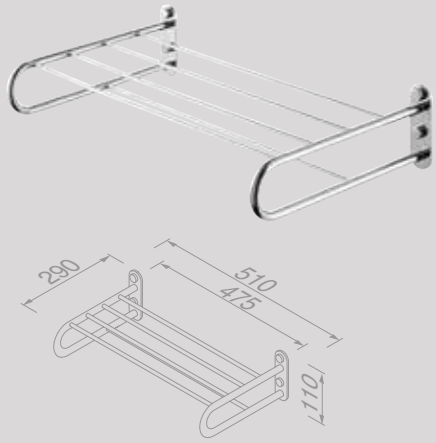

Handdoekrek met planchet 50 cm
Towel rail with shelf 50 cm
915252

Nieuw
New

Pedaalemmer 3 liter vrijstaand Goud geborsteld
Pedal bin 3 liter freestanding Brushed gold
91634-07

Pedaalemmer 3 liter vrijstaand Zwart
Pedal bin 3 liter freestanding Black
91634-06

Nieuw
New

Pedaalemmer 5 liter vrijstaand Zwart
Pedal bin 5 liter freestanding Black
91635-06

Nieuw
New

Wandafvalemmer 3 liter Zwart
Waste bin wall-mounted 3 liter Black
91644-06

Nieuw
New

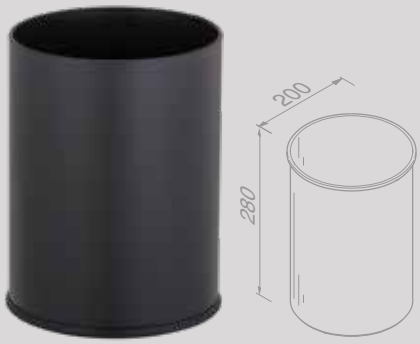

Prullenbak 9 liter vrijstaand Zwart
Waste bin 9 liter freestanding Black
91640-06

Hotel Chrome (tenzij anders aangegeven/unless otherwise indicated)

Pedaalemmer softclose vrijstaand 3 liter
Pedal bin softclose freestanding 3 liter
91643

Pedaalemmer softclose vrijstaand 5 liter
Pedal bin softclose freestanding 5 liter
91645

Pedaalemmer softclose vrijstaand 6 liter
Pedal bin softclose freestanding 6 liter
91646

Pedaalemmer vrijstaand 3 liter
Pedal bin freestanding 3 liter
91634

Pedaalemmer vrijstaand 5 liter
Pedal bin freestanding 5 liter
91635

Prullenbak 9 liter
Waste bin 9 liter
91640

Prullenbak 9 liter RVS geborsteld
Rubbish bin 9 liter Brushed stainless steel
91641

Wandafvalemmer 3 liter
Waste bin wall-mounted 3 liter
91644

Waslijn uittrekbaar RVS gepolijst
Washing line retractable Polished stainless steel
91134

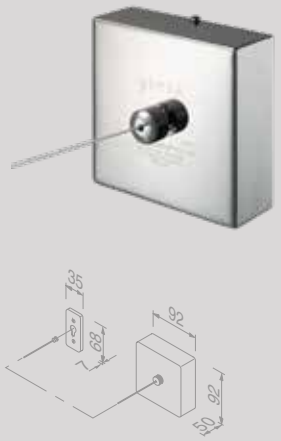

Waslijn uittrekbaar
Washing line retractable
91141

Waslijn uittrekbaar Zwart
Washing line retractable Black
91134-06

Personenweegschaal van glas
Body scale with glass
911150

Deurstop 5 cm RVS geborsteld
Door stop 5 cm Brushed stainless steel
911127

Deurstop 5 cm RVS geborsteld
Door stop 5 cm Brushed stainless steel
911125

Deurstop vloermodel 4,4 cm RVS geborsteld
Door stop floor-mounted 4.4 cm Brushed stainless steel
911126

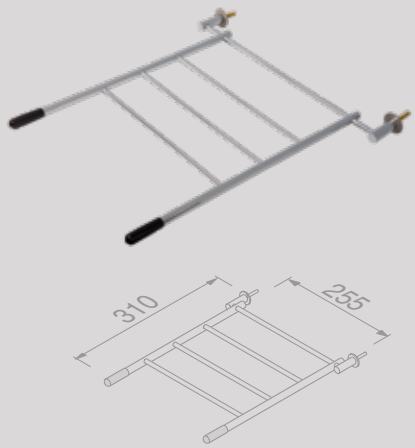

Emmerrooster 31,1 cm
Bucket grating 31.1 cm
911100

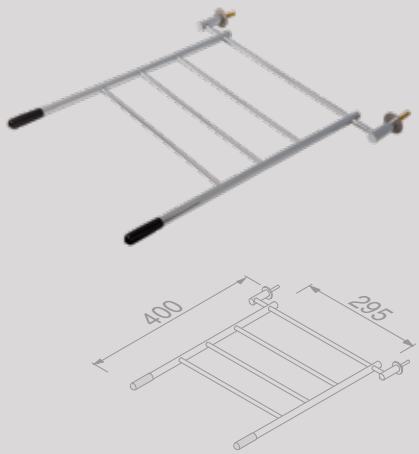

Emmerrooster 40,3 cm
Bucket grating 40.3 cm
911200

Reserveonderdelen
De reserveonderdelen van de Hotel-serie zijn te vinden in het hoofdstuk ‘Reserveonderdelen‘ op pagina 265.

Spare parts
Spare parts of the Hotel collection can be found in the chapter ‘Spare parts’ on page 265.

COLOGNE

Thessa

Bijna gewichtloos ogen de accessoires in deze collectie. De ontwerper heeft hiermee een nieuwe invulling gegeven aan de begrippen rank en slank. Oók omdat je in Thessa geen enkel overbodig detail zult vinden. Hoge (design) kwaliteit, vriendelijk geprijsd.

The accessories in this collection appear almost weightless. The designer has thus given a new interpretation to the concepts of slim and slender. And you won't find any superfluous detail in Thessa. High (design) quality, at a friendly price.

WARRANTY 15 YEARS

Square collections

Thessa Chrome

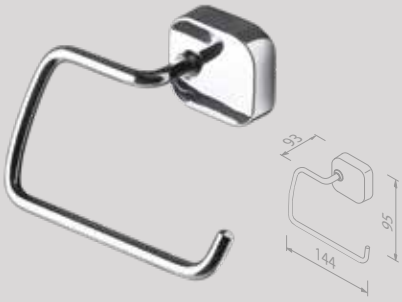

Toiletrolhouder zonder klep
Toilet roll holder without cover
912409-02

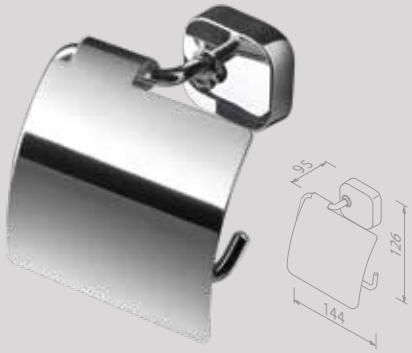

Toiletrolhouder met klep
Toilet roll holder with cover
912408-02

Toiletborstel met houder
Toilet brush and holder
912411-02

Toiletaccessoireset
Toilet accessories set
912400-02-115

Reserverolhouder
Spare toilet roll holder
912412-02

Zeepdispenser 200 ml
Soap Dispenser 200 ml
912416-02

Glashouder met glas
Glass holder with glass
912402-02

Zeephouder met schaal
Soap holder with glass
912403-02

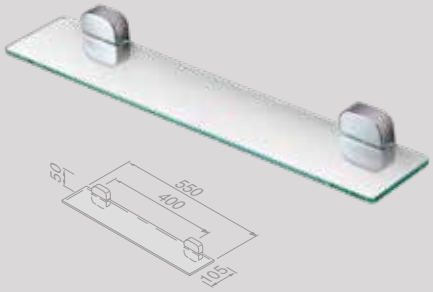

Planchet 55 cm
Bathroom shelf 55 cm
912401-02

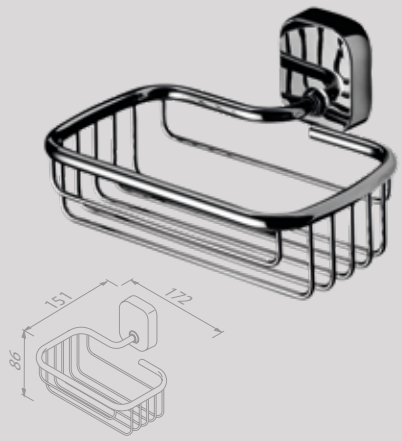

Zeephouder 17,2 cm
Soap holder 17.2 cm
912414-02

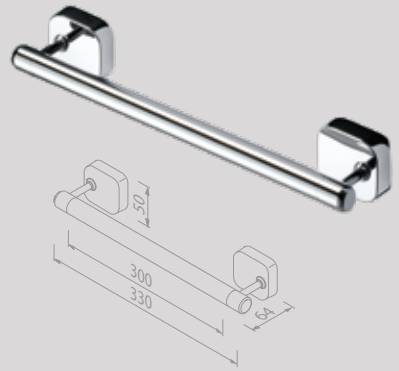

Badgreep 30 cm
Grab rail 30 cm
912406-02

Handdoekhaak
Towel hook
912413-02

Handdoekhaak dubbel
Towel hook double
912415-02

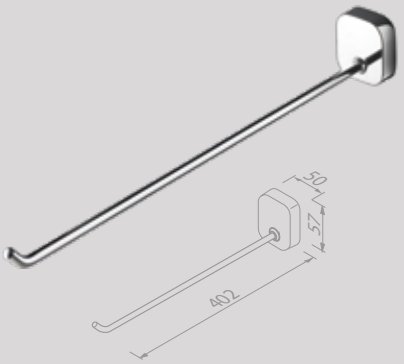

Handdoekrek 1 arm
Towel rail with 1 arm
912405-02

Handdoekring
Towel ring
912404-02

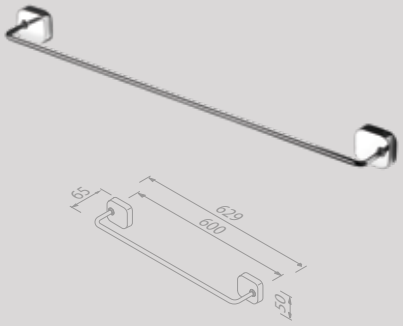

Handdoekrek 60 cm
Towel rail 60 cm
912407-02-60

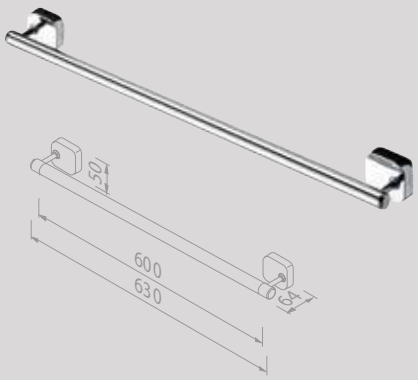

Handdoekrek 60 cm
Towel rail 60 cm
912429-02-60

Reserveonderdelen
De reserveonderdelen van de Thessa -serie zijn te vinden in het hoofdstuk ‘Reserveonderdelen‘ op pagina 267.

Spare parts
Spare parts of the Thessa collection can be found in the chapter ‘Spare parts’ on page 267.

27 Collection

Wie er oog voor heeft, ontdekt direct de details die de 27 Collection naar een ander niveau tillen. Zoals de consequent doorgevoerde excentrische aanhechtingen op de wandhouders. De 27 Collection voelt zich thuis in alle moderne badkamers.

Whoever has an eye for it, will immediately discover the details that take the 27 Collection to another level. Details like the consistently applied eccentric attachments on the wall holders. The 27 Collection is right at home in all modern bathrooms.

WARRANTY 15 YEARS

Round collections

27 Collection Chrome

Toiletrolhouder zonder klep
Toilet roll holder without cover
912709-02

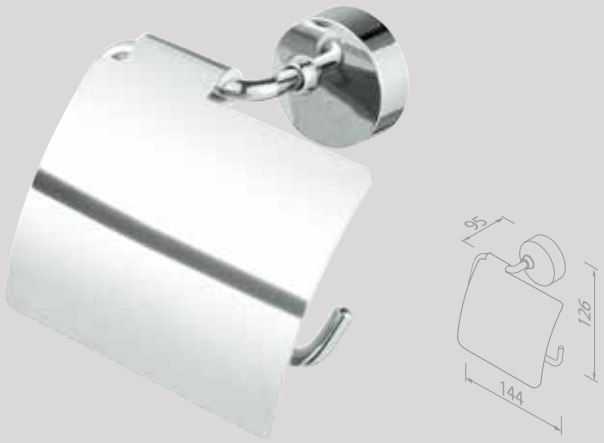

Toiletrolhouder met klep
Toilet roll holder with cover
912708-02

Toiletborstel met houder
Toilet brush and holder
912711-02

Toiletaccessoireset
Toilet accessories set
912700-02-115

Reserverolhouder
Spare toilet roll holder
912712-02

Zeepdispenser 200 ml
Soap dispenser 200 ml
912716-02

Glashouder met glas
Glass holder with glass

912702-02

Zeephouder met schaal
Soap holder with glass

912703-02

Planchet 55 cm
Bathroom shelf 55 cm

912701-02

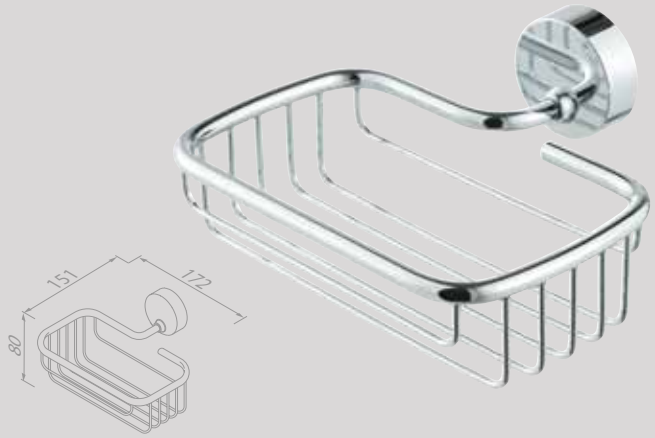

Zeephouder 17,2 cm
Soap holder 17.2 cm

912714-02

Handdoekhaak
Towel hook

912713-02

Handdoekhaak dubbel
Towel hook double

912715-02

27 Collection Chrome

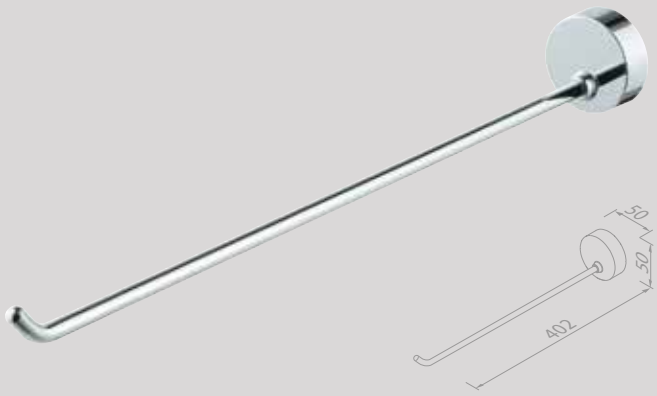

Handdoekrek 1 arm
Towel rail with 1 arm
912705-02

Handdoekring
Towel ring
912704-02

Badgreep 30 cm
Grab rail 30 cm
912706-02

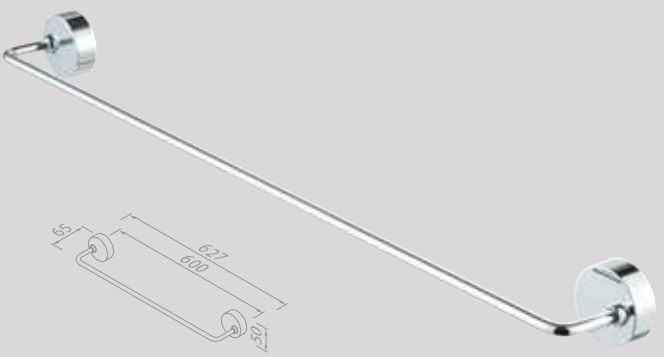

Handdoekrek 60 cm
Towel rail 60 cm
912707-02-60

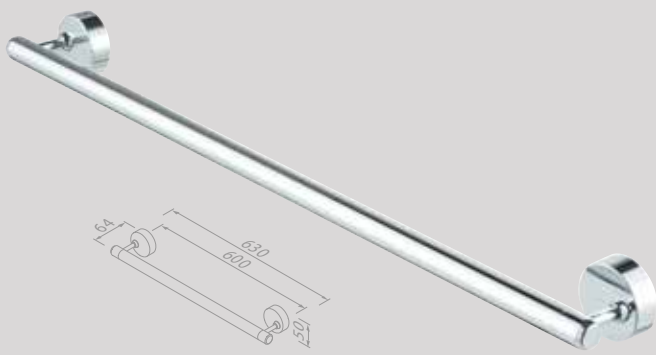

Handdoekrek 60 cm
Towel rail 60 cm
912729-02-60

Reserveonderdelen
De reserveonderdelen van de 27 Collection zijn te vinden in het hoofdstuk ‘Reserveonderdelen‘ op pagina 268.

Spare parts
Spare parts of the 27 Collection can be found in the chapter ‘Spare parts’ on page 268.

Basket

De eerste basket ontwikkelde Geesa in 1885. Daarna zijn vormen, materialen en de bevestiging in een vloeiende lijn meegegroeid met de tijd veranderd. Daardoor mogen we ons nog steeds meesters van de basket noemen. Je vindt er altijd een die perfect past.

Geesa developed their first basket in 1885. After that, shapes, materials and fixing methods have developed in a smooth line over time. That's why we can still call ourselves masters of the basket. You'll always find one that fits your design needs perfectly.

WARRANTY 15 YEARS

Functional collections

geesa

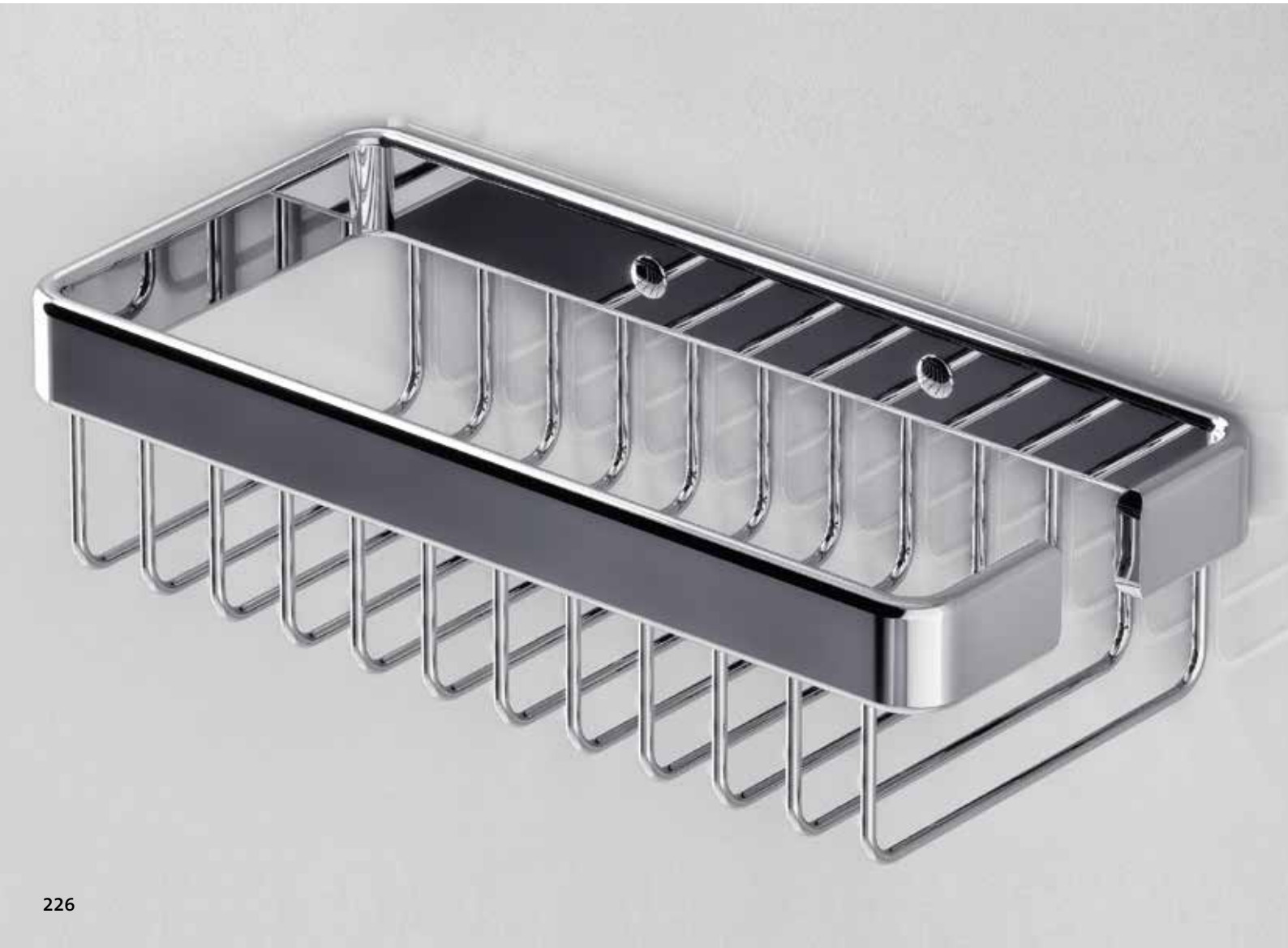

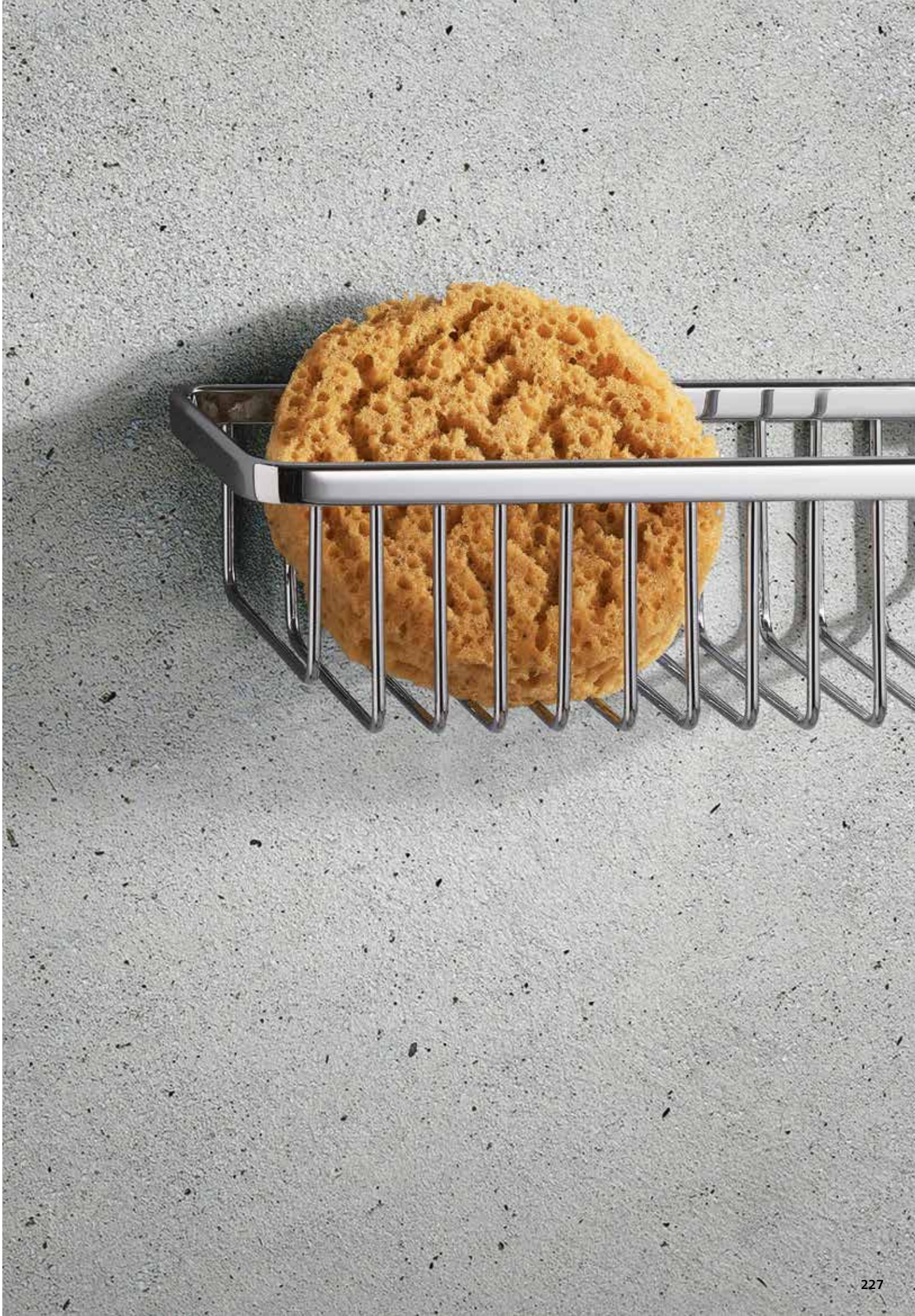

Basket Chrome

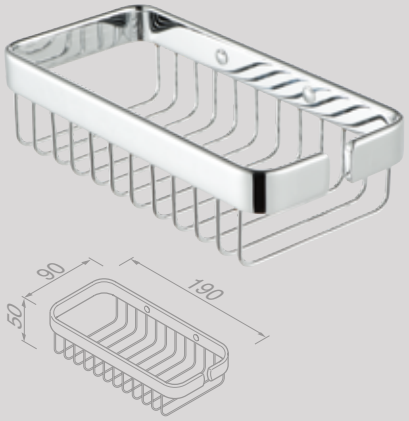

Douchemand 19 cm
Shower basket 19 cm
912601-02

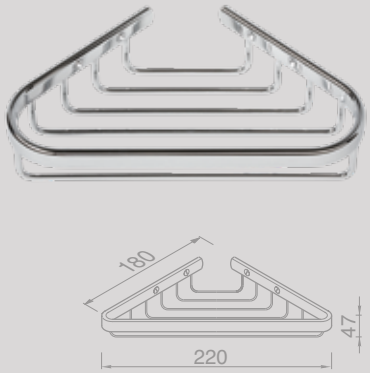

Douchemand hoek 22 cm
Shower basket corner 22 cm
91144A

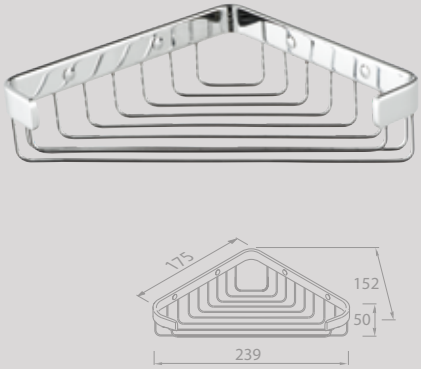

Douchemand hoek 23,9 cm
Shower basket corner 23.9 cm
912606-02

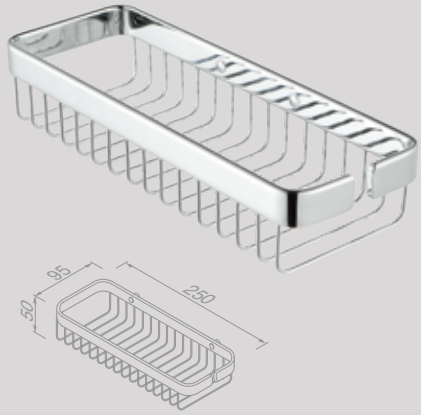

Douchemand 25 cm
Shower basket 25 cm
912602-02

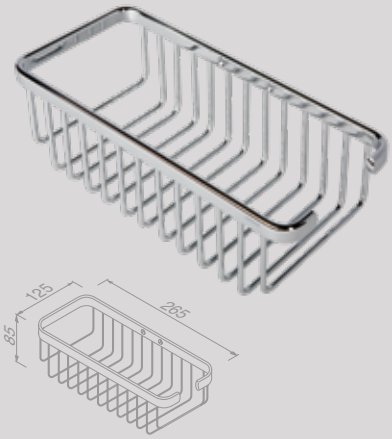

Douchemand 26,5 cm
Shower basket 26.5 cm
91140

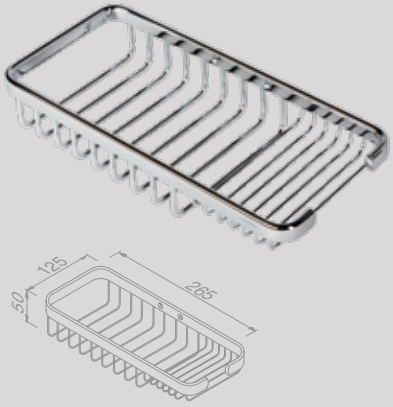

Douchemand 26,5 cm
Shower basket 26.5 cm
91150

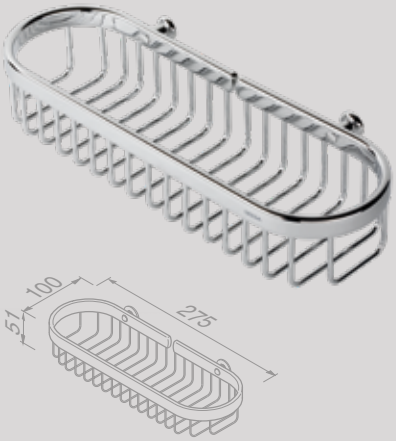

Douchemand 27,5 cm
Shower basket 27.5 cm
91E1502

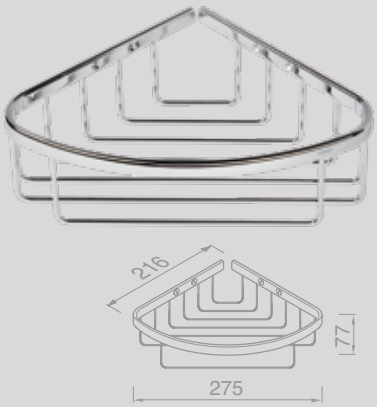

Douchemand hoek 27,5 cm
Corner shower basket 27.5 cm
91182

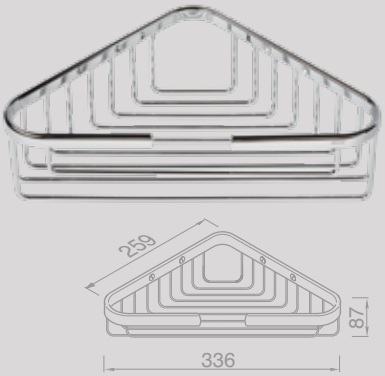

Douchemand hoek 33,6 cm
Corner shower basket 33.6 cm
91170

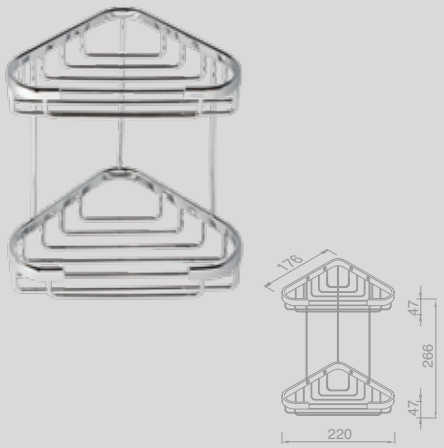

Doucherek hoek dubbel 22 cm
Twin shower caddy corner 22 cm

91185

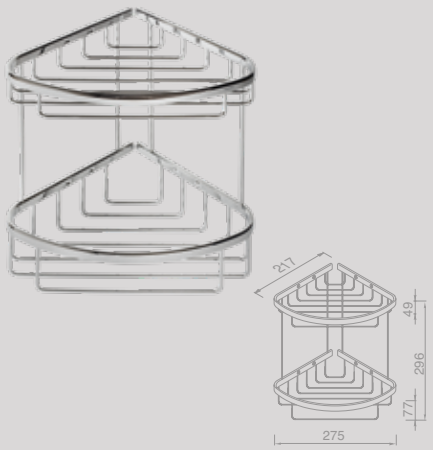

Doucherek hoek dubbel 27,5 cm
Twin shower caddy corner 27.5 cm

91183

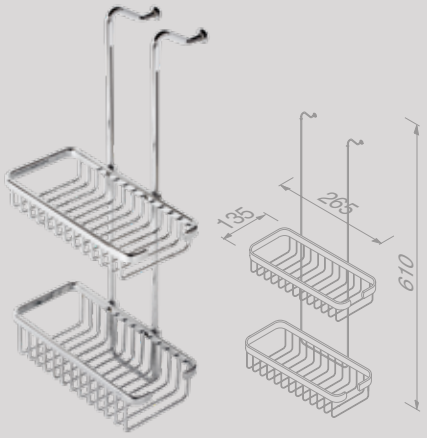

Doucherek ophangbaar dubbel 56 cm
Free-hanging twin shower caddy 56 cm

91253

Set verborgen bevestiging
Set concealed fixing

91697

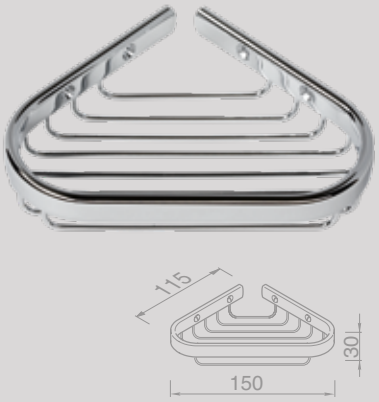

Zeephouder
Soap holder

91137A

Zeephouder
Soap holder

91139A

Mirror

Geesa presenteert een rijk assortiment scheer- en make-upspiegels. Onder de diverse modellen is er altijd één die bij je andere accessoires past. Varianten met een of twee armen. 1x 3x of 5x vergrotend. Diverse modellen met LED-verlichting.

Geesa presents a rich range of shaving and make-up mirrors. Among the different models there will always be one that matches your other accessories. Variants with one or two arms. 1x 3x or 5x enlarging. Various models with LED lighting.

WARRANTY 2 YEARS

Functional collections

Mirror

Scheerspiegel 1 arm 3x vergrotend (Black)
Shaving mirror with 1 arm 3x magnification (Black)

911085-06

Scheerspiegel 1 arm 3x vergrotend (Chrome)
Shaving mirror with 1 arm 3x magnification (Chrome)

911085

Scheerspiegel 2-armig 3x vergrotend (Chrome)
Shaving mirror with 2 arms 3x magnification (Chrome)

911086

Scheerspiegel 2-armig 5x vergrotend (Chrome)
Shaving mirror with 2 arms 5x magnification (Chrome)

911076

Scheerspiegel LED-verlichting 1 arm 3x vergrotend (Chrome)
Shaving mirror LED with 1 arm 3x magnification (Chrome)

911088

Scheerspiegel LED-verlichting 2-armig 3x vergrotend (Black)
Shaving mirror LED with 2 arms 3x magnification (Black)

911093-06

Scheerspiegel LED-verlichting 2-armig 3x vergrotend (Chrome)
Shaving mirror LED with 2 arms 3x magnification (Chrome)
911093

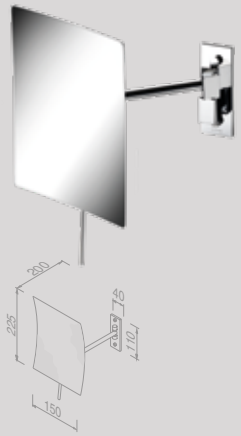

Scheerspiegel 1 arm 3x vergrotend (Chrome)
Shaving mirror with 1 arm 3x magnification (Chrome)
911083

Scheerspiegel 1 arm 3x vergrotend (Chrome)
Shaving mirror with 1 arm 3x magnification (Chrome)
911080

Scheerspiegelunit met buisklem 3x vergrotend ø 190mm (Chrome)
Shaving mirror unit with tube clamp 3x magnification ø 190 mm (Chrome)
911095

911095 is te combineren met:
911095 can be combined with:

Nemox p. 106
916507-02-45 / -60

Nelio p. 113
916807-02-45 / -60

Luna p. 186
915531-60

Hotel p. 206
91131-45 / -60

Hotel p. 206
917031-45 / -60

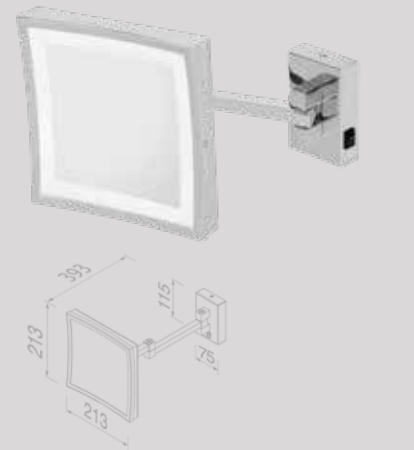

Scheerspiegel 2-armig 5x vergrotend (Chrome)
Shaving mirror with 2 arms 5x magnification (Chrome)
911099

Scheerspiegel op stang 3x vergrotend (Chrome)
Shaving mirror on wall rail 3x magnification (Chrome)
911096

Reserveonderdelen
De reserveonderdelen van de Mirror-serie zijn te vinden in het hoofdstuk ‘Reserveonderdelen‘ op pagina 268.

Spare parts
Spare parts of the Mirror collection can be found in the chapter ‘Spare parts’ on page 268.

Hair Dryer

Hoe fijn is dat? Een haardroger die je altijd op dezelfde plaats vindt. Mooi vormgegeven, technisch hoogwaardig, veel extra features. Uitvoering in wit of zwart, met subtiele accenten in chroom.

How nice is this? A hair dryer that you always find in the same place. Beautifully designed, technically sophisticated, and with many extra features. Available in white or black, with subtle accents in chrome.

WARRANTY 2 YEARS

Functional collections

Hair Dryer

Haardroger 1400 W Wit, met houder en geïntegreerd stopcontact voor scheerapparaat, 3 luchtsnelheden, 60db, luchtstroom 70 m3/h
Hair dryer 1400 W White, with holder and built-in shaver socket, 3 speed settings for the air, the air flows at 70 m3/h

916474

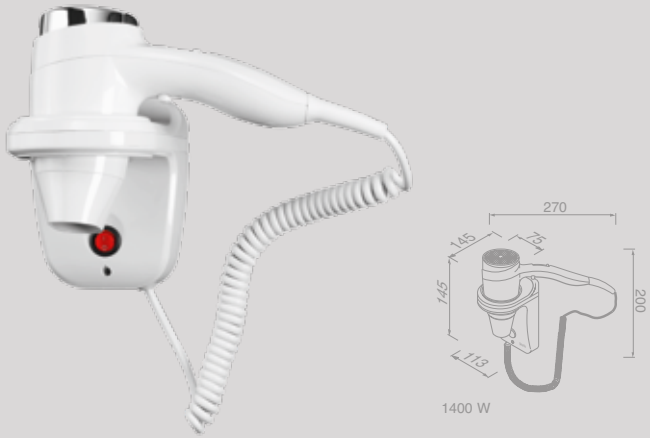

Haardroger 1400 W Wit, met houder, 3 luchtsnelheden, 60db, luchtstroom 70 m3/h
Hair dryer 1400 W White, with holder, 3 speed settings for the air, the air flows at 70 m3/h

916473

Haardroger 1600 W Wit, met houder en geïntegreerd stopcontact voor scheerapparaat, 3 luchtsnelheden, 70db, luchtstroom 70 m3/h
Hair dryer 1600 W White, with holder and built-in shaver socket, 3 speed settings for the air, 70 db, the air flows at 70 m3/h

916476

Haardroger 1600 W Zwart, met houder en geïntegreerd stopcontact voor scheerapparaat, 3 luchtsnelheden, 70db, luchtstroom 70m 3/h
Hair dryer 1600 W Black, with holder and built-in shaver socket, 3 speed settings for the air, 70db, the air flows at 70 m3/h

916478

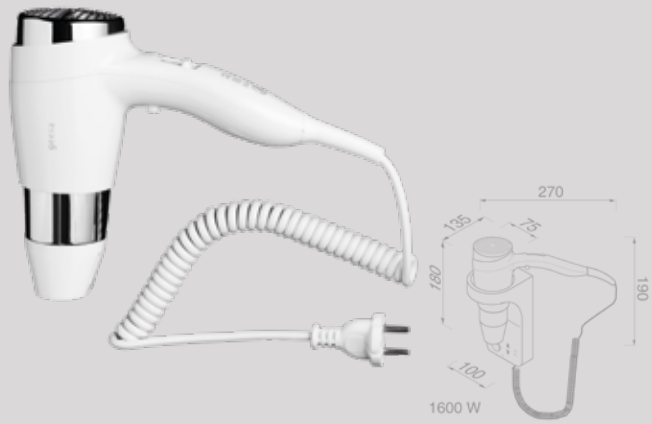

Haardroger 1600 W Wit, 3 luchtsnelheden, 70db, luchtstroom 72 m3/h
Hair dryer 1400 W White, 3 speed settings for the air, 70db, the air flows at 72 m3/h

916480

Haardroger 1600 W Zwart, 3 luchtsnelheden, 70db, luchtstroom 72 m3/h
Hair dryer 1400 W Black, 3 speed settings for the air, 70db, the air flows at 72 m3/h

916482

Haardroger 1800-2200W Zwart, 2 luchtsnelheden, 3 temperatuurmodi, 81.5 db, luchtstroom 48 m3/h
Hair dryer 1800-2200 W Black, 2 speed settings for the air, 3 temperature modi 81.5db, the air flows at 48 m3/h

916490-06

Haardroger houder voor 916480 en 916482
Hair dryer holder for 916480 and 916482

916465-02

Opbergzak haardroger
Hair dryer bag

916471

Comfort & Safety

De Comfort & Safety collectie biedt extra gemak en veiligheid in de badkamer en het toilet. De veiligheidsgrepen, opklapbare toiletbeugel, toiletrolhouder en het douchezitje zijn met hetzelfde designkwaliteit ontworpen als andere Geesa-producten.

The Comfort & Safety collection provides extra convenience and safety in the bathroom and toilet. The safety handles, flip-up toilet rail, toilet roll holder and shower seat were designed with the same design quality as other Geesa products.

WARRANTY 15 YEARS

Functional collections

Comfort & Safety Chrome

Douchestang met wandbeugel-L (inclusief antislip handvat)
Shower riser rail with grab rail-L (non-slip handle included)

915825-62-L

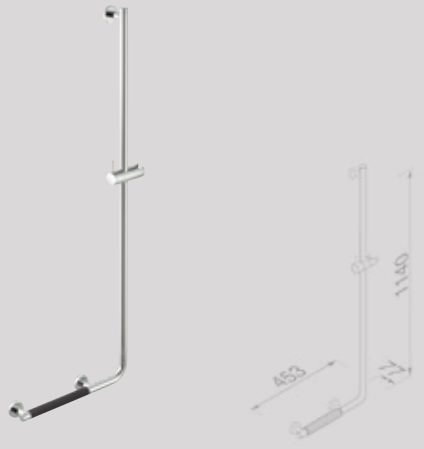

Douchestang met wandbeugel-R (inclusief antislip handvat)
Shower riser rail with grab rail-R (non-slip handle included)

915825-62-R

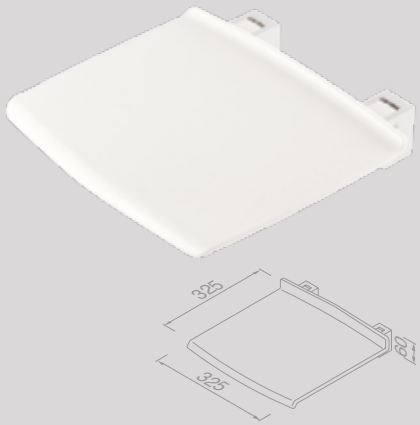

Opklapbaar Douchezitje Wit
Foldable Shower seat White

915819-02

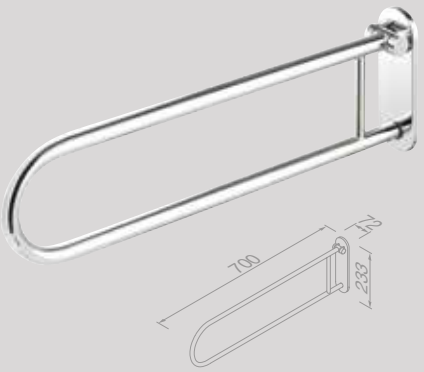

Toiletbeugel opklapbaar
Drop-down grab rail

915804-02

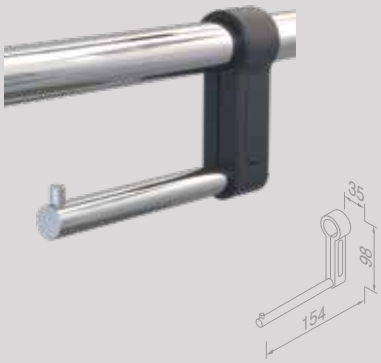

Toiletrolhouder voor 915804-02
Toilet roll holder for 915804-02

915805-02

Wandbeugel 30 cm
Grab rail 30 cm

915806-02

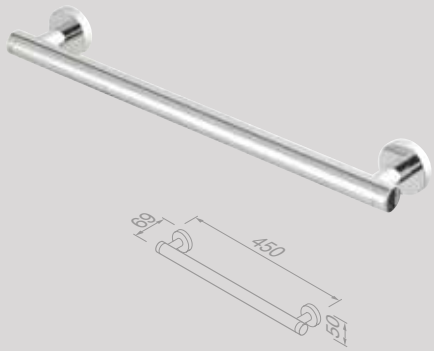

Wandbeugel 45 cm
Grab rail 45 cm

915807-02-45

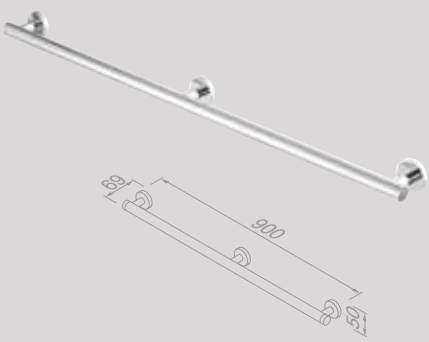

Wandbeugel 90 cm
Grab rail 90 cm

915807-02-90

Wandbeugel 30 cm (inclusief antislip handvat)
Grab rail 30 cm (non-slip handle included)

915806-62

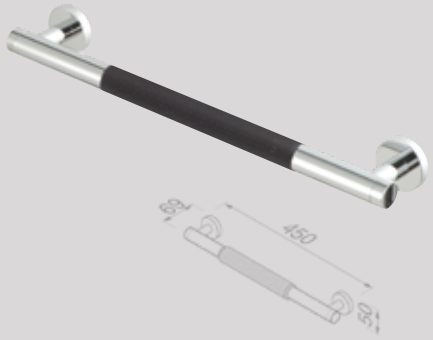

Wandbeugel 45 cm (inclusief antislip handvat)
Grab rail 45 cm (non-slip handle included)

915807-62-45

Wandbeugel 135° - Links (inclusief antislip handvatten)
Grab rail 135° - Left (non-slip handles included)

915809-62-L

Wandbeugel 135° - Rechts (inclusief antislip handvatten)
Grab rail 135° - Right (non-slip handles included)

915809-62-R

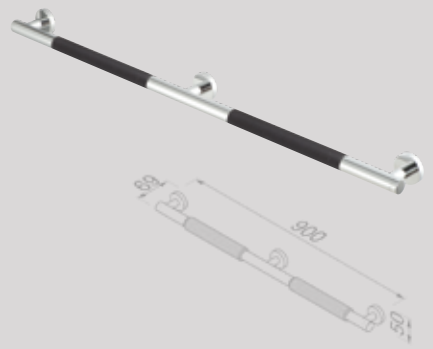

Wandbeugel 90 cm (inclusief antislip handvatten)
Grab rail 90 cm (non-slip handles included)

915807-62-90

Wandbeugel 90° - Links (inclusief antislip handvat)
Grab rail 90° - Left (non-slip handle included)

915808-62-L

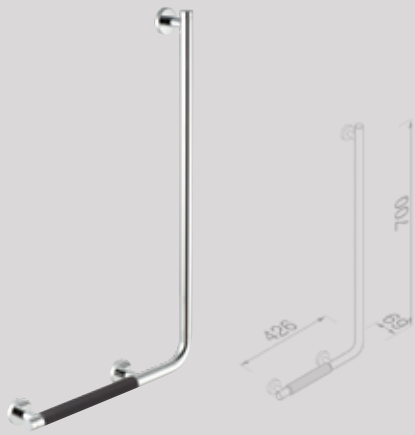

Wandbeugel 90° - Rechts (inclusief antislip handvat)
Grab rail 90° - Right (non-slip handle included)

915808-62-R

Public Area

Bij voorkeur heb je geen omkijken naar accessoires in openbare ruimtes. Omdat duurzaamheid een belangrijke factor is, leggen we hier nog meer dan anders accenten op een tijdloos design, een onverwoestbare kwaliteit en intuïtief gebruiksgemak.

You would probably prefer not to think about accessories in public areas. Because durability is an important factor, we focus even more than usual on timeless design, indestructible quality and intuitive ease of use.

WARRANTY 15 YEARS

Functional collections

Public Area

Toiletroldispenser RVS geborsteld
Triple roll tissue dispenser Brushed stainless steel
911233

Toiletroldispenser groot RVS geborsteld
Toilet roll dispenser large Brushed stainless steel
911232

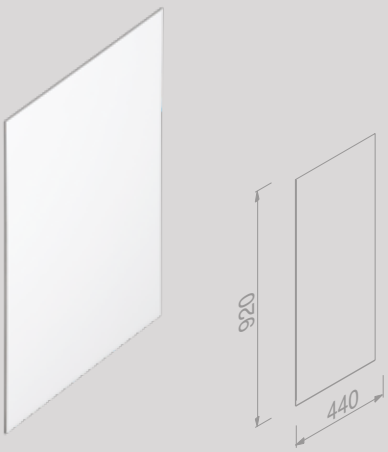

Urinoirschot Trespa Wit
Urinal partition Trespa White
915678

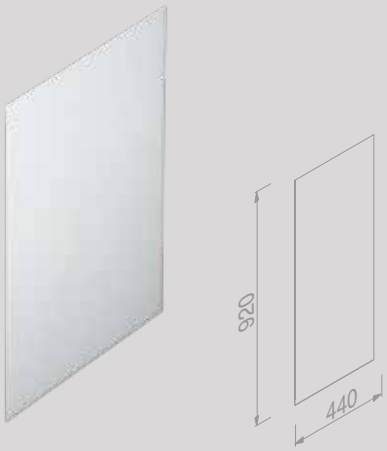

Urinoirschot gehard glas Wit
Urinal partition toughened glass White
915673

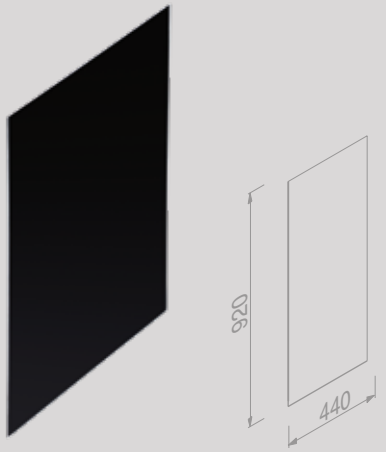

Urinoirschot gehard glas Zwart
Urinal partition toughened glass Black
915672

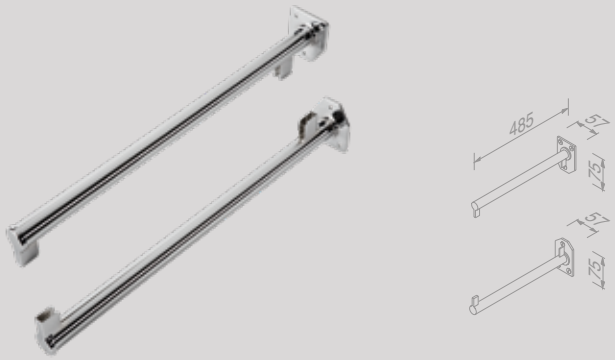

Schothouders, verchroomd 2 stuks
Partition brackets chromium plated, 2 pieces
915674

Zeepdispenser 900 ml Wit
Soap dispenser 900 ml White
911217-01

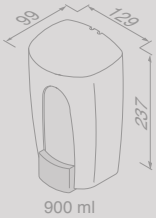

Zeepdispenser 900 ml RVS geborsteld
Soap dispenser 900 ml Brushed stainless steel

911217-05

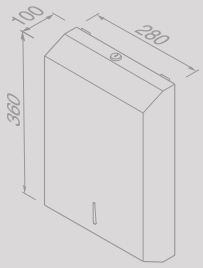

Handdoekdispenser RVS geborsteld
Paper towel dispenser Brushed stainless steel

911231

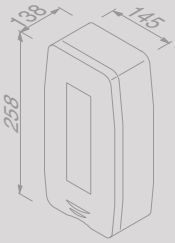

Handdroger 1100 W Wit
Hand dryer 1100 W White

916450

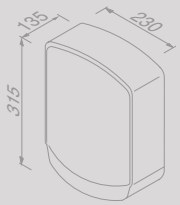

Handdroger 2000 W RVS gepolijst
Hand dryer 2000 W Polished stainless steel

916453-02

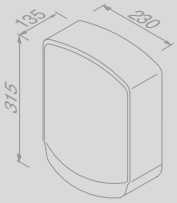

Handdroger 2000 W RVS geborsteld
Hand dryer 2000 W Brushed stainless steel

916453-05

AMBERNFURT
GEESA

Inhoud reserveonderdelen | Spare parts contents

Shift 252
- Shift Brushed metal black 252
- Shift Brushed gold 252
- Shift Black 252
- Shift Brushed stainless steel 252
- Shift Chrome 253

Modern Art 253
Leev 253
Nexx 254
Tone 255
Nemox 255
- Nemox Brushed metal black 255
- Nemox Brushed gold 255
- Nemox Black 256
- Nemox Brushed stainless steel 256
- Nemox Chrome 257

Nelio 258
Opal 258
Naxos 259
Wynk 259
Frame 260
- Black 261
- Chrome / Black 261
- Chrome / White 262

AIM 262
Luna 263
Standard 264
Hotel 265
Thessa 267
27 Collection 268
Mirror 268

Reserveonderdelen | Spare parts

Shift

Glas voor glashouder
Tumbler

91224809

Toiletborstel - kop en connector
Toilet brush head + connector

91224459

Zelfklevende buffers - transparant voor vrijstaand planchet (4 stuks)
Self adhesive buffers - transparent for freestanding shelf (4 pcs)

91224129

Zeepdispenser - zwart
Soap dispenser - black

91224710

Shift Brushed metal black

Greep van toiletborstel
Grip of toilet brush

91224429-09

Afdekkap met O ring - 2 stuks
Cover cap with O ring - 2 pcs

91224199-09

Shift Brushed gold

Greep van toiletborstel
Grip of toilet brush

91224429-07

Afdekkap met O ring - 2 stuks
Cover cap with O ring - 2 pcs

91224199-07

Shift Black

Greep van toiletborstel
Grip of toilet brush

91224429-06

Afdekkap met O ring - 2 stuks
Cover cap with O ring - 2 pcs

91224199-06

Shift Brushed stainless steel

Greep van toiletborstel
Grip of toilet brush

91224429-05

Afdekkap met O ring - 2 stuks
Cover cap with O ring - 2 pcs

91224199-05

Shift Chrome

Greep van toiletborstel
Grip of toilet brush

91224429-02

Afdekkap met O ring - 2 stuks
Cover cap with O ring - 2 pcs

91224199-02

Modern art

Borstel met steel voor 913510-02 en 913511-02
Handle with brush for 913510-02 and 913511-02

91224414

Borstel met steel voor 913510-06
Handle with brush for 913510-06

91224417

Borstel met connector voor 913510-06
Brush with connector for 913510-06

91224451

Borstel met connector voor 913510-02 en 913511-02
Brush with connector for 913510-02 and 913511-02

91224453

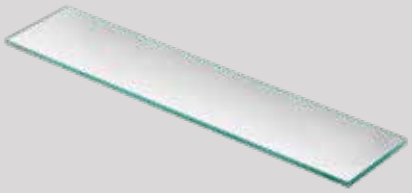

Glasplaat voor 913549-02
Glass plate for 913549-02

91224507

Zeepschaal voor 913503-02
Soap dish for 913503-02

91224601

Kunststof pomp met buis (voor modellen vanaf 2011)
Plastic pump and tube (for models from 2011)

91224704

Fles voor 913516-02
Bottle for 913516-02

91224722

Glas voor 913502-02
Tumbler for 913502-02

91224803

Leev

Zeepdispenser 200 ml voor 918216, 918217
Soap dispenser 200 ml for 918216-06-280, 918216-06-400 & 918217-06-400
91228216-06

Reserveonderdelen | Spare parts

Glas voor 917502-02
Tumbler for 917502-02

91224801

Spiegel voor planchet voor: 918224-06-600
Mirror for bathroom shelf for 918224-06-600

918224

Nexx

Bevestigingsset Nexx (niet geschikt voor 917510-02, 917510-06, 917516-02, 917543-02 en 917545-02
Wall fixation set Nexx (not for 917510-02, 917510-06, 917516-02, 917543-02 and 917545-02)

91224102

Borstel met steel voor 917510-02
Handle with brush for 917510-02

91224411

Borstel met steel voor 917510-06
Handle with brush for 917510-06

91224416

Borstel met connector voor 917510-06
Brush, black, with connector for 917510-06

91224450

Borstel met connector voor 917510-02
Brush, white with connector for 917510-02

91224452

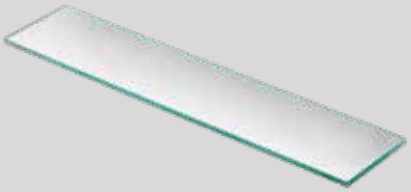

Glasplaat voor 917545-02
Glass plate for 917545-02

91224507

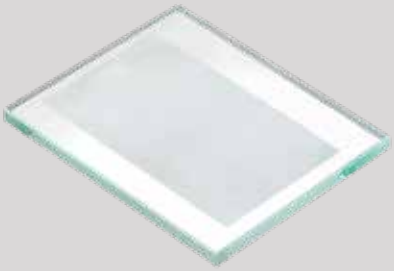

Zeepschaal voor 917543-02
Soap dish for 917543-02

91224607

Kunststof pomp met buis (voor modellen vanaf 2011)
Plastic pump and tube (for models from 2011)

91224704

Fles voor 917516-02
Bottle for 917516-02

91224722

Glas voor 917502-02
Tumbler for 917502-02

91224801

Tone

Pomp voor 917316-02
Pump for 917316-02

22217-P

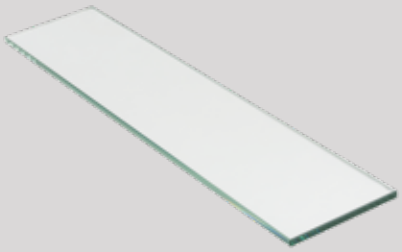

Glasplaat voor 917301-02-60
Glass plate for 917301-02

91224508

Zeepschaal voor 917303-02
Soap dish for 917303-02

91224600

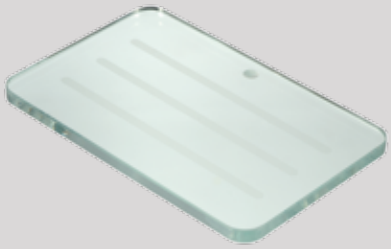

Zeepschaal voor 917343-02
Glass plate for 917343-02

91224610

Zeepdispenser voor 917316-02
Soap dispenser for 917316-02

91224706

Glas voor 917302-02
Tumbler for 917302-02

91224802

Nemox Brushed metal black

Zeepdispenser voor 916516-09
Soap dispenser for 916516-09

91224712

Borstel met connector voor 916511-09
Brush with connector for 916511-09

91224452

Zeepschaal voor 916503-06
Soap dish for 916503-06

91224600

Glas voor 916502-06
Tumbler for 916502-06

91224802

Nemox Brushed gold

Zeepdispenser voor 916516-07
Soap dispenser for 916516-07

91224714

Borstel met connector voor 916511-07
Brush with connector 916511-07

91224452

Reserveonderdelen | Spare parts

Zeepschaal voor 916503-06
Soap dish for 916503-06

91224600

Glas voor 916502-06
Tumbler for 916502-06

91224802

Nemox Black

Borstel met steel voor 916511-66
Handle with brush for 916511-66

91224428

Borstel met connector voor 916511-66
Brush with connector for 916511-66

91224450

Zeepschaal voor 916503-06
Soap dish for 916503-06

91224600

Glas voor 916502-06
Tumbler for 916502-06

91224802

Zeepdispenser voor 916516-06
Soapdispenser for 916516-06

91224710

Pomp voor 916516-06
Pump for 916516-06

91224711

Nemox Brushed stainless steel

Borstel met steel voor 916511-05
Handle with brush for 916511-05

91224413

Borstel met connector voor 916511-05
Brush with connector for 916511-05

91224452

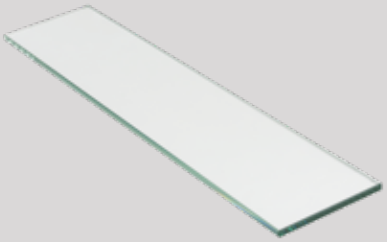

Glasplaat voor 916546-05
Glass plate for 916546-05

91224501

Zeepschaal voor 916503-05
Soap dish for 916509-05

91224600

Kunststof pomp met buis (voor modellen vanaf 2011)
Plastic pump and tube (for models from 2011)

91224704

Fles voor 916527-05
Bottle for 916527-05

91224722

Glas voor 916502-05
Tumbler for 916502-05

91224802

Nemox Chrome

Borstel met steel voor 916510-02 en 916511-02
Handle with brush for 916510-02, and 9165611-02

91224418

Borstel met steel voor 916510-06 en 916511-06
Handle with brush for 916510-06 and 9165611-06

91224419

Borstel met connector voor 916510-06 en 916511-06
Brush with connector for 916510-06 and 916511-06

91224450

Borstel met connector voor 916510-02 en 16511-02
Brush, black, with connector for 916510-06 and 916511-06

91224452

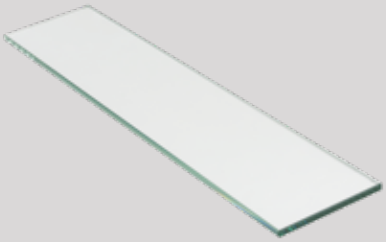

Glasplaat voor 916546-05
Glassplate for 916546-02

91224501

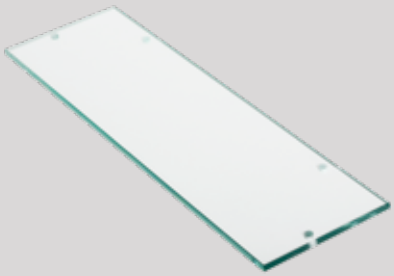

Glasplaat voor 916501-02-35
Glass plate 35 cm for 916501-02-35

91224503

Zeepschaal voor 916503-02 en 916532-02
Soap dish for 916503-02 and 916532-02

91224600

Kunststof pomp met buis (voor modellen vanaf 2011)
Plastic pump and tube (for models from 2011)

91224704

Fles voor 916527-02
Bottle for 916527-02

91224722

Reserveonderdelen | Spare parts

Fles voor 916516-02-250 en 916517-02-250
Bottle for 916516-02-250 and 916517-02-250

91224723

Glas voor 916502-02 en 916531-02
Tumbler for 916502-02 and 916531-02

91224802

Glasplaat voor 916521-02
Glass plate for 916521-02

91224900

Nelio

Pomp voor 916216-02
Pump for 916816-02

22217-P

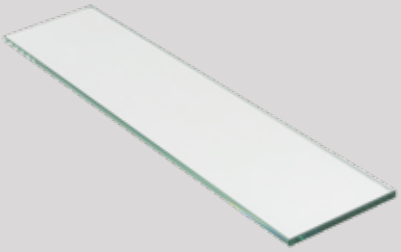

Glasplaat voor 916801-02
Glassplate for 916801-02

91224501

Zeepschaal voor 916803-02
Soap dish for 916803-02

91224600

Zeepdispenser voor 916816-02
Soapdispenser for 916816-02

91224706

Fles voor 916827-02
Bottle for 916827-02

91224722

Glas voor 916802-02
Tumbler for 916802-02

91224802

Opal

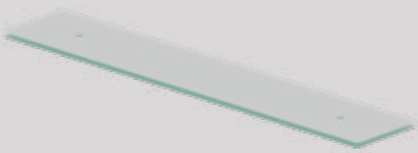

Glasplaat voor planchet (voor: 917201)
Glass plate (for: 917201)

91224509

Zeepschaal voor 917203
Soap dish for 917203

91224600

Glas voor 917202
Tumbler for 917202

91224802

Opal Brushed metal black

Toiletborstel voor houder (voor: 917211-09)
Toilet brush for holder (for: 917211-09)

91224430-09

Zeepdispenser voor 916516-09
Soap dispenser for 916516-09

91224712

Opal Brushed gold

Toiletborstel voor houder (voor: 917211-07)
Toilet brush for holder (for: 917211-07)

91224430-07

Zeepdispenser voor 916516-07
Soap dispenser for 916516-07

91224714

Opal Black

Toiletborstel voor houder (voor: 917211-06)
Toilet brush for holder (for: 917211-06)

91224430-06

Zeepdispenser voor 917216-06
Soapdispenser for 917216-06

91224710

Opal Brushed stainless steel

Toiletborstel voor houder (voor: 917211-05)
Toilet brush for holder (for: 917211-05)

91224430-05

Zeepdispenser voor 917216-05
Soap dispenser for 917216-05

91224715

Opal Chrome

Toiletborstel voor houder (voor: 917211-02)
Toilet brush for holder (for: 917211-02)

91224430-02

Zeepdispenser voor 912716-02
Soap dispenser for 912716-02

91224706

Naxos

Pomp voor 916216-02
Pump for 916216-02

22217-P

Cup toiletborstel voor 916211-02
Cup for toiletbrush 916211-02

224268

Reserveonderdelen | Spare parts

Borstelkop voor 916211-02
Brush for 916211-02

225121

Glas mat voor 916202-02
Tumbler for 916202-02

227048

Steel voor 916211-02
Handle for 916211-02

915122

Borstel met steel voor 916211-02
Handle with brush for 916211-02

915124

Zeepschaal, gesatineerd voor 916203-02
Soap dish, satin for 916203-02

91224606

Zeepdispenser voor 916216-02
Soap dispenser for 916216-02

91224706

Wynk

Pomp voor 914516-02
Pump for 914516-02

22217-P

Borstel met steel voor 914510-02 en 914511-02
Brush with handle for 914510-02 and 914511-02

91224422

Borstel met connector voor 914510-02 en 914511-02
Brush with connector for 914510-02 and 914511-02

91224454

Deksel voor toiletborstel
Lid for toilet brush

91224122-2

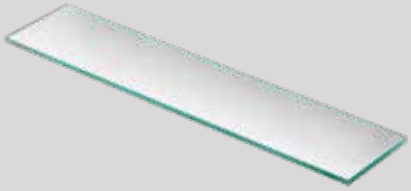

Glasplaat voor 914501-02
Glass plate for 914501-02

91224506

Zeepschaal voor 914503-02
Soap dish for 914503-02

91224600

Zeepdispenser voor 914516-02
Soap dispenser for 914516-02

91224706

Glas voor 914502-02
Tumbler for 914502-02

91224802

Frame Black

Zeepdispenser voor 918816-06-06
Soapdispenser for 918816-06-06

91224710

Pomp voor 918816-06-06
Pump for 918816-06-06

91224711

(LED-licht-)houder gesatineerd voor 918889-06-06
Tumbler for 918889-06-06

227048

Borstel, zwart voor 918811-06-06
Handle with black brush for 918811-06-06

91224404

Montagetool voor 918853...., 918854...
Mounting tool for 918853...., 918854...

91224127

Rubber dopjes voor demping, Set van 4 stuks
Set of 4 rubber pieces

91224128

Frame Chrome/Black

Pomp voor 918816-02-06
Pump for 918816-02-06

22217-P

Zeepdispenser voor 918816-02-06
Soapdispenser for 918816-02-06

91224706

(LED-licht-)houder gesatineerd voor 918889-02-06
Tumbler for 918889-02-06

227048

Toiletborstel met steel, voor 918811-02-06
Handle with brush for 918811-02-06

91224423

Reserveonderdelen | Spare parts

Borstel
Brush

91224404

Montagetool voor 918853...., 918854...
Mounting tool for 918853...., 918854...

91224127

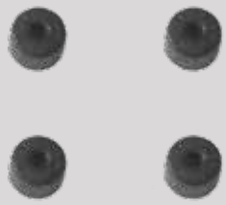

Rubber dopjes voor demping, Set van 4 stuks
Set of 4 rubber pieces

91224128

Frame Chrome/White

Pomp voor 918816-02
Pump for 918816-02

22217-P

Zeepdispenser voor 918816-02
Soapdispenser for 918816-02

91224706

(LED-licht-)houder gesatineerd voor 918889-02
Tumbler for 918889-02-06

227048

Toiletborstel met steel, voor 918811-02
Handle with brush for 918811-02

915124

Borstelkop
Brush

225121

Montagetool voor 918853...., 918854...
Mounting tool for 918853...., 918854...

91224127

Rubber dopjes voor demping, Set van 4 stuks
Set of 4 rubber pieces

91224128

Aim

Pomp voor 916216-02
Pump for 918416-02

22217-P

Toiletborstel met steel voor 918411-02
Toiletbrush with handle for 918411-02

91224427

Borstel met connector voor 918411-02
Brush with connector for 918411-02

91224455

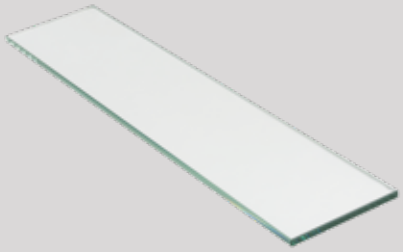

Glasplaat voor 918401-02
Glass plate for 918401-02

91224508

Zeepschaal voor 918403-02
Soap dish for 918403-02

91224600

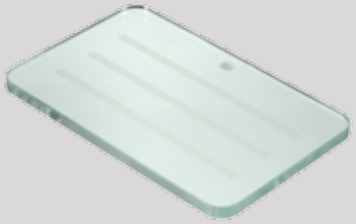

Zeepschaal voor 918425-02 en 918443-02
Soap dish for 918424-02 and 918443-02

91224610

Zeepdispenser voor 918416-02
Soap dispenser for 918416-02

91224706

Glas voor 918402-02
Tumbler for 918402-02

91224802

Luna

Pomp voor 22217 en 915516
Pump for 22217 and 915516

22217-P

Glasplaat voor 915521
Glass plate for 915521

223021

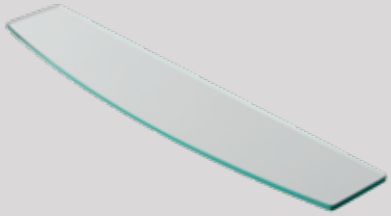

Glasplaat voor 915501
Glass plate for 915501

223048

Cup toiletborstel voor 915510
Cup for toiletbrush 915510

224268

Borstelkop voor 915510
Brush for 915510

225121

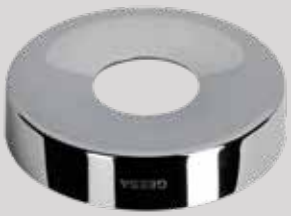

Rozet Luna 60 mm
Cover plate Luna 60 mm

465500-3

Reserveonderdelen | Spare parts

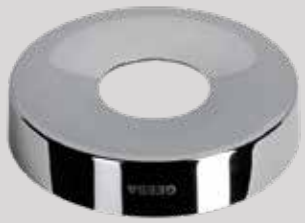

Rozet Luna 65 mm voor 915528, 915529-30, 915529-45 en 915529-60
Cover plate Luna 65 mm for 915528, 915529-30, 915529-45 and 915529-60

465500-4

Steel voor 915510
Handle for 915510

915122

Borstel met steel voor 915510
Handle with brush for 915510

915124

Zeepschaal voor 915503
Soap dish for 915503

91224600

Zeepdispenser voor 915516 (model vanaf Q2-2016)
Soap dispenser for 915516 (for models from Q2-2016)

91224706

Glas voor 9125502 (model vanaf Q2-2016)
Tumbler for 915502 (for models from Q2-2016)

91224802

Standard

Pomp voor 915137
Pump for 915137

22217-P

Cup toiletborstel voor 915117 en 915118
Cup for toiletbrush 915117 and 915118

224268

Borstelkop voor 915117 en 915118
Brush for 915117 and 915118

225121

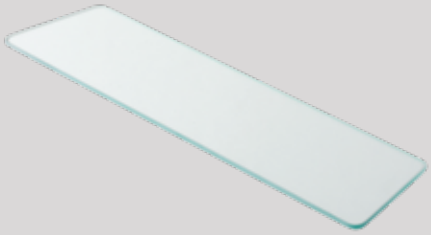

Glasplaat voor 917191-50
Glass plate for 917191-50

225193-50

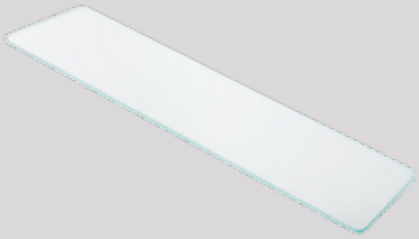

Glasplaat voor 917191-60
Glass plate for 917191-60

225193-60

Rozet klein o.a. voor 915126
Cover plate for 915126

465000-2

Rozet, groot o.a. voor 915146A
Cover plate large for 915146A

465000-11

Rozet, groot o.a. voor 915146
Cover plate large for 915146

465000-14

Rozet, groot o.a. voor 916164 en 917164
Cover plate large for 6164 and 917164

465000-15

Rozet voor 915123 en 915249
Cover plate for 915123 and 915249

465123-12

Steel voor 915117
Handle for 915117

915122

Borstel met steel voor 915117
Handle with brush for 915117

915124

Zeepdispenser voor 915317
Soap dispenser for 915137

91224706

Glas voor 917138-HG
Tumbler for 917138-HG

91224802

Hotel

Pomp voor 22217 en 917016
Pump for 22217 and 917016

22217-P

Cup toiletborstel voor 917010
Cup for toiletbrush 917010

224268

Borstelkop voor 917010
Brush for 917010

225121

Steel voor 917010
Handle for 917010

915122

Reserveonderdelen | Spare parts

Borstel met steel voor 917010
Handle with brush for 917010

915124

Borstelkop voor 915311-02
Brush for 915311-02

225121

Cup toiletborstel voor 915311-02
Cup for toiletbrush 915311-02

224268

Rol voor 91119 en 91120 (modellen vanaf Q3 2017)
Rol for 91119 en 91120 (models from Q3 2017)

91224119

Borstel met steel voor 915113, 915114
Handle with brush for 915113, 915114

91224424

Borstelkop met connector voor 915115-06 en 915116-06
Brush with connector for 915115-06 and 915116-06

91224450

Borstelkop met connector voor 915115 en 915116
Brush with connector for 915115 and 915116

91224452

Borstel met connector voor 915113, 915114
Brush with connector for 915113, 915114

91224455

Borstel met steel voor 915115-06 en 915116-06
Handle with brush for 915115-06 and 915116-06

91224420

Glasplaat voor 915301-02
Glass plate for 915301-02

91224506

Zeepdispenser voor 915316-02
Soap dispenser for 915316-02

91224706

Glas voor 915302-02
Tumbler for 915302-02

91224802

Borstel met steel voor 915115 en 915116
Handle with brush for 915115 and 915116

915116-B

Steel voor 915311-02
Handle for 915311-02

915122

Borstel met steel voor 915311-02
Handle with brush for 915311-02

915124

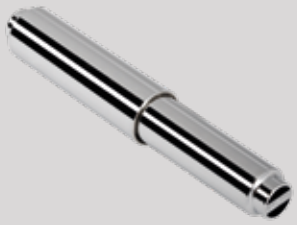

Rol voor 91119 en 91120 (voor modellen tot Q3-2017)
Roll for 91119 and 91120 (models until Q3-2017)

99120-CR

Fles voor 91628
Botlle for 91628

99628-B

Schroefdop voor 91628
Screw cap for 91628

99628-P

Thessa

Zeeppomp voor 912416-02
Pump for 912416-02

22217-P

Cup toiletborstel voor 912411-02
Cup for toiletbrush 912411-02

224010-1

Borstel, zwart voor 912411-02
Brush, black for 912411-02

91224404

Borstel met steel voor 912411-02
Handle with brush for 912411-02

91224423

Glasplaat voor 912401-02
Glass plate for 912401-02

91224506

Zeepschaal voor 912403-02
Soap dish for 912403-02

91224600

Reserveonderdelen | Spare parts

Zeepdispenser voor 912416-02
Soap dispenser for 912416-02

91224706

Glas voor 912402-02
Tumbler for 912402-02

91224802

27 Collection

Zeeppomp voor 912716-02
Pump for 912716-02

22217-P

Cup toiletborstel voor 912711-02
Cup for toiletbrush 912711-02

224010-1

Borstel, zwart voor 912711-02
Brush, black for 912711-02

91224404

Borstel met steel voor 912711-02
Handle with brush for 912711-02

91224423

Glasplaat voor 912701-02
Glass plate for 912701-02

91224506

Zeepschaal voor 912703-02
Soap dish for 912703-02

91224600

Zeepdispenser voor 912716-02
Soap dispenser for 912716-02

91224706

Glas voor 912702-02
Tumbler for 912702-02

91224802

Mirror

Spiegelmoer, 2 stuks voor 911076, 911086, 911088 en 911093
Bolts for mirrors 911076, 911086, 911088 and 911093

91224100

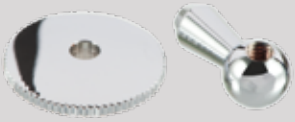

Spiegelmoer + kap voor 911088 en 911093
Bolt and hood for 911088 and 911093

91224108

Montagehoogtes

Onze accessoires zijn ontworpen om een leven lang mee te gaan. Ze vormen de perfecte balans tussen kwaliteit, functionaliteit en design. Om optimaal te kunnen genieten van onze producten, geven wij een montagehoogte advies.Bij de aangegeven maten en hoogtes is uitgegaan van een gemiddelde lengte van 1.78 m.

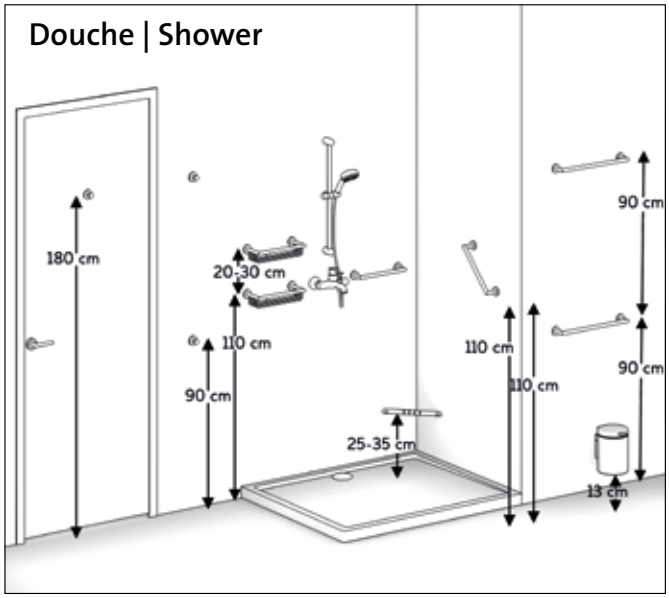

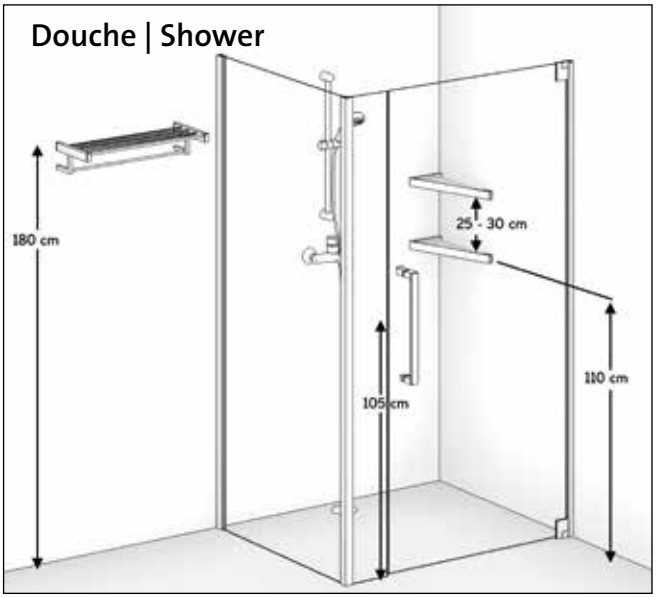

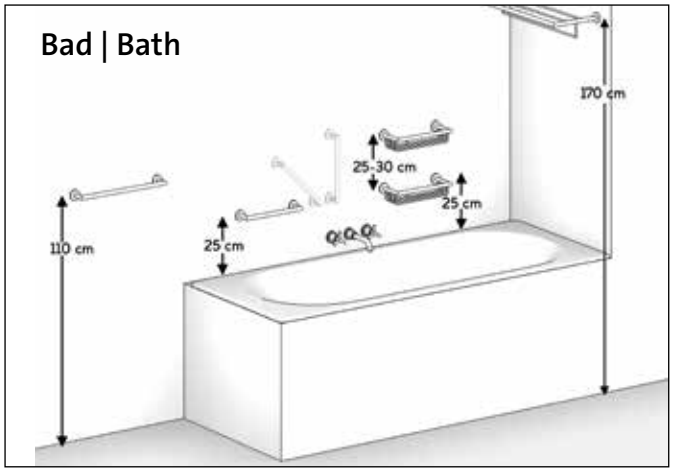

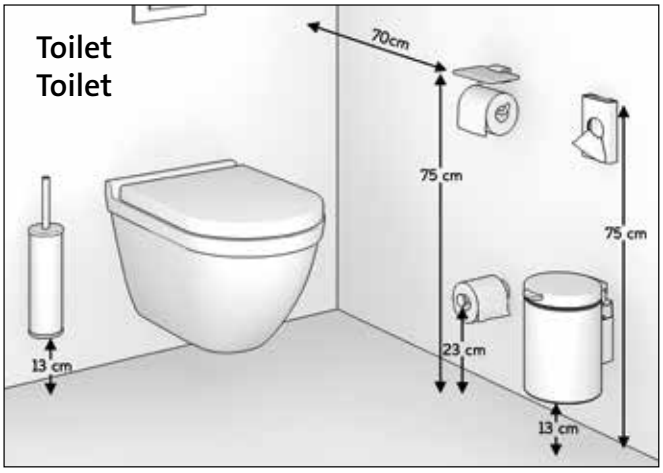

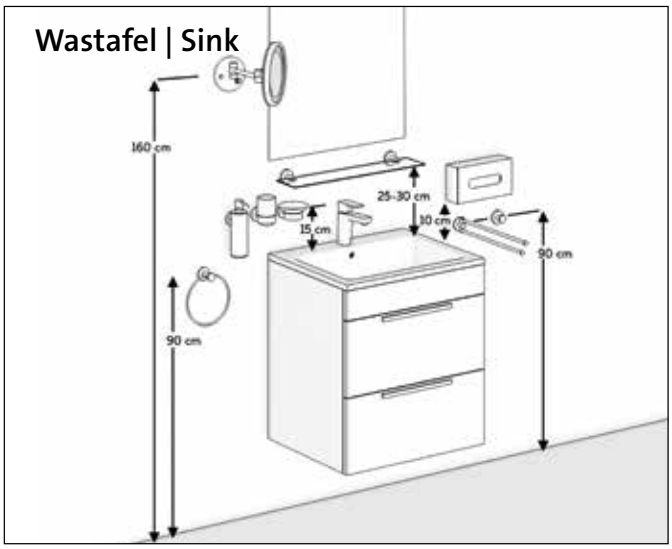

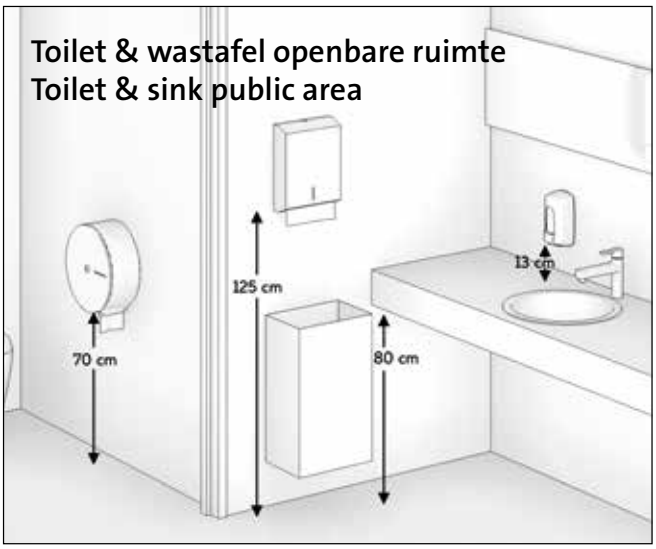

Mounting heights

Our accessories are designed to last a lifetime. They form the perfect balance between quality, functionality and design. In order to optimally enjoy our products, we provide a mounting height advice. The sizes and heights indicated are based on an average length of 1.78 m.

Glasmontage

Het is mogelijk om accessoires uit de Nemox, Nemox stainless steel, Nemox black en Tone series op glas te monteren. In situaties waar de douchewand meteen een scheidingswand is met het toilet kan dit een oplossing bieden.

Het gaan hangen of zich optrekken aan een accessoire, dat op een glazen douchewand is gemonteerd, raden we ten zeerste af. De Nemox grepen: 916506-02; 916574-02; 916528-02, de Nemox stainless steel greep: 916506-05, de Nemox black greep: 916506-06 en de Naxos greep: 916206-02 zijn daarom uitgesloten van glasmontage.

Glass mounting

It is possible to mount accessories from the Nemox, Nemox stainless steel, Nemox black and Tone series on glass. In situations where the shower wall is immediately a partition with the toilet, this can offer a solution.

We strongly advise against hanging or pulling yourself up on an accessory that is mounted on a glass shower wall. The Nemox handles: 916506-02; 916574-02; 916528-02, the Nemox stainless steel handle: 916506-05, the Nemox black handle: 916506-06 and the Naxos handle: 916206-02 are therefore excluded from glass mounting.

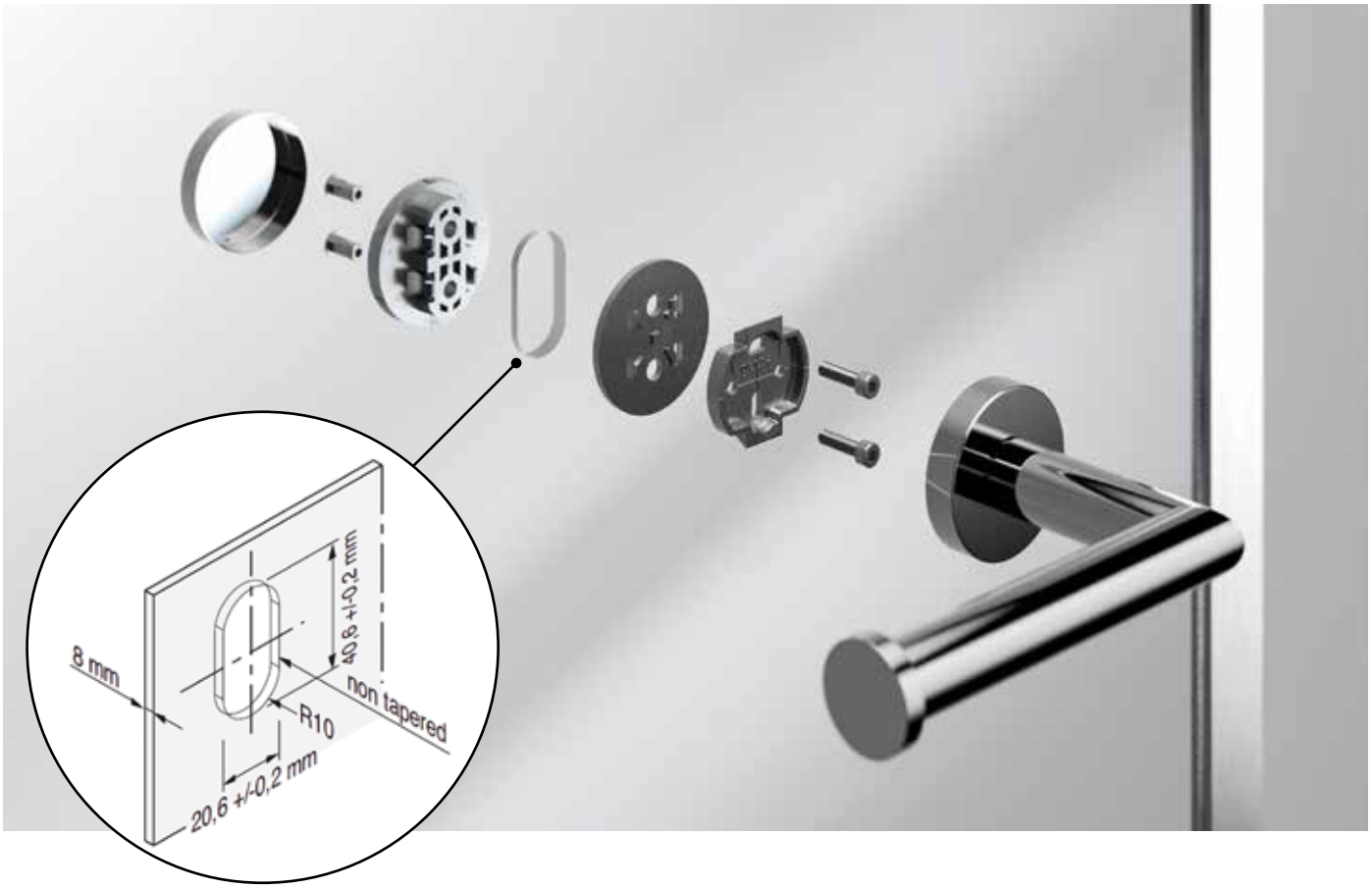

Glasmontage set voor 8 mm glas
Glass mounting set for 8 mm glass

916568-02

Afdekkap, chroom
Cap, chrome

916569-02

Afdekkap, RVS geborsteld
Cap, brushed stainless steel

916569-05

Afdekkap, zwart poedercoat
Cap, black powdercoat

916569-06

Garantietermijnen

Conform onze Algemene Verkoop-en Leveringsvoorwaarden.

Alle collecties: chroom en constructie	15 jaar
Keramiek	15 jaar
RVS	15 jaar
Nemox Black	15 jaar
PVD coated	15 jaar
Public Area	15 jaar
Spiegels	2 jaar
Elektronica	2 jaar
Weegschalen	2 jaar

Warranty terms

In accordance with our general sales and delivery terms.

All collections, chrome and construction	15 years
Ceramics	15 years
Stainless steel	15 years
Nemox Black	15 years
PVD coated	15 years
Public Area	15 years
Mirror	2 years
Electronics	2 years
Body scale	2 years

Speciale producten

Wij denken graag mee met ontwerper, architect en installateur. Het is de uitdaging en tegelijkertijd onze passie om de sfeer te versterken die de ontwerper wil realiseren. De verscheidenheid aan dessins binnen ons assortiment maakt het mogelijk om verschillende stijlen te creëren. Daarnaast kan een deel van onze collectie in elke gewenste kleur worden uitgevoerd. Bijvoorbeeld de huisstijlkleuren van het hotel of een kleur passend bij de gekozen interieurstijl. Ook vanuit het oogpunt van functionaliteit of de beschikbare ruimte kunnen er specifieke wensen zijn. Dit kan een aanpassing zijn aan een bestaand product tot een bepaalde maat of de ontwikkeling van een totaal nieuw product.

Dit soort speciale producten kunnen aangevraagd worden bij ons verkoopteam. Afhankelijk van de vraag en de omvang van het project gaan we samen op zoek naar een oplossing en geven we invulling aan de uitvoering ervan.

Special products

We like to think along with designer, architect and installer. It is the challenge and at the same time our passion to strengthen the atmosphere that the designer wants to realise. The variety of designs within our range makes it possible to create various styles. In addition, a part of our collection can be executed in any desired color. For example, the corporate identity colors of the hotel or a color matching the chosen interior style. From the point of view of functionality or the available space, there may also be specific wishes. This can be an adaptation to an existing product to a certain size or the development of a totally new product.

These kinds of special products can be requested from our sales team. Depending on the demand and the size of the project, we will jointly look for a solution and give substance to its implementation.

Referenties

Onze passie voor kwaliteit heeft geresulteerd in een gezaghebbende internationale positie in luxe hotels en de scheepvaart. Tegenwoordig zijn onze producten geïnstalleerd in meer dan 1100 hotels en cruiseschepen over de hele wereld. Belangrijke ketens als Holiday Inn, Intercontinetal Hotel Group (IHC) en Radisson Blu (SAS) hebben Geesa uitgeroepen tot preferred supplier. Schepen als 'Costa Toscana' en de 'Carnival Celebration' elk met meer dan 2600 hutten aan boord en daarmee de grootste cruiseschepen ter wereld, zijn volledig ingericht met accessoires van Geesa.

References

Our passion for quality has resulted in an authoritative international position in deluxe hotels and shipping. Today, our products have been installed in over 1100 hotels and cruiseships worldwide. Important chains such as the Holiday Inn, Intercontinetal Hotel Group (IHC) and Radisson Blu (SAS) have proclaimed Geesa as a preferred supplier. Ships such as 'Costa Toscana' and the 'Carnival Celebration', each with over 2600 cabins on board and thus the largest cruise ships in the world, have been furnished entirely with Geesa accessories.

Onze producten zijn te vinden in meer dan 70 landen over de hele wereld.

Our products can be found in more than 70 countries all over the world.

Index

Article number	Collection	EAN code	Page
91E1502	Basket	8712163102102	228
22217-P	Spare Part | Tone	8712163104717	255
91119	Hotel	8712163102164	200
91120	Hotel	8712163102225	200
91121	Hotel	8712163100467	202
91122	Hotel	8712163103666	201
91122-06	Hotel	8712163208316	201
91122-07	Nemox - Brushed gold	8712163213396	86
91122-09	Nemox - Brushed metal black	8712163213297	82
91122-SB	Hotel	8712163104397	202
91122ABS	Hotel	8712163190895	201
91123	Hotel	8712163100962	202
91126	Hotel	8712163101686	201
91128	Hotel	8712163101181	204
91129-30	Hotel	8712163101198	204
91131-25	Hotel	8712163101242	204
91131-30	Hotel	8712163101259	204
91131-45	Hotel	8712163101266	206
91131-60	Hotel	8712163101273	206
91134	Hotel	8712163100474	208
91134-06	Hotel	8712163217035	209
91137A	Basket	8712163100597	229
91139A	Basket	8712163100603	229
91140	Basket	8712163100634	228
91141	Hotel	8712163186645	209
91144A	Basket	8712163100610	228
91145	Hotel	8712163102195	200
91148	Hotel	8712163104625	200
91150	Basket	8712163100641	228
91170	Basket	8712163100580	228
91182	Basket	8712163102508	228
91183	Basket	8712163101846	229
91185	Basket	8712163102249	229
91253	Basket	8712163102430	229
91628	Hotel	8712163101976	202
91634	Hotel	8712163105127	208
91634-06	Hotel	8712163208323	207
91634-07	Hotel	8712163219381	207
91635	Hotel	8712163105134	208
91635-06	Hotel	8712163219350	207
91640	Hotel	8712163182890	208
91640-06	Hotel	8712163219374	207
91641	Hotel	8712163182906	208
91643	Hotel	8712163208064	208
91644	Hotel	8712163186348	208
91644-06	Hotel	8712163219367	207
91645	Hotel	8712163208071	208
91646	Hotel	8712163208088	208
91697	Basket	8712163101853	229
99120-CR	Spare Part | Hotel	8712163104762	267
99628-B	Spare Part | Hotel	8712163104731	267
99628-P	Spare Part | Hotel	8712163104748	267
223021	Spare Part | Luna	8712163102614	263
223048	Spare Part | Luna	8712163102621	263
224010-1	Spare Part | Thessa	8712163140494	267
224268	Spare Part | Naxos	8712163101983	259
225121	Spare Part | Naxos	8712163101884	260
225193-50	Spare Part | Standard	8712163102829	264
225193-60	Spare Part | Standard	8712163102836	264
227048	Spare Part | Naxos	8712163104199	260
465000-11	Spare Part | Standard	8712163102706	265
465000-14	Spare Part | Standard	8712163102713	265
465000-15	Spare Part | Standard	8712163102720	265
465000-2	Spare Part | Standard	8712163101891	264
465123-12	Spare Part | Standard	8712163102751	265
465500-3	Spare Part | Luna	8712163104793	263
465500-4	Spare Part | Luna	8712163104809	264
911076	Mirror	8712163182685	234
911080	Mirror	8712163183040	235

Index

Article number	Collection	EAN code	Page
911083	Mirror	8712163182616	235
911085	Mirror	8712163104632	234
911085-06	Mirror	8712163207395	234
911086	Mirror	8712163104649	234
911088	Mirror	8712163104663	234
911093	Mirror	8712163105011	235
911093-06	Mirror	8712163210661	234
911095	Mirror	8712163192295	235
911096	Mirror	8712163105363	235
911099	Mirror	8712613215796	235
911100	Hotel	8712163103161	209
911124	Hotel	8712163104540	202
911124-06	Hotel	8712163210654	202
911125	Hotel	8712163104557	209
911126	Hotel	8712163104564	209
911127	Hotel	8712163104823	209
911150	Hotel	8712163107244	209
911200	Hotel	8712163103178	209
911210-02	Hotel	8712163184863	203
911210-06	Hotel	8712163208255	203
911211-02	Hotel	8712163184870	203
911211-06	Hotel	8712163211170	203
911217-01	Public Area	8712163191090	248
911217-05	Public Area	8712163191878	249
911231	Public Area	8712163105509	249
911232	Public Area	8712163105493	248
911233	Public Area	8712163208019	248
912146	Hotel	8712163101372	200
912400-02-115	Thessa	8712163186447	214
912401-02	Thessa	8712163186058	214
912402-02	Thessa	8712163186065	214
912403-02	Thessa	8712163186072	214
912404-02	Thessa	8712163186089	215
912405-02	Thessa	8712163186096	215
912406-02	Thessa	8712163186102	215
912407-02-60	Thessa	8712163186126	215
912408-02	Thessa	8712163186133	214
912409-02	Thessa	8712163186140	214
912411-02	Thessa	8712163186157	214
912412-02	Thessa	8712163186164	214
912413-02	Thessa	8712163186171	215
912414-02	Thessa	8712163186188	215
912415-02	Thessa	8712163186195	215
912416-02	Thessa	8712163186201	214
912429-02-60	Thessa	8712163188380	215
912601-02	Basket	8712163191380	228
912602-02	Basket	8712163187277	228
912606-02	Basket	8712163190482	228
912700-02-115	27 Collection	8712163206459	220
912701-02	27 Collection	8712163189509	221
912702-02	27 Collection	8712163189516	221
912703-02	27 Collection	8712163189523	221
912704-02	27 Collection	8712163189530	222
912705-02	27 Collection	8712163189547	222
912706-02	27 Collection	8712163189554	222
912707-02-60	27 Collection	8712163189578	222
912708-02	27 Collection	8712163189585	220
912709-02	27 Collection	8712163189592	220
912711-02	27 Collection	8712163189608	220
912712-02	27 Collection	8712163189615	220
912713-02	27 Collection	8712163189622	221
912714-02	27 Collection	8712163189639	221
912715-02	27 Collection	8712163189646	221
912716-02	27 Collection	8712163189653	220
912729-02-60	27 Collection	8712163189677	222
912801	Hotel	8712163100818	204
912802	Hotel	8712163100825	205
912804-02	Hotel	8712163207432	205
913500-02-115	Modern Art	8712163186454	48

Index

Article number	Collection	EAN code	Page
913502-02	Modern Art	8712163170361	49
913503-02	Modern Art	8712163170378	49
913504-02	Modern Art	8712163170385	49
913505-02	Modern Art	8712163170392	49
913506-02	Modern Art	8712163170408	49
913507-02-45	Modern Art	8712163170415	50
913507-02-60	Modern Art	8712163170422	50
913508-02	Modern Art	8712163170439	48
913509-02	Modern Art	8712163170446	48
913510-02	Modern Art	8712163170453	48
913510-06	Modern Art	8712163184214	48
913512-02	Modern Art	8712163184023	48
913513-02	Modern Art	8712163170460	49
913515-02	Modern Art	8712163170477	49
913516-02	Modern Art	8712163170484	48
913518-02	Modern Art	8712163170491	48
913519-02	Modern Art	8712163170507	49
913552-02	Modern Art	8712163170521	50
913559-02-45	Modern Art	8712163184054	50
914500-02-115	Wynk	8712163186461	156
914502-02	Wynk	8712163185020	157
914503-02	Wynk	8712163185037	157
914504-02	Wynk	8712163185044	158
914505-02	Wynk	8712163185938	158
914506-02	Wynk	8712163185068	158
914507-02-45	Wynk	8712163185075	158
914507-02-60	Wynk	8712163185082	158
914507-02-80	Wynk	8712163185099	159
914508-02-L	Wynk	8712163185112	156
914508-02-R	Wynk	8712163185105	156
914509-02	Wynk	8712163185129	156
914510-02	Wynk	8712163185136	156
914511-02	Wynk	8712163185143	156
914513-02	Wynk	8712163185167	157
914514-02	Wynk	8712163209863	157
914516-02	Wynk	8712163185174	157
914518-02	Wynk	8712163185181	156
914519-02	Wynk	8712163185198	156
914520-02	Wynk	8712163209870	157
914552-02	Wynk	8712163185921	159
914557-02	Wynk	8712163185945	158
914560-02	Wynk	8712163185228	157
915113-06	Hotel	8712163186409	201
915115	Hotel	8712163102492	201
915115-06	Hotel	8712163184238	201
915116	Hotel	8712163101877	201
915116-06	Hotel	8712163184245	201
915116-B	Spare Part | Hotel	8712163102362	267
915117	Standard	8712163101402	192
915121-40	Standard	8712163100054	194
915121-60	Standard	8712163100078	194
915122	Spare Part | Naxos	8712163102348	260
915123	Standard	8712163100115	194
915124	Spare Part | Naxos	8712163101952	260
915126	Standard	8712163100658	192
915128	Standard	8712163101419	193
915137	Standard	8712163102515	193
915139	Standard	8712163100153	193
915144	Standard	8712163100122	192
915144A	Standard	8712163101426	192
915146	Standard	8712163100382	192
915146A	Standard	8712163100504	192
915251	Standard	8712163100177	194
915252	Hotel	8712163191182	207
915253	Standard	8712163100184	194
915254	Standard	8712163100436	194
915280	Hotel	8712163101655	205
915281	Hotel	8712163101662	205
915301-02	Hotel	8712163191717	203

Index

Article number	Collection	EAN code	Page
915302-02	Hotel	8712163191724	202
915304-02	Hotel	8712163191748	205
915305-02	Hotel	8712163191755	206
915308-02	Hotel	8712163191762	200
915309-02	Hotel	8712163191779	200
915311-02	Hotel	8712163191786	200
915314-02	Hotel	8712163191793	203
915315-02	Hotel	8712163191809	205
915316-02	Hotel	8712163191816	202
915352	Hotel	8712163101532	206
915353	Hotel	8712163101549	206
915356-02-60	Hotel	8712163210708	207
915500-115	Luna	8712163186485	184
915501	Luna	8712163103192	185
915502	Luna	8712163103208	184
915503	Luna	8712163103215	184
915504	Luna	8712163103222	185
915505	Luna	8712163103239	185
915506	Luna	8712163103246	185
915508	Luna	8712163103253	184
915509	Luna	8712163103765	184
915510	Luna	8712163103260	184
915512	Luna	8712163103277	184
915515	Luna	8712163103284	185
915516	Luna	8712163103291	184
915518	Luna	8712163103789	184
915521	Luna	8712163103307	185
915528	Luna	8712163103314	186
915529-30	Luna	8712163103321	186
915529-45	Luna	8712163103338	186
915529-60	Luna	8712163103345	186
915531-30	Luna	8712163104113	186
915531-60	Luna	8712163104137	186
915551	Hotel	8712163107251	203
915552	Luna	8712163103352	187
915553	Luna	8712163103369	187
915672	Public Area	8712163102270	248
915673	Public Area	8712163102973	248
915674	Public Area	8712163100863	248
915678	Public Area	8712163102034	248
915804-02	Comfort & Safety	8712163192042	244
915805-02	Comfort & Safety	8712163206428	244
915806-02	Comfort & Safety	8712163192059	244
915806-62	Comfort & Safety	8712163212061	244
915807-02-45	Comfort & Safety	8712163192066	244
915807-02-90	Comfort & Safety	8712163192073	244
915807-62-45	Comfort & Safety	8712163212078	245
915807-62-90	Comfort & Safety	8712163212085	245
915808-62-L	Comfort & Safety	8712163212092	245
915808-62-R	Comfort & Safety	8712163212108	245
915809-62-L	Comfort & Safety	8712163212115	245
915809-62-R	Comfort & Safety	8712163212122	245
915819-02	Comfort & Safety	8712163206602	244
915825-62-L	Comfort & Safety	8712163212139	244
915825-62-R	Comfort & Safety	8712163212146	244
916200-02-115	Naxos	8712163211309	150
916202-02	Naxos	8712163211316	150
916203-02	Naxos	8712163211323	150
916204-02	Naxos	8712163211330	151
916206-02	Naxos	8712163211347	151
916207-02-45	Naxos	8712163211354	151
916207-02-60	Naxos	8712163211361	151
916208-02	Naxos	8712163211378	150
916209-02	Naxos	8712163211385	150
916211-02	Naxos	8712163211392	150
916212-02	Naxos	8712163211408	150
916213-02	Naxos	8712163211415	150
916216-02	Naxos	8712163211422	150
916450	Public Area	8712163104441	249

Article number	Collection	EAN code	Page
916453-02	Public Area	8712163182920	249
916453-05	Public Area	8712163182913	249
916465-02	Hair Dryer	8712163184368	239
916471	Hair Dryer	8712163213464	239
916473	Hair Dryer	8712163184948	238
916474	Hair Dryer	8712163183941	238
916476	Hair Dryer	8712163183958	238
916478	Hair Dryer	8712163183965	238
916480	Hair Dryer	8712163183927	238
916482	Hair Dryer	8712163183934	238
916490-06	Hair Dryer	8712163211705	239
916500-02-115	Nemox - Chrome	8712163186492	102
916500-05-115	Nemox - Brushed stainless steel	8712163191328	96
916500-06-115	Nemox - Black	8712163208033	90
916501-02-35	Nemox - Chrome	8712163160263	104
916502-02	Nemox - Chrome	8712163160287	103
916502-05	Nemox - Brushed stainless steel	8712163160294	97
916502-06	Nemox - Black	8712163208095	91
916502-07	Nemox - Brushed gold	8712163215703	86
916502-09	Nemox - Brushed metal black	8712163215727	82
916503-02	Nemox - Chrome	8712163160300	104
916503-05	Nemox - Brushed stainless steel	8712163160317	97
916503-06	Nemox - Black	8712163208101	91
916503-07	Nemox - Brushed gold	8712163215710	86
916503-09	Nemox - Brushed metal black	8712163215734	82
916504-02	Nemox - Chrome	8712163160324	105
916504-05	Nemox - Brushed stainless steel	8712163160331	98
916504-06	Nemox - Black	8712163206497	92
916505-02	Nemox - Chrome	8712163160348	105
916506-02	Nemox - Chrome	8712163160362	105
916506-05	Nemox - Brushed stainless steel	8712163160379	98
916506-06	Nemox - Black	8712163207357	92
916506-07	Nemox - Brushed gold	8712163213389	87
916506-09	Nemox - Brushed metal black	8712163213280	83
916507-02-45	Nemox - Chrome	8712163160386	105
916507-02-60	Nemox - Chrome	8712163160409	105
916507-05-45	Nemox - Brushed stainless steel	8712163160393	98
916507-05-60	Nemox - Brushed stainless steel	8712163160416	98
916507-06-45	Nemox - Black	8712163207364	92
916507-06-60	Nemox - Black	8712163207623	92
916507-07-45	Nemox - Brushed gold	8712163213334	87
916507-07-60	Nemox - Brushed gold	8712163213341	87
916507-09-45	Nemox - Brushed metal black	8712163213235	83
916507-09-60	Nemox - Brushed metal black	8712163213242	83
916508-02	Nemox - Chrome	8712163160423	102
916508-05	Nemox - Brushed stainless steel	8712163160430	96
916508-06	Nemox - Black	8712163206503	90
916508-07	Nemox - Brushed gold	8712163213310	86
916508-09	Nemox - Brushed metal black	8712163213211	82
916509-02	Nemox - Chrome	8712163160447	102
916509-05	Nemox - Brushed stainless steel	8712163160454	96
916509-06	Nemox - Black	8712163206510	90
916509-07	Nemox - Brushed gold	8712163213303	86
916509-09	Nemox - Brushed metal black	8712163213204	82
916510-02	Nemox - Chrome	8712163184139	102
916510-06	Nemox - Chrome	8712163184153	102
916511-02	Nemox - Chrome	8712163184146	102
916511-05	Nemox - Brushed stainless steel	8712163160768	96
916511-06	Nemox - Chrome	8712163184160	102
916511-07	Nemox - Brushed gold	8712163213327	86
916511-09	Nemox - Brushed metal black	8712163213228	82
916511-66	Nemox - Black	8712163207388	90
916512-02	Nemox - Chrome	8712163160508	103
916512-05	Nemox - Brushed stainless steel	8712163160515	96
916512-06	Nemox - Black	8712163207630	90
916513-02	Nemox - Chrome	8712163160522	104
916513-05	Nemox - Brushed stainless steel	8712163160539	97
916513-06	Nemox - Black	8712163206527	91
916513-07	Nemox - Brushed gold	8712163213358	87

Index

Article number	Collection	EAN code	Page
916513-09	Nemox - Brushed metal black	8712163213259	83
916514-02-30	Nemox - Chrome	8712163184788	104
916514-06-30	Nemox - Black	8712163210791	91
916514-07-30	Nemox - Brushed gold	8712163213365	86
916514-09-30	Nemox - Brushed metal black	8712163213266	82
916515-02	Nemox - Chrome	8712163160546	105
916515-05	Nemox - Brushed stainless steel	8712163160553	97
916515-06	Nemox - Black	8712163208026	91
916516-02-250	Nemox - Chrome	8712163188809	103
916516-06	Nemox - Black	8712163208118	90
916516-07	Nemox - Brushed gold	8712163213372	86
916516-09	Nemox - Brushed metal black	8712163213273	82
916517-02-250	Nemox - Chrome	8712163188793	103
916518-02	Nemox - Chrome	8712163160560	102
916518-05	Nemox - Brushed stainless steel	8712163160577	96
916519-02	Nemox - Chrome	8712163192318	105
916519-05	Nemox - Brushed stainless steel	8712163206619	98
916519-06	Nemox - Black	8712163212696	91
916522-02	Nemox - Chrome	8712163184771	103
916527-02	Nemox - Chrome	8712163184177	103
916527-05	Nemox - Brushed stainless steel	8712163160751	97
916531-02	Nemox - Chrome	8712163182531	103
916532-02	Nemox - Chrome	8712163182548	104
916545-02	Nemox - Chrome	8712163185891	105
916545-05	Nemox - Brushed stainless steel	8712163185907	97
916546-02	Nemox - Chrome	8712163187864	104
916552-02	Nemox - Chrome	8712163160645	107
916552-06	Nemox - Black	8712163212702	92
916556-02	Nemox - Chrome	8712163160799	107
916558-02	Nemox - Chrome	8712163191199	104
916567-02	Nemox - Chrome	8712163207449	105
916574-02	Nemox - Chrome	8712163160690	105
916576-02-45	Nemox - Chrome	8712163160706	105
916577-02-60	Nemox - Chrome	8712163160713	105
916581-02	Nemox - Chrome	8712163180728	103
916800-02-115	Nelio	8712163190130	112
916802-02	Nelio	8712163189295	112
916803-02	Nelio	8712163189301	112
916805-02	Nelio	8712163189325	113
916806-02	Nelio	8712163189332	113
916807-02-45	Nelio	8712163189349	113
916807-02-60	Nelio	8712163189356	113
916808-02	Nelio	8712163189363	112
916809-02	Nelio	8712163189370	112
916812-02	Nelio	8712163189387	112
916813-02	Nelio	8712163189394	113
916814-02	Nelio	8712163189400	112
916818-02	Nelio	8712163189431	112
916827-02	Nelio	8712163189448	112
916852-02	Nelio	8712163189455	113
917007	Hotel	8712163107060	207
917010	Hotel	8712163107084	200
917011	Hotel	8712163104281	205
917015	Hotel	8712163107107	205
917016	Hotel	8712163107114	202
917031-30	Hotel	8712163107183	204
917031-45	Hotel	8712163107190	206
917031-60	Hotel	8712163107206	207
917138-HG	Standard	8712163103185	193
917191-50	Standard	8712163100214	193
917191-60	Standard	8712163100573	193
917201-02-60	Opal - Chrome	8712163217448	145
917201-05-60	Opal - Brushed stainless steel	8712163217639	139
917201-06-60	Opal - Black	8712163217820	133
917201-07-60	Opal - Brushed gold	8712163218018	127
917201-09-60	Opal - Brushed metal black	8712163218209	120
917202-02	Opal - Chrome	8712163217462	143
917202-05	Opal - Brushed stainless steel	8712163217653	137
917202-06	Opal - Black	8712163217844	131

Article number	Collection	EAN code	Page
917202-07	Opal - Brushed gold	8712163218032	125
917202-09	Opal - Brushed metal black	8712163218223	119
917203-02	Opal - Chrome	8712163217479	143
917203-05	Opal - Brushed stainless steel	8712163217660	137
917203-06	Opal - Black	8712163217851	131
917203-07	Opal - Brushed gold	8712163218049	125
917203-09	Opal - Brushed metal black	8712163218230	119
917204-02	Opal - Chrome	8712163217486	144
917204-05	Opal - Brushed stainless steel	8712163217677	138
917204-06	Opal - Black	8712163217868	132
917204-07	Opal - Brushed gold	8712163218056	126
917204-09	Opal - Brushed metal black	8712163218247	120
917205-02	Opal - Chrome	8712163217493	144
917205-05	Opal - Brushed stainless steel	8712163217684	138
917205-06	Opal - Black	8712163217875	132
917205-07	Opal - Brushed gold	8712163218063	126
917205-09	Opal - Brushed metal black	8712163218254	120
917207-02-45	Opal - Chrome	8712163217509	144
917207-02-60	Opal - Chrome	8712163217516	144
917207-05-45	Opal - Brushed stainless steel	8712163217691	138
917207-05-60	Opal - Brushed stainless steel	8712163217707	138
917207-06-45	Opal - Black	8712163217882	132
917207-06-60	Opal - Black	8712163217899	132
917207-07-45	Opal - Brushed gold	8712163218070	126
917207-07-60	Opal - Brushed gold	8712163218087	126
917207-09-45	Opal - Brushed metal black	8712163218261	120
917207-09-60	Opal - Brushed metal black	8712163218278	120
917208-02	Opal - Chrome	8712163217523	142
917208-05	Opal - Brushed stainless steel	8712163217714	136
917208-06	Opal - Black	8712163217905	130
917208-07	Opal - Brushed gold	8712163218094	124
917208-09	Opal - Brushed metal black	8712163218285	118
917209-02	Opal - Chrome	8712163217530	142
917209-05	Opal - Brushed stainless steel	8712163217721	136
917209-06	Opal - Black	8712163217912	130
917209-07	Opal - Brushed gold	8712163218100	124
917209-09	Opal - Brushed metal black	8712163218292	118
917211-02	Opal - Chrome	8712163217561	142
917211-05	Opal - Brushed stainless steel	8712163217752	136
917211-06	Opal - Black	8712163217943	130
917211-07	Opal - Brushed gold	8712163218131	124
917211-09	Opal - Brushed metal black	8712163218322	118
917212-02	Opal - Chrome	8712163217578	142
917212-05	Opal - Brushed stainless steel	8712163217769	136
917212-06	Opal - Black	8712163217950	130
917212-07	Opal - Brushed gold	8712163218148	124
917212-09	Opal - Brushed metal black	8712163218339	118
917213-02	Opal - Chrome	8712163217592	143
917213-05	Opal - Brushed stainless steel	8712163217783	137
917213-06	Opal - Black	8712163217974	131
917213-07	Opal - Brushed gold	8712163218162	125
917213-09	Opal - Brushed metal black	8712163218353	119
917214-02	Opal - Chrome	8712163217608	143
917214-05	Opal - Brushed stainless steel	8712163217790	137
917214-06	Opal - Black	8712163217981	131
917214-07	Opal - Brushed gold	8712163218179	125
917214-09	Opal - Brushed metal black	8712163218360	119
917215-02	Opal - Chrome	8712163217615	144
917215-05	Opal - Brushed stainless steel	8712163217806	138
917215-06	Opal - Black	8712163217998	132
917215-07	Opal - Brushed gold	8712163218186	126
917215-09	Opal - Brushed metal black	8712163218377	120
917216-02	Opal - Chrome	8712163217622	143
917216-05	Opal - Brushed stainless steel	8712163217813	137
917216-06	Opal - Black	8712163218001	131
917216-07	Opal - Brushed gold	8712163218193	125
917216-09	Opal - Brushed metal black	8712163218384	119
917218-02	Opal - Chrome	8712163217547	142
917218-05	Opal - Brushed stainless steel	8712163217738	136

Index

Article number	Collection	EAN code	Page
917218-06	Opal - Black	8712163217929	130
917218-07	Opal - Brushed gold	8712163218117	124
917218-09	Opal - Brushed metal black	8712163218308	118
917224-02	Opal - Chrome	8712163217554	142
917224-05	Opal - Brushed stainless steel	8712163217745	136
917224-06	Opal - Black	8712163217936	130
917224-07	Opal - Brushed gold	8712163218124	124
917224-09	Opal - Brushed metal black	8712163218315	118
917243-02	Opal - Chrome	8712163217455	144
917243-05	Opal - Brushed stainless steel	8712163217646	138
917243-06	Opal - Black	8712163217837	132
917243-07	Opal - Brushed gold	8712163218025	126
917243-09	Opal - Brushed metal black	8712163218216	120
917245-02	Opal - Chrome	8712163217585	143
917245-05	Opal - Brushed stainless steel	8712163217776	137
917245-06	Opal - Black	8712163217967	131
917245-07	Opal - Brushed gold	8712163218155	125
917245-09	Opal - Brushed metal black	8712163218346	119
917300-02-115	Tone	8712163189042	74
917301-02-60	Tone	8712163188816	75
917302-02	Tone	8712163188823	74
917303-02	Tone	8712163188830	75
917304-02	Tone	8712163188847	76
917306-02	Tone	8712163188854	76
917307-02-45	Tone	8712163188861	76
917307-02-60	Tone	8712163188878	76
917308-02-R	Tone	8712163188885	74
917309-02-R	Tone	8712163188892	74
917312-02	Tone	8712163188908	74
917313-02	Tone	8712163188915	75
917314-02-30	Tone	8712163188922	75
917315-02	Tone	8712163188939	75
917316-02	Tone	8712163190826	74
917319-02	Tone	8712163188953	76
917352-02	Tone	8712163188977	76
917360-02	Tone	8712163188991	75
917500-02-115	Nexx	8712163186522	68
917502-02	Nexx	8712163170019	68
917504-02	Nexx	8712163170033	69
917505-02	Nexx	8712163170040	69
917506-02	Nexx	8712163170057	69
917507-02	Nexx	8712163170064	69
917508-02	Nexx	8712163170071	68
917509-02	Nexx	8712163170088	68
917510-02	Nexx	8712163170095	68
917510-06	Nexx	8712163184207	68
917511-02	Nexx	8712163170101	69
917514-02	Nexx	8712163170118	69
917515-02	Nexx	8712163170125	69
917516-02	Nexx	8712163170132	68
917520-02	Nexx	8712163182814	68
917543-02	Nexx	8712163186300	68
917545-02	Nexx	8712163186317	69
918201-06-280	Leev - Black	8712163216274	56
918201-06-400	Leev - Black	8712163216328	56
918201-06-600	Leev - Black	8712163216380	56
918201-06-800	Leev - Black	8712163216427	56
918202-06-400	Leev - Black	8712163216335	60
918204-02	Leev - Chrome	8712163216601	58
918204-02-400	Leev - Black/Chrome	8712163216526	61
918204-05	Leev - Brushed stainless steel	8712163216649	58
918204-05-400	Leev - Black/Brushed stainless steel	8712163216472	61
918204-06	Leev - Black	8712163216564	57
918204-06-400	Leev - Black	8712163216373	60
918207-02	Leev - Chrome	8712163216625	58
918207-02-600	Leev - Black/Chrome	8712163216533	62
918207-02-800	Leev - Black/Chrome	8712163216540	62
918207-05	Leev - Brushed stainless steel	8712163216663	58
918207-05-600	Leev - Black/Brushed stainless steel	8712163216489	61

Article number	Collection	EAN code	Page
918207-05-800	Leev - Black/Brushed stainless steel	8712163216496	62
918207-06	Leev - Black	8712163216571	57
918207-06-600	Leev - Black	8712163216397	61
918207-06-800	Leev - Black	8712163216441	62
918208-06-280	Leev - Black	8712163216304	59
918209-06-280	Leev - Black	8712163216298	59
918212-02	Leev - Chrome	8712163216618	58
918212-02-280	Leev - Black/Chrome	8712163216519	59
918212-05	Leev - Brushed stainless steel	8712163216656	58
918212-05-280	Leev - Black/Brushed stainless steel	8712163216465	59
918212-06	Leev - Black	8712163216557	57
918212-06-280	Leev - Black	8712163216281	59
918215-02	Leev - Chrome	8712163216632	58
918215-05	Leev - Brushed stainless steel	8712163216670	58
918215-06	Leev - Black	8712163216588	57
918216-02-280	Leev - Black/Chrome	8712163216502	60
918216-05-280	Leev - Black/Brushed stainless steel	8712163216458	59
918216-06-280	Leev - Black	8712163216311	59
918216-06-400	Leev - Black	8712163216359	60
918217-06-400	Leev - Black	8712163216366	60
918220-06-400	Leev - Black	8712163216342	60
918220-06-600	Leev - Black	8712163216410	61
918220-06-800	Leev - Black	8712163216434	62
918224	Spare Part | Leev	8712163218612	254
918224-06-600	Leev - Black	8712163216403	61
918266-06	Leev - Black	8712163216595	57
918400-02-115	AIM	8712163207494	178
918401-02	AIM	8712163206633	179
918402-02	AIM	8712163206640	178
918403-02	AIM	8712163206657	179
918407-02-50	AIM	8712163206695	179
918407-02-65	AIM	8712163206701	179
918408-02	AIM	8712163206718	178
918409-02	AIM	8712163206725	178
918411-02	AIM	8712163206107	178
918412-02	AIM	8712163206732	178
918413-02	AIM	8712163206749	179
918413-06	Frame - Black	8712163212566	165
918415-02	AIM	8712163206763	179
918415-06	Frame - Black	8712163212573	165
918416-02	AIM	8712163206770	178
918418-02	AIM	8712163206787	178
918424-02	AIM	8712163206794	178
918425-02	AIM	8712163206800	179
918443-02	AIM	8712163206824	179
918801-02	Frame - Chrome/White	8712163209740	173
918801-02-06	Frame - Chrome/Black	8712163209757	169
918801-06-06	Frame - Black	8712163212580	165
918802-02	Frame - Chrome/White	8712163209764	172
918802-02-06	Frame - Chrome/Black	8712163209771	168
918802-06-06	Frame - Black	8712163212597	164
918803-02	Frame - Chrome/White	8712163209788	172
918803-02-06	Frame - Chrome/Black	8712163209795	168
918803-06-06	Frame - Black	8712163212603	164
918804-02	Frame - Chrome/White	8712163209801	172
918804-02-06	Frame - Chrome/Black	8712163209818	168
918804-06-06	Frame - Black	8712163212610	164
918805-02	Frame - Chrome/White	8712163209825	172
918805-02-06	Frame - Chrome/Black	8712163209851	168
918805-06-06	Frame - Black	8712163212627	164
918811-02	Frame - Chrome/White	8712163211019	172
918811-02-06	Frame - Chrome/Black	8712163211026	168
918811-06-06	Frame - Black	8712163212634	164
918816-02	Frame - Chrome/White	8712163210296	172
918816-02-06	Frame - Chrome/Black	8712163210302	168
918816-06-06	Frame - Black	8712163212641	164
918824-02	Frame - Chrome/White	8712163210326	172
918824-02-06	Frame - Chrome/Black	8712163209832	168
918824-06-06	Frame - Black	8712163212658	164

Index

Article number	Collection	EAN code	Page
918853-02-06-420	Frame - Chrome/Black	8712163210357	169
918853-02-420	Frame - Chrome/White	8712163210340	173
918853-06-06-420	Frame - Black	8712163212665	165
918854-02-06-630	Frame - Chrome/Black	8712163210371	168
918854-02-630	Frame - Chrome/White	8712163210364	172
918854-06-06-630	Frame - Black	8712163212672	164
918889-02	Frame - Chrome/White	8712163210319	172
918889-02-06	Frame - Chrome/Black	8712163211002	168
918889-06-06	Frame - Black	8712163212689	164
918901-01	Frame - Chrome/White	8712163210272	173
918901-06	Frame - Black	8712163210289	165
918902-02	Frame - Chrome/White	8712163213129	173
918902-02-06	Frame - Chrome/Black	8712163213136	169
918902-06-06	Frame - Black	8712163213143	165
918903-01	Frame - Chrome/White	8712163213150	173
918903-06	Frame - Black	8712163213167	165
919900-02-115	Shift - Chrome	8712163215635	39
919900-06-115	Shift - Black	8712163215659	28
919901-02	Shift - Chrome	8712163215239	40
919901-06-M6	Shift - Black	8712163215253	29
919902-02	Shift - Chrome	8712163215086	39
919902-06-M6	Shift - Black	8712163215109	29
919903-02	Shift - Chrome	8712163215185	40
919903-05	Shift - Brushed stainless steel	8712163215192	34
919903-06-M6	Shift - Black	8712163215208	29
919903-07	Shift - Brushed gold	8712163215215	23
919903-09-66	Shift - Brushed metal black	8712163215222	17
919904-02	Shift - Chrome	8712163215031	41
919904-05	Shift - Brushed stainless steel	8712163215048	35
919904-06	Shift - Black	8712163215055	30
919904-07	Shift - Brushed gold	8712163215062	25
919904-09	Shift - Brushed metal black	8712163215079	18
919906-02	Shift - Chrome	8712163214881	42
919906-05	Shift - Brushed stainless steel	8712163214898	35
919906-06	Shift - Black	8712163214904	30
919906-07	Shift - Brushed gold	8712163214911	25
919906-09	Shift - Brushed metal black	8712163214928	19
919907-02-45	Shift - Chrome	8712163214935	42
919907-02-60	Shift - Chrome	8712163214980	42
919907-05-60	Shift - Brushed stainless steel	8712163214997	35
919907-06-45	Shift - Black	8712163214959	31
919907-06-60	Shift - Black	8712163215000	31
919907-07-60	Shift - Brushed gold	8712163215017	25
919907-09-60	Shift - Brushed metal black	8712163215024	19
919909-02-L	Shift - Chrome	8712163214638	38
919909-02-R	Shift - Chrome	8712163214485	38
919909-02-R-91	Shift - Chrome	8712163214539	38
919909-02-R-92	Shift - Chrome	8712163214546	38
919909-02-R-93	Shift - Chrome	8712163214553	38
919909-02-R-94	Shift - Chrome	8712163214560	38
919909-05-L	Shift - Brushed stainless steel	8712163214645	34
919909-05-R	Shift - Brushed stainless steel	8712163214492	34
919909-06-L	Shift - Black	8712163214652	28
919909-06-R	Shift - Black	8712163214508	28
919909-06-R-93	Shift - Black	8712163214614	28
919909-07-L	Shift - Brushed gold	8712163214669	22
919909-07-R	Shift - Brushed gold	8712163214515	22
919909-07-R-91	Shift - Brushed gold	8712163214584	22
919909-07-R-92	Shift - Brushed gold	8712163214607	22
919909-09-L	Shift - Brushed metal black	8712163214676	16
919909-09-R	Shift - Brushed metal black	8712163214522	16
919909-09-R-91	Shift - Brushed metal black	8712163214577	16
919909-09-R-94	Shift - Brushed metal black	8712163214621	16
919911-02-06	Shift - Chrome	8712163215581	39
919911-05-06	Shift - Brushed stainless steel	8712163215598	34
919911-06-06	Shift - Black	8712163215604	28
919911-07-06	Shift - Brushed gold	8712163215611	23
919911-09-06	Shift - Brushed metal black	8712163215628	17
919912-02	Shift - Chrome	8712163214782	39

Index

Article number	Collection	EAN code	Page
919912-05	Shift - Brushed stainless steel	8712163214799	34
919912-06	Shift - Black	8712163214805	28
919912-07	Shift - Brushed gold	8712163214812	23
919912-09	Shift - Brushed metal black	8712163214829	17
919913-02	Shift - Chrome	8712163214232	40
919913-05	Shift - Brushed stainless steel	8712163214249	35
919913-06	Shift - Black	8712163214256	30
919913-07	Shift - Brushed gold	8712163214263	24
919913-09	Shift - Brushed metal black	8712163214270	18
919914-02	Shift - Chrome	8712163214836	40
919914-05	Shift - Brushed stainless steel	8712163214843	35
919914-06	Shift - Black	8712163214850	29
919914-07	Shift - Brushed gold	8712163214867	24
919914-09	Shift - Brushed metal black	8712163214874	18
919915-02	Shift - Chrome	8712163214430	41
919915-06	Shift - Black	8712163214454	30
919915-07	Shift - Brushed gold	8712163214461	24
919916-02	Shift - Chrome	8712163215482	39
919916-05	Shift - Brushed stainless steel	8712163215499	34
919916-06	Shift - Black	8712163215505	29
919916-07	Shift - Brushed gold	8712163215512	23
919916-09	Shift - Brushed metal black	8712163215529	17
919917-02	Shift - Chrome	8712163216861	39
919917-05	Shift - Brushed stainless steel	8712163216878	34
919917-06	Shift - Black	8712163216885	29
919917-07	Shift - Brushed gold	8712163216892	23
919917-09	Shift - Brushed metal black	8712163216908	17
919918-02	Shift - Chrome	8712163214683	38
919918-06	Shift - Black	8712163214706	28
919919-02	Shift - Chrome	8712163215437	41
919919-06	Shift - Black	8712163215451	30
919924-02	Shift - Chrome	8712163215284	38
919924-05	Shift - Brushed stainless steel	8712163215291	34
919924-06	Shift - Black	8712163215307	28
919924-07	Shift - Brushed gold	8712163215314	22
919924-09	Shift - Brushed metal black	8712163215321	16
919931-30	Shift - Brushed gold	8712163215680	23
919931-m6-30	Shift - Brushed metal black	8712163215697	17
919934-02	Shift - Chrome	8712163215130	39
919934-06-M6	Shift - Black	8712163215154	29
919947-02-821	Shift - Chrome	8712163215338	42
919947-06-821	Shift - Black	8712163215352	31
919948-02	Shift - Chrome	8712163214737	38
919948-05	Shift - Brushed stainless steel	8712163214744	34
919948-06-M6	Shift - Black	8712163214751	28
919948-07	Shift - Brushed gold	8712163214768	22
919948-09-66	Shift - Brushed metal black	8712163214775	16
919954-02-850	Shift - Chrome	8712163215383	42
919954-06-850	Shift - Black	8712163215406	31
919965-02	Shift - Chrome	8712163215536	40
919965-06	Shift - Black	8712163215550	30
919967-02	Shift - Chrome	8712163214287	40
919967-02-91	Shift - Chrome	8712163214331	41
919967-02-92	Shift - Chrome	8712163214348	41
919967-02-93	Shift - Chrome	8712163214355	41
919967-02-94	Shift - Chrome	8712163214362	41
919967-05	Shift - Brushed stainless steel	8712163214294	35
919967-05-92	Shift - Brushed stainless steel	8712163214393	35
919967-06	Shift - Black	8712163214300	30
919967-06-93	Shift - Black	8712163214416	30
919967-07	Shift - Brushed gold	8712163214317	24
919967-07-91	Shift - Brushed gold	8712163214386	24
919967-07-92	Shift - Brushed gold	8712163214409	24
919967-09	Shift - Brushed metal black	8712163214324	18
919967-09-91	Shift - Brushed metal black	8712163214379	18
919967-09-94	Shift - Brushed metal black	8712163214423	18
91224100	Spare Part | 27 Collection & Mirror	8712163107428	268
91224102	Spare Part | Nexx	8712163105288	254
91224108	Spare Part | 27 Collection & Mirror	8712163107350	268

Index

Article number	Collection	EAN code	Page
91224119	Spare Part | Hotel	8712163207920	266
91224122-2	Spare Part | Wynk	8712163213877	260
91224127	Spare Part | Frame - Black	8712163212177	261
91224128	Spare Part | Frame - Black	8712163212184	261
91224129	Spare Part | Shift - Brushed metal black	8712163215765	252
91224199-02	Spare Part | Shift - Chrome	8712163215895	253
91224199-05	Spare Part | Shift - Brushed stainless steel	8712163215901	252
91224199-06	Spare Part | Shift - Black	8712163215918	252
91224199-07	Spare Part | Shift - Brushed bold	8712163215925	252
91224199-09	Spare Part | Shift - Brushed metal black	8712163215932	252
91224404	Spare Part | Frame - Black	8712163185884	261
91224411	Spare Part | Nexx	8712163105301	254
91224413	Spare Part | Nemox - Brushed stainless steel	8712163107374	256
91224414	Spare Part | Modern Art	8712163107381	253
91224416	Spare Part | Nexx	8712163184290	254
91224417	Spare Part | Modern Art	8712163184306	253
91224418	Spare Part | Nemox - Chrome	8712163184276	257
91224419	Spare Part | Nemox - Chrome	8712163184283	257
91224420	Spare Part | Hotel	8712163184313	266
91224422	Spare Part | Wynk	8712163185273	260
91224423	Spare Part | Frame - Black	8712163185822	261
91224424	Spare Part | Hotel	8712163186621	266
91224427	Spare Part | AIM	8712163207883	262
91224428	Spare Part | Nemox - Black	8712163208200	256
91224429-02	Spare Part | Shift - Chrome	8712163215833	253
91224429-05	Spare Part | Shift - Brushed stainless steel	8712163215840	252
91224429-06	Spare Part | Shift - Black	8712163215857	252
91224429-07	Spare Part | Shift - Brushed gold	8712163215864	252
91224429-09	Spare Part | Shift - Brushed metal black	8712163215871	252
91224430-02	Spare Part | Opal - Chrome	8712163219046	258
91224430-05	Spare Part | Opal - Brushed stainless steel	8712163219053	258
91224430-06	Spare Part | Opal - Black	8712163219060	259
91224430-07	Spare Part | Opal - Brushed gold	8712163219077	259
91224430-09	Spare Part | Opal - Brushed metal black	8712163219084	259
91224450	Spare Part | Nexx	8712163185839	254
91224451	Spare Part | Modern Art	8712163185846	253
91224452	Spare Part | Nexx	8712163185853	254
91224453	Spare Part | Modern Art	8712163185860	253
91224454	Spare Part | Wynk	8712163185877	260
91224455	Spare Part | AIM	8712163186638	263
91224459	Spare Part | Shift - Brushed metal black	8712163215888	252
91224501	Spare Part | Nemox - Brushed stainless steel	8712163105028	256
91224503	Spare Part | Nemox - Chrome	8712163107404	257
91224506	Spare Part | Wynk	8712163185259	260
91224507	Spare Part | Modern Art	8712163186324	253
91224508	Spare Part | Tone	8712163187406	255
91224509	Spare Part | Opal	8712163219039	258
91224600	Spare Part | Tone	8712163105059	255
91224601	Spare Part | Modern Art	8712163105035	253
91224606	Spare Part | Naxos	8712163182593	260
91224607	Spare Part | Nexx & Modern Art	8712163186331	254
91224610	Spare Part | Tone	8712163207524	255
91224704	Spare Part | Modern Art	8712163183033	253
91224706	Spare Part | Tone	8712163185266	255
91224710	Spare Part | Shift - Brushed metal black	8712163208217	252
91224711	Spare Part | Nemox - Black	8712163208224	256
91224712	Spare Part | Nemox - Brushed metal black	8712163213808	255
91224714	Spare Part | Nemox - Brushed gold	8712163213822	255
91224715	Spare Part | Opal	8712163219091	259
91224722	Spare Part | Modern Art	8712163210753	253
91224723	Spare Part | Nemox - Chrome	8712163210760	258
91224801	Spare Part | Nexx & Modern Art	8712163104908	254
91224802	Spare Part | Tone	8712163160492	255
91224803	Spare Part | Modern Art	8712163105042	253
91224809	Spare Part | Shift - Brushed metal black	8712163215741	252
91224900	Spare Part | Nemox	8712163107411	258
91228216-06	Spare Part | Leev	8712163216687	253

CORAM

Coram Hospitality & Projects
Hogeweg 87-93
5301 LK Zaltbommel

Tel: +31 (0)88 - 297 0300
projects@coram.eu

hospitality-projects.coram.eu

Art. Nr. 1404

8 720553 010500 >

GJK.02.02.2022.V1